8 (499) 201-26-10 | fax490@yandex.ru

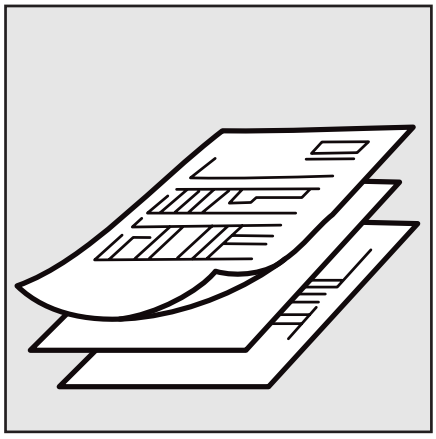

Технические данные
Газовый компенсатор

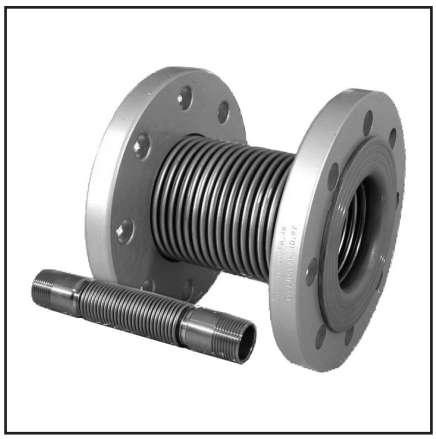

GA
GAF

RU

giuliani anello s.r.l.
WATTS INDUSTRIES GROUP

АЮ77

8 (499) 201-26-10 | fax490@yandex.ru

Габаритные размеры
Технические данные

Габаритные размеры

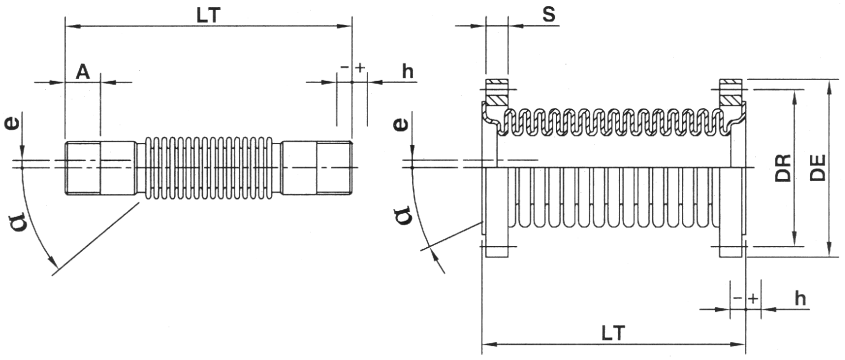

GA GAF

GA: Резьбовые соединения

Модель	Резьбовые соединения	P_1 макс.	Темп.	Осевая компенсация			Угловая	Боковая	Размеры	
	UNI ISO 7-1	бар	C	h+	h-	h общ.	α ±	e ±	A	LT ±5
GA1556	Rp ½"	3	-20 +60	10	10	20	35	5	18	170
GA1544	Rp ¾"	3	-20 +60	10	10	20	30	5	18	180
GA1545	Rp 1"	3	-20 +60	10	10	20	25	6	22	200
GA1546	Rp 1¼"	3	-20 +60	12	12	24	35	10	24	220
GA1547	Rp 1½"	3	-20 +60	15	15	30	35	10	24	240
GA1548	Rp 2"	3	-20 +60	15	15	30	30	10	28	240

GAF: Фланцевые соединения

Модель	Фланцевые соединения	P_1 макс.	Темп.	Осевая компенсация			Угловая	Боковая	Размеры			
	UNI ISO 7-1	бар	C	h+	h-	h общ.	α ±	e ±	DE	DR	LT ±5	S
GAF212	DN 65 PN16	3	-20 +60	20	20	40	20	10	185	145	150	18
GAF300	DN 80 PN16	3	-20 +60	20	20	40	20	10	200	160	160	20
GAF400	DN 100 PN16	3	-20 +60	20	20	40	20	10	220	180	170	23
GAF500	DN 125 PN16	3	-20 +60	25	25	50	4	4	250	210	240	24
GAF600	DN 150 PN16	3	-20 +60	25	25	50	4	4	285	240	240	24

Все размеры в мм

Общие сведения

Антивибрационные и компенсирующие соединения серии **GA** и **GAF** подходят для установки на подающую линию газовых и комбинированных горелок.
Они производятся в соответствии с "Kompensatoren für Gasanlagen DIN 30681 Stahbag - Kompensatoren" и протестированы согласно стандарту ISO 10380 относительно гибкой трубы.
Кроме того, они сертифицированы в соответствии с Европейской Директивой "PED" (97-23-CE) относительно оборудования под давлением.

8 (499) 201-26-10 | fax490@yandex.ru

Установка
Эксплутация и текущий ремонт
Диаграмма расхода / потери давления

Спецификация

Компенсатор серии **GA** с резьбовым соединением сделан полностью из нержавеющей стали (резьбовое соединение из Aisi 304 и гофрированная трубка из Aisi 321). Фланцевый компенсатор серии **GAF** производится с фланцами из углеродистой стали и гофрированной трубкой из нержавеющей стали (Aisi 321). В любом случае, в соответствии со стандартами DIN, все части, контактирующие с газом, сделаны из нержавеющей стали.
Фланцы легко устанавливаются. Т.к. они вращающиеся, их отверстия можно выровнять с отверстиями ответных фланцев, предотвращая нежелательное скручивание гофрированной трубки.

Установка

Компенсаторы могут быть установлены в любом положении.
Для установки резьбовых типов рекомендуется использовать один общий трубный ключ и один контрключ.
Избегайте скручивания гофрированной трубки.
Перед установкой проверьте, чтобы показатели осевого, углового, бокового отклонения трубки находились в пределах максимальных значений, показанных в таблице, принимая во внимание точно рассчитанное термическое расширение труб. Фактор давления важен во избежание деформации соединения, поэтому на трубы рекомендуется устанавливать плавно скользящие опоры, фиксируемые к полу или стене.

ВНИМАНИЕ!!!

Все работы по установке и эксплуатации должны быть выполнены только квалифицированными специалистами.

Диаграмма расхода / потери давления

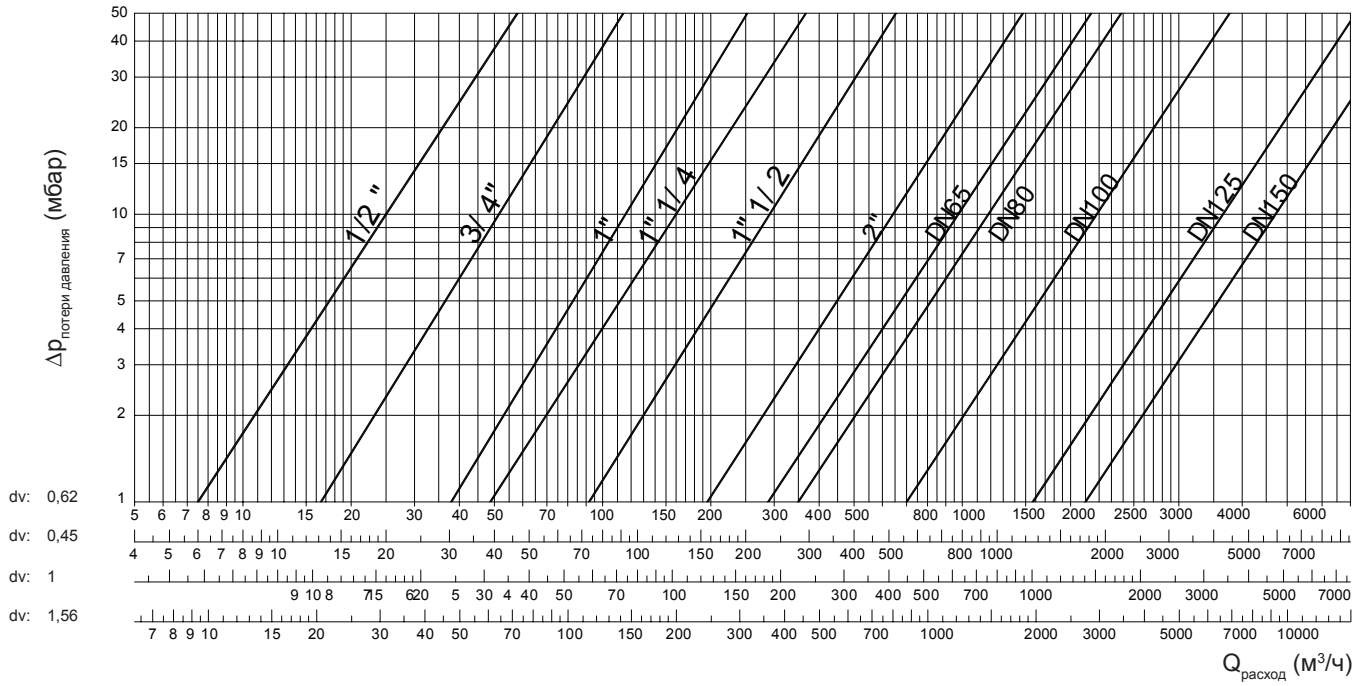

Природный газ	dv: 0,62
Городской газ	dv: 0,45
Воздух	dv: 1
Сжиженный газ	dv: 1,56

ООО "МАРК"
127106, Россия, г.Москва,
Нововладыкинский пр., д.8, стр.4, офис 100.
Тел.: (495) 589-56-84
Email: fax490@yandex.ru
www.giuliani-anello.com

Gtksnab
Оборудование для жизни

Мы ценим каждого клиента и предлагаем широкий ассортимент продукции. Оборудование соответствует всем директивам безопасности и имеет необходимые лицензии. Быстрая доставка по всей России и СНГ. Самовывоз со склада в Москве. Квалифицированные специалисты всегда готовы проконсультировать и помочь подобрать нужные запчасти. Доверьтесь нашему многолетнему опыту и надежности поставок! Интернет-магазин "Gtksnab".

Остались вопросы?
Нужно подобрать или заказать деталь?

Email
order@gtksnab.ru

Телефон
+7 (495)131-57-49

Whatsapp
+7(985) 991-80-53

Telegram
@gtksnab

Сайт
gtksnab.ru