РОТАЦИОННЫЕ МОТОРИЗОВАННЫЕ КЛАПАНЫ

ПРИВОД
СЕРИЯ 90 3-ТОЧЕЧНЫЙ

3-точечный

Приводы ESBE серии 90 для управления смесительными клапанами ESBE DN 15–150. Эта серия оснащена кулачковыми дисками с возможностью настройки для получения диапазона действия 30°–180° что делает эту серию универсальной.

ИСПОЛЬЗОВАНИЕ

Приводы ESBE серии 90 - это компактные приводы для управления ротационными смесительными клапанами. Приводы реверсивные и оборудованы ограничительными выключателями, которые действуют при помощи кулачковых дисков. Регулируя кулачковые диски можно настроить диапазон действия от 30° до 180°. Приводы оснащены устройством отключения ручного управления и имеют индикатор на передней части, показывающий позицию клапана.

Приводы с 3-точечным сигналом управления выпускаются для напряжений 24 В перем.тока, 50/60 Гц, или 230 В, 50 Гц с различным временем действия, приведённым в таблице.

ПОДХОДЯЩИЕ СМЕСИТЕЛЬНЫЕ КЛАПАНЫ

- Серия VRG100*
- Серия VRG200*
- Серия VRG300*
- Серия VRH100*
- Серия VRB100*
- Серия VBF100, DN20-65*
- Серия F
- Серия T
- Серия HG

*Требуется отдельный переходник, см. ниже

ПРИСОЕДИНИТЕЛЬНЫЕ КОМПЛЕКТЫ

Необходимые переходники для облегчения монтажа на ротационный смесительный клапан ESBE доступны в трех различных вариантах. Переходник, сконструированный для смесительных клапанов ESBE серий MG, G, F, BIV, H, HG поставляется с каждым приводом. Переходники для смесительных клапанов ESBE серий VRG, VRH, VRB и VBF могут быть заказаны отдельно.

Арт. номер
16051300 (= поставляемый с приводом)
___клапана ESBE серий MG, G, F, BIV, T, TM, H, HG
16053300 _____Клапаны ESBE серий VRG, VRH, VRB
13905100 _____ Клапаны ESBE серий VBF100

Переходники для смесительных клапанов и клапанов, встроенных в котлы, доступны в соответствии с перечисленным ниже:

Арт. номер
16053600 _____ BRV, Meibes, Oventrop**, Watts
16053900 __ Honeywell Centra ZR, DR, DRG, DRU (DN15–50)
16051700 _____ Honeywell Centra Kompakt DRK/ZRK
16051300 _____ Sauter MH32…H42…
16052600 _____Schneider Electric/TAC-TRV
16052500 _____Siemens VBG31, VBI31, VBF21, VCI31***
16051400 _____TA–VTR, TA–STM
16051500 _____Viessmann (DN20–25)

ОПЦИИ

Арт. номер
98100690 _____ Отдельные вспомогательные выключатели, см. таблицу на следующей странице, маркированную **

ТЕХНИЧЕСКИЕ ХАРАКТЕРИСТИКИ

Температура окружающей среды: _____ макс. +55°C
_____мин. –15°C
Электрическое питание: _____24 ± 10% В переменного тока
_____230 ± 10% В переменного тока
Потребление энергии, Привод 24 В перем.тока:_____ 2 ВА
Привод 230 В перем.тока: _____ 5 ВА
Степень защиты: _____ IP 54
Класс защиты: _____ II
Крутящий момент: _____См. таблицу
Величина вспомогательного выключателя: 6(3) A 250 В перем.тока
Масса: _____0,8 кг

CE LVD 2014/35/EU
EMC 2014/30/EU
RoHS3 2015/863/EU

UKCA SI 2016 № 1101
SI 2016 № 1091
SI 2012 № 3032

ЭЛЕКТРИЧЕСКОЕ ПОДКЛЮЧЕНИЕ

См. инструкцию по монтажу.

Примечания: ** Для смесительных клапанов Oventrop до ~ 2015 г. (старая конструкция корпуса). *** ≤ DN50

© Авторские права. Сохраняет за собой право на изменения.

ПРИВОД
СЕРИЯ 90 3-ТОЧЕЧНЫЙ

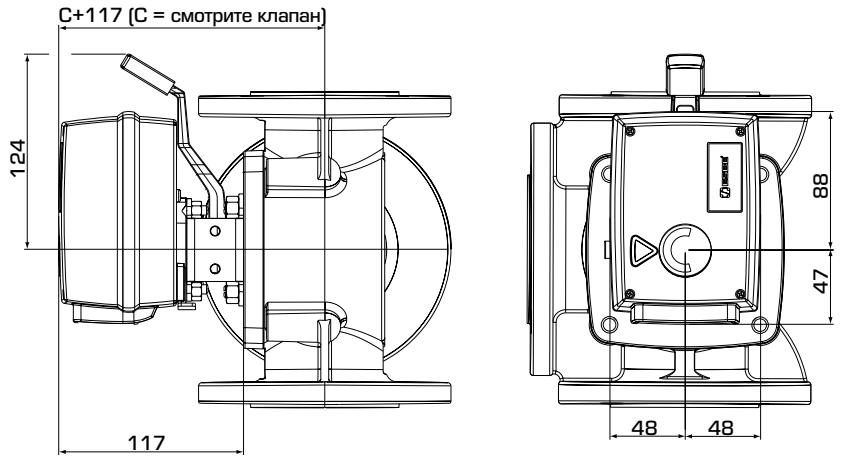

Установочные размеры
для приводов серии 90

СЕРИЯ 90, 3-ТОЧЕЧНЫЙ 24 В ПЕРЕМЕННОГО ТОКА

Арт. номер	Наименование	Напряжение [В]	Время закрытия 90° [с]	Крутящий момент [Нм]	Управляющий сигнал*	Примечание
12050600	92	24	60	15	3-точечное SPDT	Отдельный вспомогательный выключатель опционально**
12051100	92M					С предварительно установленным вспомогательным выключателем
12050700	92-2	24	120	15	3-точечное SPDT	Отдельный вспомогательный выключатель опционально**
12051300	93	24	240	15	3-точечное SPDT	Отдельный вспомогательный выключатель опционально**

СЕРИЯ 90, 3-ТОЧЕЧНЫЙ 230 В ПЕРЕМЕННОГО ТОКА

Арт. номер	Наименование	Напряжение [В]	Время закрытия 90° [с]	Крутящий момент [Нм]	Управляющий сигнал*	Примечание
12051700	94	230	15	5	3-точечное SPDT	Отдельный вспомогательный выключатель опционально**
12051800	94M					С предварительно установленным вспомогательным выключателем
12051900	95	230	60	15	3-точечное SPDT	Отдельный вспомогательный выключатель опционально**
12052200	95M					С предварительно установленным вспомогательным выключателем
12052000	95-2	230	120	15	3-точечное SPDT	Отдельный вспомогательный выключатель опционально**
12052100	95-2M					С предварительно установленным вспомогательным выключателем
12052300	96	230	240	15	3-точечное SPDT	Отдельный вспомогательный выключатель опционально**

* 3-точечное SPDT = Single Pole Double Throw (3-точечное управление)

© Авторские права. Сохраняет за собой право на изменения.

Gtksnab
Оборудование для жизни

Мы ценим каждого клиента и предлагаем широкий ассортимент продукции. Оборудование соответствует всем директивам безопасности и имеет необходимые лицензии. Быстрая доставка по всей России и СНГ. Самовывоз со склада в Москве. Квалифицированные специалисты всегда готовы проконсультировать и помочь подобрать нужные запчасти. Доверьтесь нашему многолетнему опыту и надежности поставок! Интернет-магазин "Gtksnab".

Остались вопросы?
Нужно подобрать или заказать деталь?

Email
order@gtksnab.ru

Телефон
+7 (495)131-57-49

Whatsapp
+7(985) 991-80-53

Telegram
@gtksnab

Сайт
gtksnab.ru