SIEMENS

4658

Приводы шаровых клапанов

GMA..9E

для клапанов VAI61..

AC 24 V

Электромоторные приводы для 3-точечного и модулирующего управления, с возвратной пружиной, встроенный кабель 0.9м.

Примечания

Эта документация дает общий обзор приводов. См. документацию Z4614en «Техническое устройство» для детального изучения вопросов безопасности, инжиниринга, установки и наладки.

Применение

- Для 2-ходовых резьбовых шаровых клапанов DN15 до DN50
- Применяются с контроллерами с аналоговым сигналом (DC 0…10 V) или с 3-точечным регулированием
- Для установок, в которых привод должен перемещаться в нулевое положение (положение при аварии) при исчезновении питания

Сводка типов

	GMA131.9E	GMA161.9E
Рабочее напряжение AC 24 V	X	X
Управляющий сигнал Y DC 0...10 V		X
3-точечное управление	X	
Индикатор положения U = DC 0...10 V		X

Функции

Тип	GMA131.9E	GMA161.9E
Тип управления	3-точечное управление	Модулирующее управление
Направление поворота	Сигнал на Y1 – против час.стрелки – клапан открывается Сигнал на Y2 – по час.стрелке – клапан закрывается	0…10V “против час.стрелки” Проток = 0 при Y = 0 V Проток = 100% при Y = 10 V
Возвратная пружина	При исчезновении питания или при отключении управляющего напряжения, пружина перемещает клапан в нулевое положение.	
Индикатор положения: Механический	Угол поворота штока привода	
Индикатор положения: Электрический		Выходное напряжение U = DC 0...10 V пропорционально положению штока привода.

Комбинация оборудования

Привода следует применять только с 2-ходовыми клапанами Siemens:

Тип		DN	PN класс	k_{vs} [м^3/ч]	Документация
2-ходовые клапаны VAI… (регулирующие или отсечные клапаны)					
VAI61.15..	Rp ½”	15	PN40	1…10	N4211
VAI61.20..	Rp ¾”	20		4…10	
VAI61.25..	Rp 1”	25		6.3…16	
VAI61.32..	Rp 1 ¼”	32		10…25	
VAI61.40..	Rp 1 ½”	40		16…40	
VAI61.50..	Rp 2”	50		25…63	

Примечания

Для детальной информации см документ N4614

Установка

Клапан и привод монтируются непосредственно на объекте. Специальные инструменты не требуются.

Привод поставляется с инструкцией по установке 74 319 0653 0

Клапан поставляется с инструкцией по установке 74 319 0647 0

Ориентация

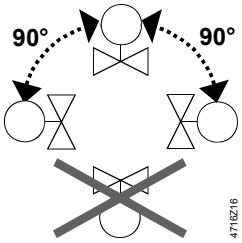

Наладка

При наладке привода проверьте подключение и работу привода.

⚠ **Внимание**

Перед проверкой работы привода, убедитесь, что привод установлен на клапане (см «Комбинация оборудования»).

Технические характеристики GMA..9E

⚠ AC 24 V электропитание (SELV/PELV)	Рабочее напряжение / Частота	AC 24 V ± 20 % / 50/60 Hz
	Электропотребление	5 VA / 3.5 W
Функциональные характеристики	Номинальный угол поворота / Макс.угол поворота	90° / 95° ± 2°
	Время поворота на угол 90° (работа электромотора)	90 с
	Время закрытия возвратной пружиной (без электропитания)	15 с
Управл.сигнал GMA131.9E	Ток переключения (AC 24 V) для "Откр"/"Закр" (провода 6,7)	номинальный 8 mA
Управл.сигнал GMA161.9E	Входное напряжение Y (провода 8-2)	DC 0...10 V
Индикатор положения GMA161.9E	Выходное напряжениU (провода 9-2)	DC 0...10 V
	Макс.выходной ток	DC ± 1 mA
Кабель	Сечение	0.75 мм^2
	Длина	0.9 м
Степень защиты корпуса	Степень защиты согл EN 60 529 (см монтажную инструкцию)	IP54
Класс защиты	Класс защиты	EN 60730
	AC 24 V	III
Окружающая среда	Работа / Транспортировка	EN 60721-3-3 / EN 60721-3-2
	Температура	–32...+55 °C / –32...+70 °C
	Влажность (без конденсата)	< 95% r. h. / < 95% r. h.
Стандарты и директивы	Безопасность продукции: Automatic electrical controls for Household and similar use	EN 60730-2-14 (Type 1)
	Электромагнитная совместимость (EMC):	
	Защита	IEC/EN 61000-6-2
	Излучение	IEC/EN 61000-6-3
	CE Conformity: Electromagnetic compatibility	2004/108/EC
	Low voltage directive	2006/95/EC
	Conformity: Australian EMC Framework	Radio Communication Act 1992
	Radio Interference Emission Standard	AS/NZS 3548
Вес	Без упаковки:	1.2 кг

Утилизация

В документах Z4614en «Техническое устройство» и Декларация о защите окружающей среды изложена исчерпывающая информация о экологической совместимости и утилизации девайса.

Схемы

GMA131.9E	GMA161.9E
3-точечное управление	Модулирующее управление DC 0...10 V

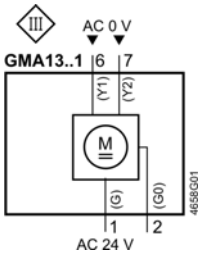

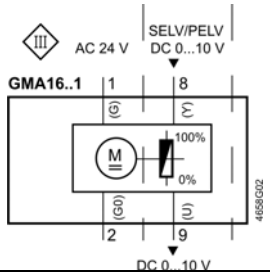

Маркировка проводов

Пин	Провод				Значение
	Код	No.	Цвет	Аббравиат.	
Приводы AC 24 V	G	1	красный	RD	Сист.потенциал AC 24 V
	G0	2	черный	BK	Сист.нейтраль
	Y1	6	пурпурный	VT	Сигнал управ.AC 0V, против час.стрелки
	Y2	7	оранж	OG	Сигнал управ.AC 0V, по час.стрелке
	Y	8	серый	GY	Сигнал управ DC 0...10 V
	U	9	розовый	PK	Индикатор положения DC 0...10 V

Габариты

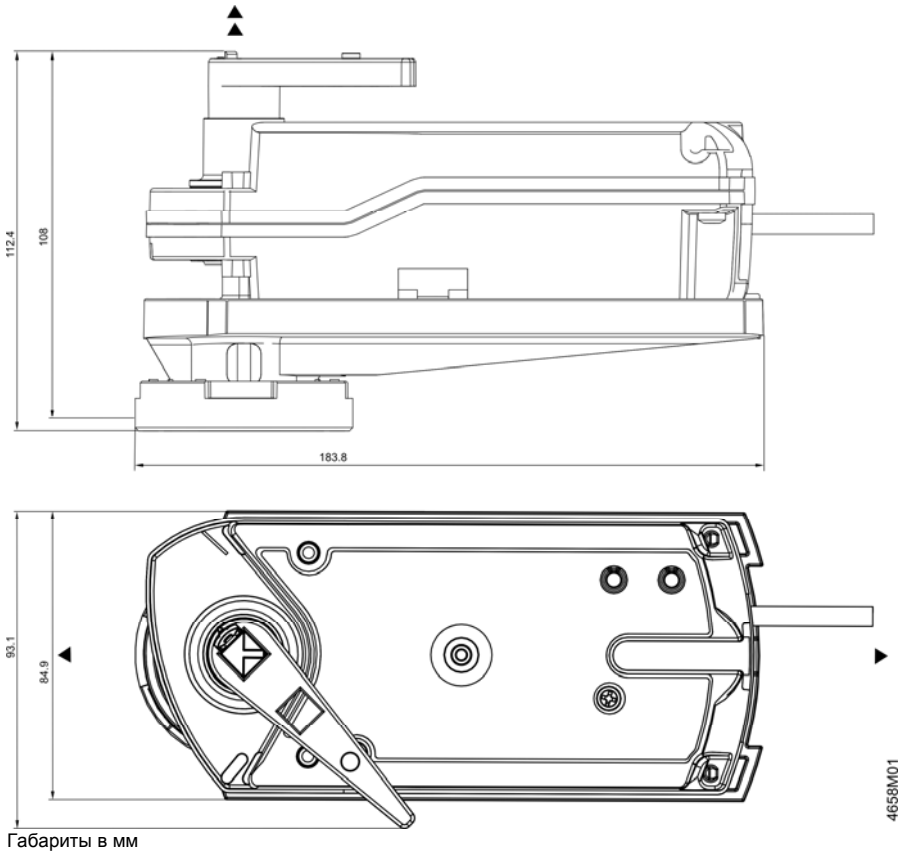

Габариты в мм

▶ = >100 мм

▶▶ = >200 мм

Минимальный зазор от потолка или стены для установки, подключения и обслуживания

Gtksnab
Оборудование для жизни

Мы ценим каждого клиента и предлагаем широкий ассортимент продукции. Оборудование соответствует всем директивам безопасности и имеет необходимые лицензии. Быстрая доставка по всей России и СНГ. Самовывоз со склада в Москве. Квалифицированные специалисты всегда готовы проконсультировать и помочь подобрать нужные запчасти. Доверьтесь нашему многолетнему опыту и надежности поставок! Интернет-магазин "Gtksnab".

Остались вопросы?
Нужно подобрать или заказать деталь?

Email
order@gtksnab.ru

Телефон
+7 (495)131-57-49

Whatsapp
+7(985) 991-80-53

Telegram
@gtksnab

Сайт
gtksnab.ru