STOUT
все складывается

ТЕХНИЧЕСКИЙ ПАСПОРТ

КЛАПАН ЗАПОРНО-БАЛАНСИРОВОЧНЫЙ STOUT DESIGN

Тип: SVLD-0001

SVLD-0001-000015C

SVLD-0001-000015W

SVLD-0001-000015B

Тип: SVLD-0002

SVLD-0002-000015C

SVLD-0002-000015W

SVLD-0002–000015B

1. СВЕДЕНИЯ ОБ ИЗДЕЛИИ

1.1. НАИМЕНОВАНИЕ

Клапан запорно-балансировочный STOUT Design, тип: SVLD-0001 (2).

1.2. ИЗГОТОВИТЕЛЬ

Barberi Rubinetterie Industriali s.r.l. - 13018 VALDUGGIA (VC) ITALY - Via Monte Fenera, 7.

2. НАЗНАЧЕНИЕ ИЗДЕЛИЯ

КЛАПАН ЗАПОРНО-БАЛАНСИРОВОЧНЫЙ SVLD

Запорно-балансировочные клапаны тип SVLD предназначены для применения в системе отопления с целью отключения отопительного прибора от трубопроводной сети, а также для балансировки системы в случае применения радиаторных терморегулирующих клапанов без встроенных балансировочных устройств.

Конструкция клапанов, на присоединительной резьбе патрубков установлено PTFE уплотнение, позволяет отказаться от использования дополнительного уплотнительного материала при их монтаже на радиаторы.

3. ТЕХНИЧЕСКИЕ ХАРАКТЕРИСТИКИ

3.1. КОНСТРУКТИВНЫЙ ЧЕРТЁЖ (ДЕТАЛИРОВКА)

Запорно-балансировочный клапан тип SVLD – вентильного типа. Запорный механизм клапана поднимается и опускается при вращении штока шлицевой отверткой. Герметизация штока произведена с помощью двойного кольцевого уплотнения. Клапан позволяет осуществлять гидравлическую балансировку трубопроводной сети, а также при необходимости отключать отопительные приборы от обратной трубопроводной системы отопления. Точность балансировки и надежность запирания клапана обеспечиваются за счет применения уплотнения его золотника по типу «металл по металлу» и уплотнительной прокладкой.

Присоединительный патрубок имеет наружную цилиндрическую трубную резьбу ½" на которой установлено PTFE уплотнение, что позволяет отказаться от использования дополнительного уплотнительного материала при их монтаже на радиаторы. Уплотнение PTFE не может применятся для многократного монтажа (максимальное количество возможных установок – не более 3-х раз).

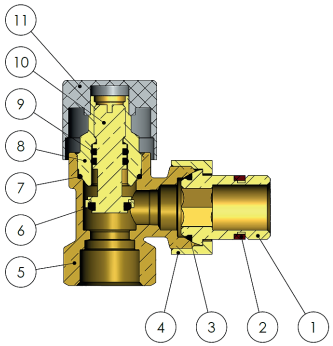

Поз.	Наименование	Материал	Примечание
1	Штуцер	Латунь CW614N	UNI EN 12164
2	Уплотнение резьбы штуцера	PTFE	
3	Уплотнение (американки) штуцера	EPDM	
4	Накидная гайка	Латунь CW614N	UNI EN 12164
5	Корпус клапана	Латунь CW617N	UNI EN 12165
6	Уплотнение затвора	EPDM	
7	Уплотнение гайки сальника	EPDM	
8	Гайка сальника	Латунь CW614N	UNI EN 12164
9	Уплотнение штока	EPDM	
10	Шток	Латунь CW614N	UNI EN 12164
11	Защитный колпачок	ABS	

3.2. ТЕХНИЧЕСКИЕ ХАРАКТЕРИСТИКИ

Наименование		Значение	Примечание
Номинальный диаметр DN, мм		15	
Рабочее давление PN, бар		10	
Максимальная рабочая температура, °C		95	
Исполнение		Прямой и угловой	
Регулируемая среда		Вода или водные растворы гликолей до 30%	
Размер присоединительной резьбы, дюймы	G	½"	ГОСТ 6357
Условная пропускная способность Kvs, ($м^3$/ч)	Прямой	2,62	В положении открыто
	Угловой	3,24	
Момент затяжки штуцера в радиатор (не более), Нм		10	
Момент затяжки накидной гайки (не более), Нм		40	
Температура окружающей среды, °C		От -20 до +50	
Средний срок службы, лет		10	

3.3. ДИАГРАММА ГИДРАВЛИЧЕСКОГО СОПРОТИВЛЕНИЯ ЗАПОРНО-БАЛАНСИРОВОЧНОГО КЛАПАНА ТИП SVLD (ПРЯМОЙ)

Диаграмма	№ Поз.	Количество оборотов от закрытого положения	Пропускная способность Kv ($м^3$/ч)
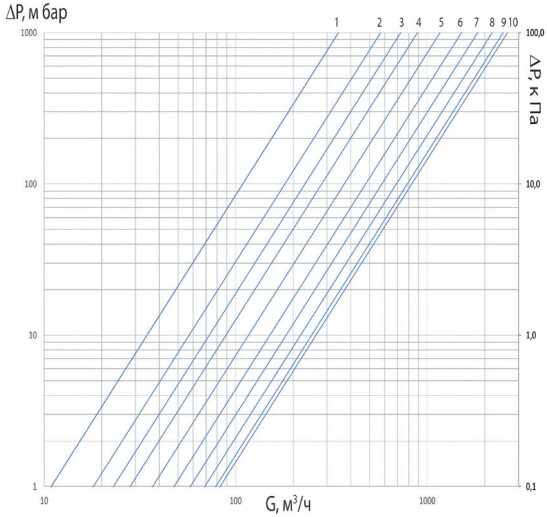	1	0,5	0,34
	2	1	0,57
	3	1,5	0,73
	4	2	0,89
	5	2,5	1,16
	6	3	1,50
	7	3,5	1,83
	8	4	2,18
	9	4,5	2,48
	10	5	2,62

3.4. ДИАГРАММА ГИДРАВЛИЧЕСКОГО СОПРОТИВЛЕНИЯ ЗАПОРНО-БАЛАНСИРОВОЧНОГО КЛАПАНА ТИП SVLD УГЛОВОЙ.

Диаграмма	№ Поз.	Количество оборотов от закрытого положения	Пропускная способность Kv ($м^3$/ч)
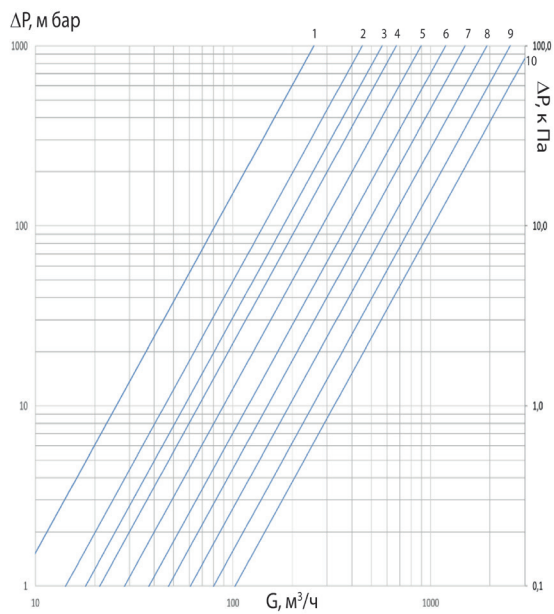	1	0,5	0,26
	2	1	0,45
	3	1,5	0,57
	4	2	0,67
	5	2,5	0,90
	6	3	1,19
	7	3,5	1,49
	8	4	1,93
	9	4,5	2,53
	10	5	3,24

4. НОМЕНКЛАТУРА И ГАБАРИТНЫЕ РАЗМЕРЫ

4.1. НОМЕНКЛАТУРА

Эскиз	Артикул	Номинальный диаметр, мм	Исполнение	Покрытие
	SVLD-0001-000015C	15	Прямой	Хром
	SVLD-0001-000015W			RAL 9016
	SVLD-0001-000015B			RAL 9005
	SVLD-0002-000015C	15	Угловой	Хром
	SVLD-0002-000015W			RAL 9016
	SVLD-0002-000015B			RAL 9005

4.2. ГАБАРИТНЫЕ РАЗМЕРЫ

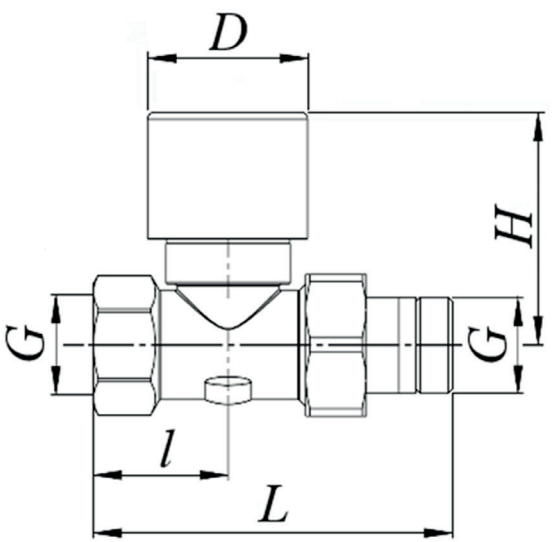

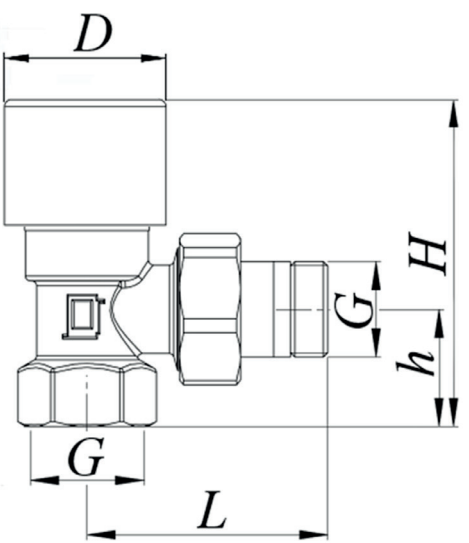

Артикул	Номинальный диаметр DN, мм	Исполнение	Размер, мм					Размер присоединяемой резьбы, дюймы	Масса, кг
			L	l	H	h	D	G	
SVLD-0001-000015C	15	Прямой	77	48	46	-	30	½"	0,252
SVLD-0001-000015W									
SVLD-0001-000015B									
SVLD-0002-000015C	15	Угловой	51	-	65	25	30	½"	0,227
SVLD-0002-000015W									
SVLD-0002-000015B									

5. УКАЗАНИЯ ПО ЭКСПЛУАТАЦИИ И ТЕХНИЧЕСКОМУ ОБСЛУЖИВАНИЮ

Монтаж радиаторных клапанов в трубопроводной системе должен выполняться квалифицированными специалистами.

Монтаж радиаторных клапанов следует производить в соответствии с требованиями (СП 60.13330.2016, СП 31-106-2002, СП 73.13330.2016).

Клапаны для радиаторов STOUT должны эксплуатироваться при давлении и температуре, изложенных в настоящем паспорте.

Настройка радиаторных клапанов производится с использованием диаграмм гидравлического сопротивления и таблиц значений пропускной способности, указанных в паспорте, путем вращения штока от закрытого положения на требуемое число оборотов, соответствующее пропускной способности, определенной в ходе гидравлического расчета системы отопления. При проведении настройки необходимо записать и сохранить данные, чтобы иметь возможность восстановить параметры системы в случае необходимости отключения приборов.

Для уплотнения внутренней резьбы могут использоваться любые материалы, разрешенные СП 73.13330.2016 «Внутренние санитарно-технические системы зданий»; Перед монтажом клапанов, патрубки которых оборудованы уплотнением PTFE, необходимо убедится в целостности уплотнения, данное соединение в дополнительных уплотнительных материалах не нуждается, т.к. герметичность обеспечивается за счет подвижного упорного кольца и уплотнения, установленных на патрубок.

В соответствии с СНиП 3.05.01 п. 2.8, отклонение соосности соединяемых трубопроводов не должны превышать 3 мм при длине до 1 м плюс 1 мм на каждый последующий метр.

Внимание! При монтаже и эксплуатации радиаторных клапанов, применение рычажных газовых ключей категорически запрещено.

6. УСЛОВИЯ ХРАНЕНИЯ И ТРАНСПОРТИРОВКИ

Радиаторные клапаны STOUT должны храниться в упаковке предприятия-изготовителя согласно условиям хранения по ГОСТ 15150-69.

Радиаторные клапаны STOUT транспортируют любым видом транспорта в соответствии с правилами перевозки грузов и техническими условиями погрузки и крепления грузов, действующими на данном виде транспорта.

Радиаторные клапаны STOUT при транспортировании следует оберегать от ударов и механических нагрузок, а их поверхность от нанесения царапин.

Радиаторные клапаны STOUT хранят в условиях, исключающих вероятность их механических повреждений, в отапливаемых или не отапливаемых складских помещениях (не ближе одного метра от отопительных приборов), или под навесами.

7. УТИЛИЗАЦИЯ

Утилизация изделия производится в соответствии с установленным на предприятии порядком (переплавка, захоронение, перепродажа), составленным в соответствии с Законами РФ №96-ФЗ "Об охране атмосферного воздуха", №89-ФЗ "Об отходах производства и потребления", №52-ФЗ "О санитарно-эпидемиологическом благополучии населения", а также другими российскими и региональными нормами, актами, правилами, распоряжениями и пр., принятыми во исполнение указанных законов.

8. ПРИЕМКА И ИСПЫТАНИЯ

Продукция, указанная в данном паспорте, изготовлена, испытана и принята в соответствии с действующей технической документацией фирмы-изготовителя.

9. СЕРТИФИКАЦИЯ

Продукция сертифицирована на соответствие требованиям технического регламента «О безопасности машин и оборудования».

10. ГАРАНТИЙНЫЕ ОБЯЗАТЕЛЬСТВА

Изготовитель гарантирует соответствие радиаторных клапанов STOUT требованиям безопасности, при условии соблюдения потребителем правил, установленных настоящим Техническим паспортом.

Срок службы радиаторных клапанов STOUT при условии соблюдения потребителем правил, установленных настоящим Техническим паспортом и проведении необходимых сервисных работ составляет 10 лет со дня передачи продукции потребителю.

Гарантийный срок составляет 5 лет с даты продажи товара, но не может выходить за пределы срока службы товара.

Гарантия распространяется на все дефекты, возникшие по вине завода-изготовителя.

Гарантия не распространяется на дефекты, возникшие в случаях:
- нарушения паспортных режимов хранения, монтажа, испытания, эксплуатации или обслуживания изделия;
- ненадлежащей транспортировки и погрузочно-разгрузочных работ;
- наличия следов воздействия веществ, агрессивных к материалам изделия;
- наличия повреждений, вызванных пожаром, стихией, форс-мажорными обстоятельствами;
- повреждений, вызванных действиями потребителя;
- наличия следов постороннего вмешательства в конструкцию изделия.

Претензии к качеству товара могут быть предъявлены в течение гарантийного срока.

Неисправные изделия, вышедшие из строя в связи с производственным браком, в течение гарантийного срока ремонтируются или заменяются на новые бесплатно. Затраты, связанные с демонтажем и транспортировкой неисправного изделия в период гарантийного срока, Покупателю не возмещаются. В случае необоснованности претензии затраты на диагностику и экспертизу изделия оплачиваются Покупателем.

При предъявлении претензий к качеству товара, покупатель представляет следующие документы:

1. Заявление в произвольной форме, в котором указываются:
   - название организации или Ф.И.О. покупателя;
   - адрес покупателя и контактный телефон;
   - название и адрес организации, производившей монтаж;
   - адрес установки изделия;
   - краткое описание дефекта.
2. Документ, подтверждающий покупку изделия (накладная, кассовый чек, квитанция);
3. Фотографии неисправного изделия (в том числе с места установки);
4. Акт гидравлического испытания системы, в которой монтировалось изделие (в случае проведения гидравлического испытания);
5. Копия гарантийного талона со всеми заполненными графами.

В случае отсутствия в комплектации к продукции технического паспорта изделия, содержащего гарантийный талон, для получения гарантии необходимо распечатать с сайта www.stout.ru технический паспорт изделия вместе с гарантийным талоном. Продавец вносит в гарантийный талон сведения о приобретенном товаре, прикрепляет чек, накладную или квитанцию об оплате, скрепляет печатью или штампом. Покупатель ставит подпись об ознакомлении с условиями гарантии, правилами установки и эксплуатации.

Изготовитель оставляет за собой право вносить в конструкцию радиаторных клапанов STOUT изменения, не ухудшающие качество изделий.

11. ГАРАНТИЙНЫЙ ТАЛОН

Гарантийный талон

к накладной № _____ от «___» _____ г.

Наименование товара:

№	Артикул	Количество	Примечание

Гарантийный срок 5 лет с даты продажи.

С условиями гарантии, правилами установки и эксплуатации ознакомлен:

Покупатель: _____
(подпись)

Продавец: _____
(подпись)

Штамп или печать
торгующей организации

Дата продажи: «____» 20____г.

Gtksnab
Оборудование для жизни

Мы ценим каждого клиента и предлагаем широкий ассортимент продукции. Оборудование соответствует всем директивам безопасности и имеет необходимые лицензии. Быстрая доставка по всей России и СНГ. Самовывоз со склада в Москве. Квалифицированные специалисты всегда готовы проконсультировать и помочь подобрать нужные запчасти. Доверьтесь нашему многолетнему опыту и надежности поставок! Интернет-магазин "Gtksnab".

Остались вопросы?
Нужно подобрать или заказать деталь?

Email
order@gtksnab.ru

Телефон
+7 (495)131-57-49

Whatsapp
+7(985) 991-80-53

Telegram
@gtksnab

Сайт
gtksnab.ru