Газовый мультиблок (резьбового исполнения), состоящий из: двойного магнитного клапана по EN 161 (класс А), серворегулятора давления по DIN EN 88-1, газового фильтра

Принцип действия

W-MF 5xx
Два одноступенчатых магнитных клапана нормально закрытых, быстрое открытие, быстрое закрытие, с газовым фильтром.

Монтажные размеры W-MF 5xx

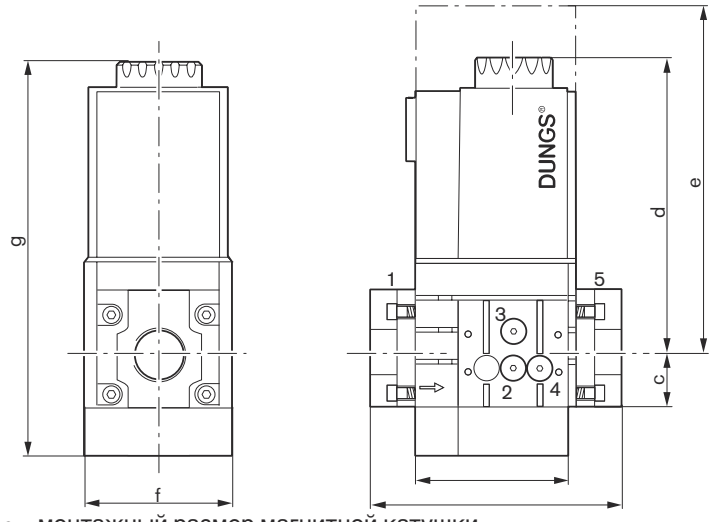

e = монтажный размер магнитной катушки

Электроподключение

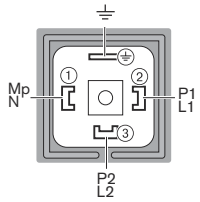

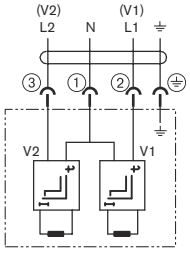

Контроль давления

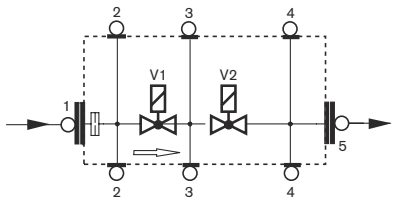

Обозначения:
1, 2 Давление перед клапаном V1
3 Давление между клапанами V1 и V2
4, 5 Давление после клапана V2

Контроль давления:

поз. 2, 3, 4	Rp 1/8
поз. 1, 5	Rp 1/4

Размеры

Тип	Подключение	Размеры, мм a	b	c	d	e	f	g	Масса, кг	№ магнита	Мощность, ВА, t = 3 с	Мощность (ВА) рабочая	Идент. № изделия	№ заказа ①
W-MF 507	Rp 3/4-1	95	143	61	173	210	87	234	3,8	032/P	120	16	CE-0085 BM 345	625 001
W-MF 512	Rp 1-2	126	176	80	186	223	114	265	6,5	042/P	160	20	CE-0085 BM 345	625 003

Размеры являются приблизительными. Фирма оставляет за собой право на внесение изменений в рамках совершенствования продукции.

① Соединительные фланцы, а также фланец газа зажигания являются принадлежностями и в № заказа не включены.

Газовый мультиблок (резьбового исполнения), состоящий из: двойного магнитного клапана по EN 161 (класс A), серворегулятора давления по DIN EN 88-1, газового фильтра

Принцип действия

W-MF 5xx SE
Два одноступенчатых быстросрабатывающих магнитных клапана нормально закрытых, с серворегулятором давления и газовым фильтром.

Диапазон настройки выходного давления:
4-20 мбар

Монтажные размеры W-MF 5xx SE

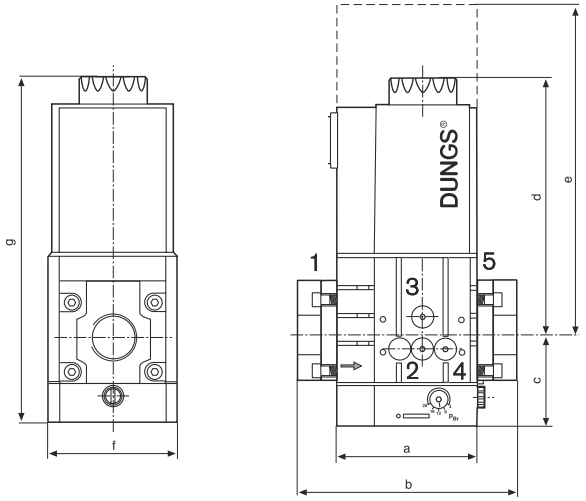

e = монтажный размер магнитной катушки

Электроподключение

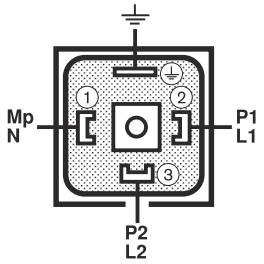

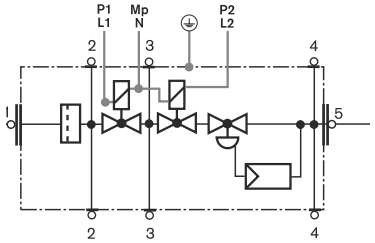

Контроль давления

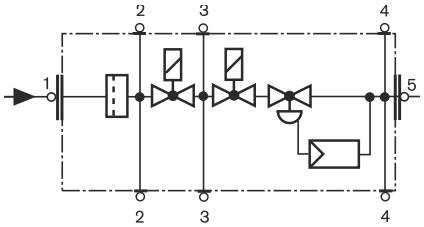

Обозначения:
1, 2 Давление перед клапаном V1
3 Давление между клапанами V1 и V2
4, 5 Давление после клапана V2

Контроль давления:

поз. 2, 3, 4	Rp 1/8
поз. 1, 5	Rp 1/4

Указание:
Рекомендуется менять фильтрующий элемент G1/8 блока клапана на обычных объектах во время ежегодного техобслуживания.
На объектах с повышенной концентрацией загрязнений и пыли смена фильтра должна происходить чаще. Номер заказа: 605 302.

Размеры

Тип	Подключение	Размеры, мм a	b	c	d	e	f	g	Масса, кг	№ магнита	Мощность, ВА, t = 3 с	Мощность (ВА) рабочая	Идент. № изделия	№ заказа ①
W-MF 507 SE	Rp 3/4-1	95	143	61	173	210	87	234	3,8	032/P	120	16	CE-0085 BM 345	605 320
W-MF 512 SE	Rp 1-2	126	176	80	186	223	114	265	6,5	042/P	160	20	CE-0085 BM 345	605 321

Размеры являются приблизительными. Фирма оставляет за собой право на внесение изменений в рамках совершенствования продукции.

① Соединительные фланцы являются принадлежностью и в № заказа не включены.

Газовый мультиблок (резьбового исполнения), состоящий из: двойного магнитного клапана по EN 161 (класс: A), серворегулятора давления по DIN EN 88-1, медленно открывающимся с настраиваемым давлением газа на запуске, газового фильтра

Принцип действия

W-MF 5xx SLE
Два одноступенчатых магнитных клапана нормально закрытых, медленно открывающиеся и быстро закрывающиеся, с серворегулятором давления и газовым фильтром.

Диапазон настройки выходного давления:
4-20 мбар

Монтажные размеры W-MF 5xx SLE

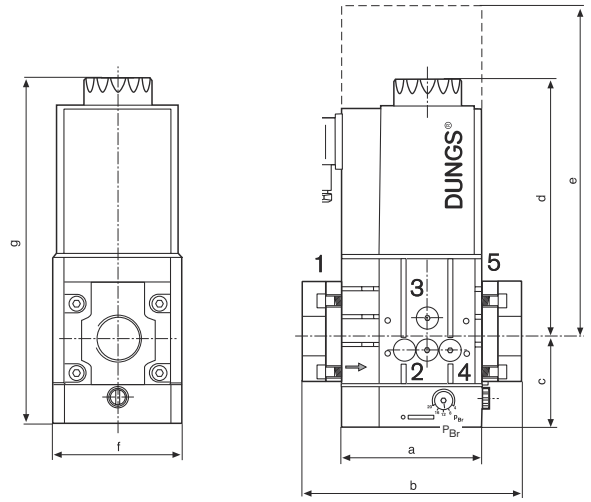

e = необходимое пространство для замены магнитной катушки

Контроль давления

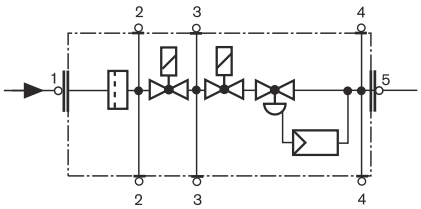

Обозначения:
1, 2 Давление перед клапаном V1
3 Давление между клапанами V1 и V2
4, 5 Давление после клапана V2

Контроль давления:

поз. 2, 3, 4	Rp 1/8
поз. 1, 5	Rp 1/4

Электроподключение

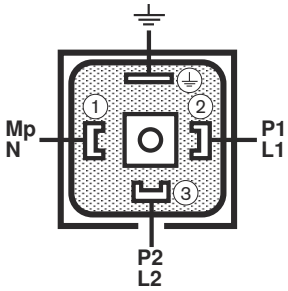

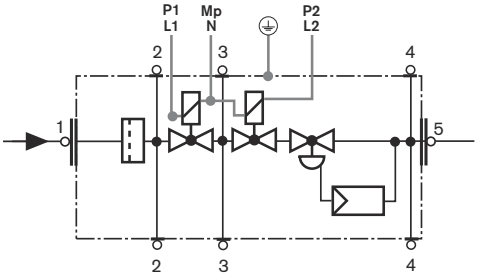

Размеры

Тип	Подключение	Размеры, мм a	b	c	d	e	f	g	Масса, кг	№ магнита	Мощность, ВА, t = 3 с	Мощность (ВА) рабочая	Идент. № изделия	№ заказа ①
W-MF 507 SLE	Rp 3/4-1	95	143	61	173	210	87	234	3,8	032/P	120	16	CE-0085 BM 345	605 326
W-MF 512 SLE	Rp 1-2	126	176	80	186	223	114	265	6,5	042/P	160	20	CE-0085 BM 345	605 327

Размеры являются приблизительными. Фирма оставляет за собой право на внесение изменений в рамках совершенствования продукции.

① Соединительные фланцы являются принадлежностью и в № заказа не включены.

Газовый мультиблок (резьбового исполнения), состоящий из: двойного магнитного клапана по EN 161 (класс А), серворегулятора давления по DIN EN 88-1, фильтр тонкой очистки

Принцип действия

W-MF DLE 055 D01 S20

Два одноступенчатых магнитных клапана нормально закрытых, быстро открывающихся, быстро закрывающихся с серворегулятором давления и фильтром. Клапаны управляются оба одновременно. При давлении подключения > 50 мбар необходима дополнительная установка регулятора давления FRS.

Монтажные размеры W-MF DLE 055 D01 S20

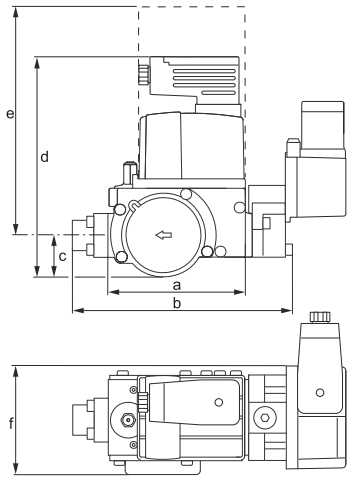

Контроль давления

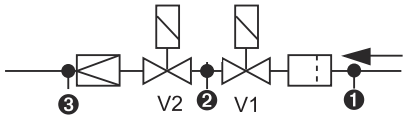

Место измерения 1: давление перед клапаном V1
Место измерения 2: давление между клапанами V1 и V2
Место измерения 3: регулировочное давление газа

Электроподключение

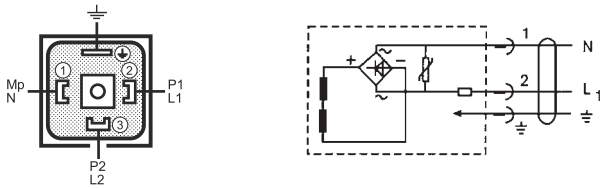

DN 3/4" с муфтовым соединением

Технические характеристики:

Среда сухая:	газы согласно рабочему листу DVGW G 260/I, а также биогаз и газ после очистных сооружений с макс. содерж. H_2S 0,1% об.
Давл. раб. макс.:	65 мбар
Клапан магнитн.:	согласно EN 161, класс А
Материал газопроводящих элементов:	корпус: алюминий, сталь, без цветн. металлов; уплотнения: NBR, пробка
Напряжение / частота	~ (AC) 50-60 Гц 230 В (+10% - 15%); другие напряжения по запросу
Класс защиты:	IP 54
Электро-подключение:	штекеры согласно DIN EN 175 301-803
Подсоединение изм. газа:	G 1/8 DIN 150 228, по центру входа клапана
Темп. окр. среды:	от -15°C до +60°C
Монтажное положение:	магнит в положении от вертикального до горизонтального

Диапазон давления регулирования **3–15 мбар**

Примечание:

Мультиблок используется в горелках WG5/1A LN.

Размеры

Тип	Rp	Время открытия	Монтажные размеры a	b	c	d	e	f	Мощность/ потребление тока ~(AC) 230 В; + 20 C	Масса, кг	Идент. № изделия	№ заказа ①
MBC-65	Rp 1/2	< 1 c	105	148	31	160	226	76	18 ВА	1,5	CE-0085 AU 0377	605 240

Размеры являются приблизительными. Фирма оставляет за собой право на внесение изменений в рамках совершенствования продукции.

① Соединительные фланцы являются принадлежностью и в № заказа не включены.

Газовый мультиблок (резьбового исполнения), состоящий из: двойного магнитного клапана по EN 161 (класс A), серворегулятора давления по DIN EN 88-1, фильтр тонкой очистки

Принцип действия

W-MF DLE 055 D01 S22

Два одноступенчатых магнитных клапана нормально закрытых, быстро открывающихся, быстро закрывающихся с серворегулятором давления и фильтром. Клапаны управляются отдельно друг от друга, что позволяет провести контроль герметичности при помощи реле давления между клапанами и программы проверки в W-FM20. При давлении подключения > 50 мбар необходима дополнительная установка регулятора давления FRS.

Монтажные размеры W-MF DLE 055 D01 S22

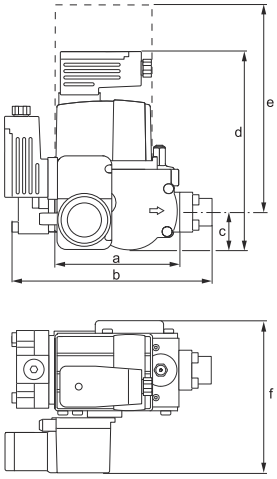

Контроль давления

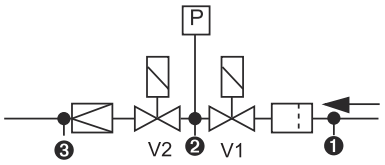

Место измерения 1: давление перед клапаном V1
Место измерения 2: давление между клапанами V1 и V2
Место измерения 3: регулировочное давление газа

Электроподключение

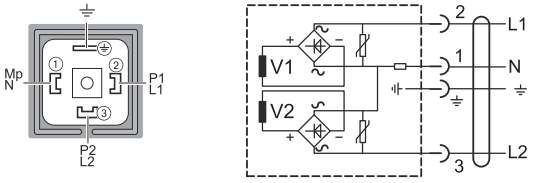

DN 3/4" с муфтовым соединением

Технические характеристики:

Среда сухая:	газы согласно рабочему листу DVGW G 260/l, а также биогаз и газ после очистительных сооружений с макс. содерж. H_2S 0,1% об.
Давл. раб. макс.:	65 мбар
Клапан магнитн.:	согласно EN 161, класс A
Материал газопроводящих элементов:	корпус: алюминий, сталь, без цветн. металлов; уплотнения: NBR, пробка
Напряжение / частота	~ (AC) 50-60 Гц 230 В (+10% - 15%); другие напряжения по запросу
Класс защиты:	IP 54
Электро-подключение:	штекеры согласно DIN EN 175 301-803
Подсоединение изм. газа:	G 1/8 DIN 150 228, по центру входа клапана
Темп. окр. среды:	от -15°C до +60°C
Монтажное положение:	магнит в положении от вертикального до горизонтального

Диапазон давления регулирования **3–15 мбар**

Примечание:
Мультиблок используется в горелках WG10/0-D ZM-LN.

Размеры

Тип	Rp	Время открытия	Монтажные размеры a	b	c	d	e	f	Мощность/ потребление тока ~(AC) 230 В; + 20 C	Масса, кг	Идент. № изделия	№ заказа ①
MBC-65	Rp 1/2	< 1 c	105	148	31	160	226	123	25 BA	1,5	CE-0085 AU 0377	605 284

Размеры являются приблизительными. Фирма оставляет за собой право на внесение изменений в рамках совершенствования продукции.

① Соединительные фланцы являются принадлежностью и в № заказа не включены.

Gtksnab
Оборудование для жизни

Мы ценим каждого клиента и предлагаем широкий ассортимент продукции. Оборудование соответствует всем директивам безопасности и имеет необходимые лицензии. Быстрая доставка по всей России и СНГ. Самовывоз со склада в Москве. Квалифицированные специалисты всегда готовы проконсультировать и помочь подобрать нужные запчасти. Доверьтесь нашему многолетнему опыту и надежности поставок! Интернет-магазин "Gtksnab".

Остались вопросы?
Нужно подобрать или заказать деталь?

Email
order@gtksnab.ru

Телефон
+7 (495)131-57-49

Whatsapp
+7(985) 991-80-53

Telegram
@gtksnab

Сайт
gtksnab.ru