RUS CZ PL TR

DUNGS®
Combustion Controls

Декларация соответствия требованиям ЕС **Инструкция по эксплуатации и монтажу**	**Prohlášení o shodě EU** **Návod k použití**	**Deklaracja zgodności UE** **Instrukcja obsługi**	**AT Uygunluk Beyanı** **Çalıştırma ve montaj talimatları**
DMV.../11 eco / DMV-D.../11 eco / DMV-DLE.../11 eco			
Двойной электромагнитный клапан	**Dvojitý magnetický ventil**	**Zawór elektromagnetyczny podwójny**	**İkili manyetik ventil**
Номинальные внутренние диаметры **Jmenovité světlosti** **średnice znamionowe** **Nominal çaplar**		**Rp 2 (DN 50)** **DN 65 – DN 125**	

DMV.../11 eco / DMV-D.../11 eco / DMV-DLE.../11 eco
254 269

MC • Edition 09.18 • Nr. 254 269

RUS CZ PL TR

DUNGS®
Combustion Controls

Декларация соответствия требованиям ЕС	Prohlášení o shodě EU	Deklaracja zgodności UE	AT Uygunluk Beyanı
Продукт / Produkt Produkt / Ürün	**DMV.../11 eco DMV-D.../11 eco DMV-DLE.../11 eco**	**Двойной электромагнитный клапан Dvojitý magnetický ventil Zawór elektromagnetyczny podwójny İkili manyetik ventil**	
Производитель / Výrobce Producent / Üretici	**Karl Dungs GmbH & Co. KG Karl-Dungs-Platz 1 D-73660 Urbach, Germany**		
настоящим подтверждает, что все продукты в настоящем перечне прошли **испытание ЕС типового образца** и отвечают следующим нормам безопасности: **Технические условия ЕС для газовых приборов 2016/426** **Директива ЕС по оборудованию, работающему под давлением 2014/68** в действующей редакции. В случае внесения в прибор несанкционированных нами изменений данная декларация теряет силу.	tímto prohlašuje, že produkty uvedené v přehledu byly předmětem **přezkoušení typu podle směrnic EU** a splňují hlavní nároky na bezpečnost následujících předpisů: **Nařízení EU o spotřebičích plynných paliv 2016/426** **Směrnice EU o tlakových zařízeních 2014/68** v platném znění. V případě námi neschválené změny na přístroji ztrácí toto prohlášení platnost.	niniejszym oświadcza, że produkty wymienione w tym zestawieniu zostały poddane **badaniu zgodności z wzorcem konstrukcyjnym UE** i spełniają istotne wymogi bezpieczeństwa następujących przepisów: **Rozporządzenie UE w sprawie urządzeń spalających paliwa gazowe 2016/426** **Dyrektywa UE w sprawie urządzeń ciśnieniowych 2014/68** w obowiązującym brzmieniu. W razie wprowadzenia w urządzeniu niedozwolonych przez producenta zmian niniejsza deklaracja traci ważność.	Yukarıda adı geçen üretici, bu genel bakışta belirtilen ürünlerin **AT tip incelemesine** tabii tutulduğunu ve aşağıda belirtilen güncel yönetmeliklerinin **AT Gaz Yakan Cihazlar Yönetmeliği 2016/426** **AT Basınçlı Ekipmanlar Yönetmeliği 2014/68** önemli güvenlik gerekliliklerine uygunluğunu beyan ediyor. Cihazda, firmamız tarafından onaylanmamış değişikliklerin yapılması halinde bu uygunluk beyanı geçerliliğini kaybeder.
Основание для испытания ЕС типового образца Podklady pro přezkoušení typu podle směrnic EU Podstawa badania zgodności z wzorem konstrukcyjnym UE AT Tip İncelemesi esasları		**EN 126 ISO 23551-8**	
Срок действия/Свидетельство Platnost/osvědčení Okres ważności/zaświadczenie Geçerlilik süresi/Sertifika		**2028-09-17 CE0036**	**2028-02-27 CE-0123CT1225**
Уполномоченный орган Příslušná instituce Jednostka notyfikowana Yetkili kuruluşlar		**2014/68/EU TÜV SÜD Industrie Service GmbH** Westendstraße 199 D-80686 München Germany Notified Body number: 0036	**(EU) 2016/426 TÜV SÜD Product Service GmbH Zertifizierstellen** Ridlerstraße 65 D-80339 München Germany Notified Body number: 0123
Проверка системы контроля качества Kontrola systému QS Kontrola systemu QS Kalite Kontrol sisteminin denetimi		Выбранная схема сертификации соответствия: модуль B+D Zvolený postup stanovení shody: Modul B+D Wybrana ocena zgodności: moduł B+D Seçilen uygunluk yöntemi: Modül B+D	

Dr.-Ing. Karl-Günther Dalsaß,
Директор / Jednatel
Prezes / Genel Müdür
Urbach, 2018-04-21

MC • Edition 09.18 • Nr. 254 269

ZERTIFIKAT ◆ CERTIFICATE ◆ 認證證書 ◆ СЕРТИФИКАТ ◆ CERTIFICADO ◆ CERTIFICAT

Product Service

EU-Type Examination Certificate

No. C5A 18 02 22629 007

Holder of Certificate: **Karl Dungs GmbH & Co. KG**
Karl-Dungs-Platz 1
73660 Urbach
GERMANY

Product: **Fittings (Gas)**
Multifunctional control

Model(s): **Series DMV-... 5.../...eco**

Parameters: Valid from 2018-04-21
PIN CE-0123CT1225

for further information see annex

Tested according to: DIN EN 126:2012
DIN EN 161:2013
DIN EN 13611:2011
ISO 23551-8:2016
ISO 23551-1:2012
ISO 23550:2011

The Certification Body of TÜV SÜD Product Service GmbH confirms according to Annex III (Module B) that the listed product complies with the relevant provisions according to Annex I of Regulation (EU) 2016/426 on appliances burning gaseous fuels. It refers only to the sample submitted for testing and certification and on its technical documentation. See also notes overleaf.

Test report no.: V-M 1600-00/18

Valid until: 2028-02-27

721605

Date, 2018-02-28 (Norbert Hörmann)

TÜV SÜD Product Service GmbH is Notified Body according to Regulation (EU) 2016/426 on appliances burning gaseous fuels with identification No. 0123.

MC • Edition 09.18 • Nr. 254 269

ZERTIFIKAT ◆ CERTIFICATE ◆ 認證證書 ◆ СЕРТИФИКАТ ◆ CERTIFICADO ◆ CERTIFICAT

Product Service

EU-Baumusterprüfbescheinigung

Nr. C5A 18 02 22629 007

Zertifikatsinhaber: **Karl Dungs GmbH & Co. KG**
Karl-Dungs-Platz 1
73660 Urbach
DEUTSCHLAND

Produkt: **Ausrüstungen (Gas)**
Mehrfachstellgerät

Modell(e): **Baureihe DMV-... 5.../...eco**

Kenndaten: Gültig ab 21.04.2018
PIN CE-0123CT1225

alle weiteren Kenndaten siehe Anhang

Geprüft nach: DIN EN 126:2012
DIN EN 161:2013
DIN EN 13611:2011
ISO 23551-8:2016
ISO 23551-1:2012
ISO 23550:2011

Die Zertifizierstelle von TÜV SÜD Product Service GmbH bestätigt gemäß Anhang III (Modul B) die Übereinstimmung des bezeichneten Produktes mit den wesentlichen Anforderungen gemäß Anhang I der Verordnung (EU) 2016/426 über Geräte zur Verbrennung gasförmiger Brennstoffe. Prüfgrundlage ist ausschließlich das zur Prüfung und Zertifizierung vorgestellte Prüfmuster sowie dessen technische Dokumentation. Umseitige Hinweise sind zu beachten.

Prüfbericht Nr.: V-M 1600-00/18

Gültig bis: 2028-02-27

721604

Datum, 2018-02-28 (Norbert Hörmann)

TÜV SÜD Product Service GmbH ist notifizierte Stelle gemäß der Verordnung (EU) 2016/426 über Geräte zur Verbrennung gasförmiger Brennstoffe mit der Kennnummer 0123.

TÜV SÜD Product Service GmbH · Zertifizierstelle · Ridlerstraße 65 · 80339 München · Germany

MC • Edition 09.18 • Nr. 254 269

RUS CZ PL TR

DUNGS®
Combustion Controls

Инструкция по эксплуатации и монтажу

Двойной электромагнитный клапан
Тип DMV.../11 eco
Тип DMV-D.../11 eco
Тип DMV-DLE.../11 eco
Номинальные внутренние диаметры
Rp 2 (DN 50)
DN 65 - 125

Provozní a montážní návod

Dvojitý magnetický ventil
Typ DMV.../11 eco
Typ DMV-D.../11 eco
Typ DMV-DLE.../11 eco
Jmenovité světlosti
Rp 2 (DN 50)
DN 65 - 125

Instrukcja obsługi i montażu

Zawór elektromagnetyczny podwójny
typ DMV.../11 eco
typ DMV-D.../11 eco
typ DMV-DLE.../11 eco
średnice znamionowe
Rp 2 (DN 50)
DN 65 - 125

Kullanım ve Montaj Kılavuzu

İkili manyetik ventil
Tip DMV.../11 eco
Tip DMV-D.../11 eco
Tip DMV-DLE.../11 eco
Nominal çap
Rp 2 (DN 50)
DN 65 - 125

Положение при монтаже
Poloha vestavění
Położenie zabudowy
Montaj pozisyonu

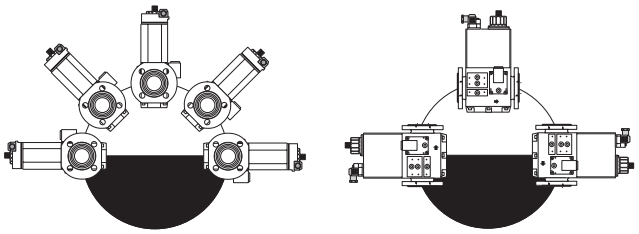

Электрическое соединение
Elektrický přípoj
Podłączenie elektryczne
Elektrik bağlantısı
IEC 730-1 (VDE 0631 T1)

Заземление согласно местным инструкциям
Uzemnění podle místních předpisů
Uziemienie zgodnie z lokalnymi przepisami
Yerel yönetmeliklere göre topraklama

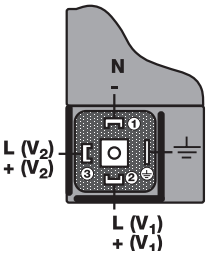

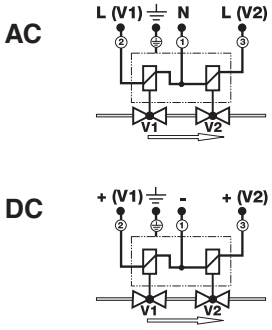

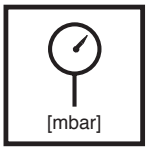

Макс. рабочее давление
Max. provozní tlak
Maks. ciśnienie robocze
Max. İşletme basıncı
$p_{max.}$ = 500 mbar (50 kPa)

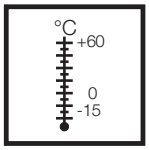

Температура окружающей среды / Teplota okolí / Temperatura otoczenia / Çevre sıcaklığı
-15 °C … +60 °C (Стандарт/ Standard/Standard/Standart)
0 °C … +60 °C (Витон/Viton/ Viton/Viton)

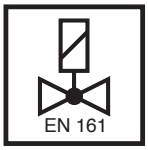

V1+V2 **класс A, группа 2**
V1+V2 **třída A, skupina 2**
V1+V2 **Klasa A, grupa 2**
V1+V2 **Sınıf A/ Grup 2**
согласно / podle / wg / göre
EN 161

Вид защиты
Krytí
Rodzaj ochrony
Koruma türü
IP 54 согласно / podle / wg / göre
IEC 529 (DIN EN 60 529)

U_n ~(AC) 230 V
или/nebo/lub/veya
~(AC) 110 V
=(DC) 24 V
Продолжительность включения/ Doba zapnutí / czas włączenia / Devrede kalma süresi **100 %**

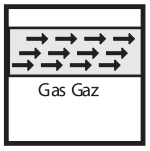

Семейство / Skupina / Rodzina / Familya 1 + 2 + 3
Не содержит цветных металлов, предназначается для газов, содержащих не более 0,1 об. % сухого H_2S. / Prostý barevných kovů, vhodný pro suché plyny s obsahem až max. 0,1 obj. % H_2S. / Nie zawiera metali kolorowych, przeznaczony dla gazów o maksymalnej zawartości 0,1 % objętościowych suchego H_2S . / Tunç dökümü içermez, azm. hacimsel % 0,1 kuru H_2 S içeren gazlar için uygundur.

MC • Edition 09.18 • Nr. 254 269

Пункты для измерения давления
Snímače tlaku
Punkty pomiaru ciśnienia
Basınç çıkışları

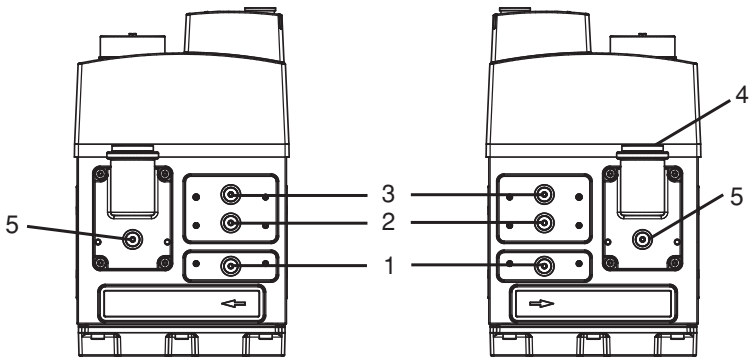

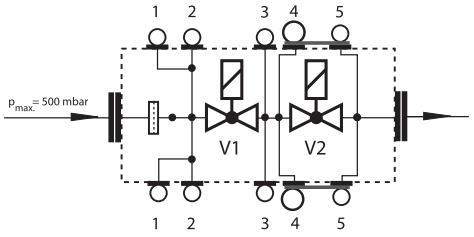

1,2,3,5
Резьбовая пробка, Šroub uzávěru, Korek z gwintem, Kapak cıvatası
G 1/8 DIN ISO 228

Резьбовые пробки **1, 2, 3, 5** могут заменяться измерительным патрубком G 1/8, отвечающим нормам DIN ISO 228.

Šrouby uzávěru **1, 2, 3, 5** mohou být také nahrazeny měřicím nástavcem G 1/8 DIN ISO 228.

Korki z gwintem **1, 2, 3, 5** mogą zostać również zastąpione króćcem pomiarowym G 1/8 DIN ISO 228.

Kapak cıvataları **1, 2, 3, 5** yerine bir ölçme ağzı G 1/8 DIN ISO 228 da takılabilir.

4, 5
Отверстия для присоединения комплектующих.
Spojovací vývrt pro příslušenství systému.
Otwór przyłączeniowy do wyposażenia systemowego.
Sistem aksesuarları için bağlantı borusu.
G 3/4 DIN ISO 228

Пункты для измерения давления
Snímače tlaku
Punkty pomiaru ciśnienia
Basınç çıkışları

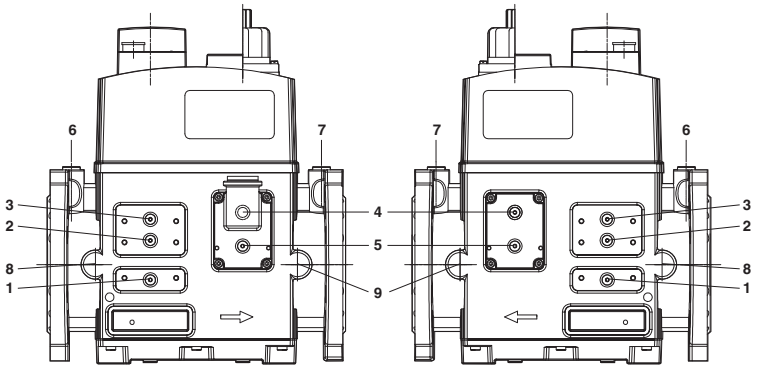

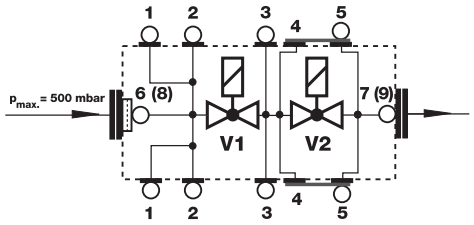

1, 2, 3, 5
Резьбовая пробка / Šroub uzávěru / Śruba zamykająca / Kapak civatası
G 1/8 DIN ISO 228
6, 7
G 1/4 DIN ISO 228
8,9
G 1/2 по желанию / opčně / opcjonalnie / opsiyon

Вместо резьбовых пробок **1,2,3,5** можно также применять измерительный патрубок G 1/8 DIN ISO 228.

Závěrné šrouby **1, 2, 3, 5** mohou být také nahrazeny měřicím nástavcem G 1/8 DIN ISO 228.

Śruby zamykające **1, 2, 3, 5** można także zastąpić króćcem pomiarowym G 1/8 DIN ISO 228

1, 2, 3, 5 nolu kapak civatalarının yerine G 1/8 DIN ISO 228 normlu ölçüm elemanları da takılabilir.

4
Закрытое соединительное отверстие для трубопроводной арматуры.
Zakrytý spojovací otvor pro příslušenství systému.
Osłonięty otwór łączący dla osprzętu systemowego
Sistem aksesuarı için saklı bağlantı deliği

Сборочные размеры / Montážní rozměry / Wymiary montażowe / Boyutlar [mm]

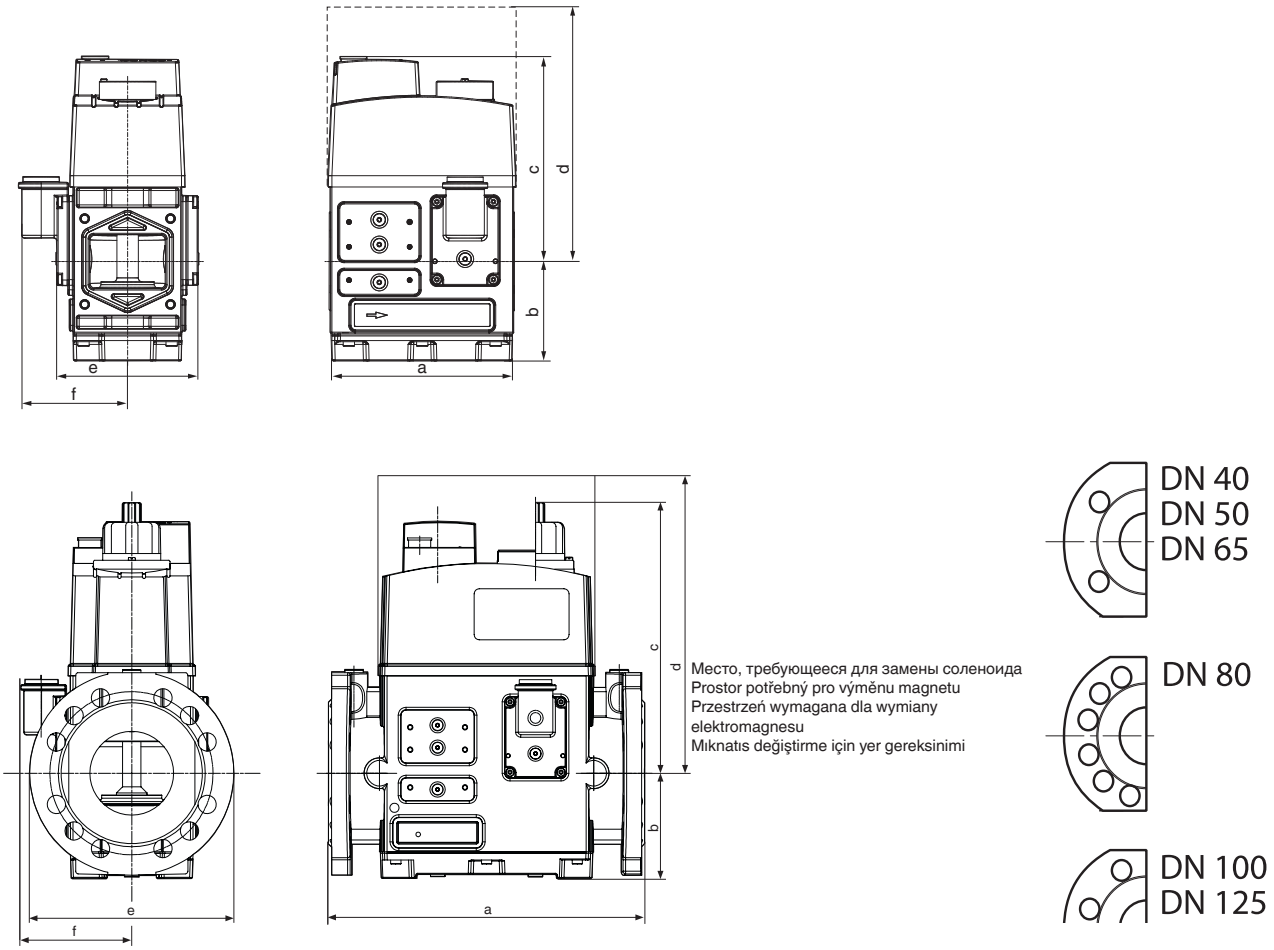

Тип Typ Typ Tip	DN	ремя размыкания Doba otevření Czas otwarcia Açma zamanı	Сборочные размеры / Montážní rozměry / Wymiary montażowe / Boyutlar [mm] a	b	c	d	e	f	Вес Hmotnost Masa Ağırlık [kg]
DMV 525/11 eco	Rp 2 (DN 50)	< 1 s	162	88	179	275	125	97	7,2
DMV 5065/11 eco	DN 65	< 1 s	290	88	179	275	185	97	10,0
DMV 5080/11 eco	DN 80	< 1 s	310	104	246	370	200	109	16,3
DMV 5100/11 eco	DN 100	< 1 s	350	119	292	450	220	116	24,2
DMV 5125/11 eco	DN 125	< 1 s	400	142	329	500	255	125	31,7
DMV-D 525/11 eco	Rp 2 (DN 50)	< 1 s	162	88	179	275	125	97	7,2
DMV-D 5065/11 eco	DN 65	< 1 s	290	88	179	275	185	97	10,0
DMV-D 5080/11 eco	DN 80	< 1 s	310	104	246	370	200	109	16,3
DMV-D 5100/11 eco	DN 100	< 1 s	350	119	292	450	220	116	24,2
DMV-D 5125/11 eco	DN 125	< 1 s	400	142	329	500	255	125	31,7
DMV-DLE 525/11 eco	Rp 2 (DN 50)	20 s	162	88	179	275	125	97	7,2
DMV-DLE 5065/11 eco	DN 65	20 s	290	88	179	275	185	97	10,0
DMV-DLE 5080/11 eco	DN 80	20 s	310	104	265	370	200	109	16,5
DMV-DLE 5100/11 eco	DN 100	20 s	350	119	346	450	220	116	24,5
DMV-DLE 5125/11 eco	DN 125	20 s	400	142	387	500	255	125	32,0

Мощность / потребление тока при ~(AC) 230 V, + 20 °C Výkon / příkon proudu při ~(AC) 230 V, + 20°C Moc / pobór prądu przy ~(AC) 230 V, + 20°C Güç / ~(AC) 230 V'da akım girişi, + 20 °C	Исполнение provedení wersja Yapılış	Мощность притяжения прибл. [Вт] přitahovací výkon cca [W] moc rozruchowa ok. [W] Çekici güç yakl. [W]	Мощность удержания прибл. [Вт] přídržný výkon cca [W] moc trzymania ok. [W] Tutma gücü yakl. [W]	Пусковой ток [A] přitahovací proud [A] prąd rozruchowy [A] Çekme akımı [A]	Ток удержания [A] přídržný proud [A] prąd trzymania [A] Blokaj akımı [A]
Все данные являются эффективными значениями Všechny údaje představují efektivní hodnoty **Wszystkie podane wartości są wartościami rzeczywistymi.** Tüm veriler efektif değerlerden oluşmaktadır	**DMV-... 525/11 eco**	**2x65**	**2x16**	**2x0,32**	**2x0,11**
	DMV-... 5065/11 eco	**2x65**	**2x16**	**2x0,32**	**2x0,11**
	DMV-... 5080/11 eco	**2x95**	**2x20**	**2x0,54**	**2x0,20**
	DMV-... 5100/11 eco	**2x125**	**2x25**	**2x0,54**	**2x0,20**
	DMV-... 5125/11 eco	**2x125**	**2x25**	**2x0,54**	**2x0,20**

Двойной электромагнитный клапан следует предохранять от загрязнений, применяя специальный грязеуловитель с встроенной сеткой.
Dvojitý magnetický ventil chránit vhodným lapačem nečistot před znečistěním, síto je instalováno.
Zwór elektromagnetyczny podwójny należy chronić przed zabrudzeniami przez zastosowanie odpowiedniego filtra! Zabudowane zostało sitko.
İkili manyetik ventili uygun pislik tutucu elemanı ile pisliklere karşı koruyun, elek takılıdır.

ISO 7005-2

Установочный штифт / Závrtný šroub Šruba dwustronna / Setskur	**макс. момент затяжки** (плоское соединение) **/ max. utahovací momenty** (ploché spojení) **maks. momenty obrotowe** (połączenie płaskie) **/ Maks. torklar** (flanş bağlantısı)	
M 12 x 55 (DN 25)	**10 Nm … 40 Nm**	Соблюдайте требования к используемой прокладке! Dodržujte nároky použitého těsnění. Przestrzegać wymogów związanych z zastosowanym uszczelnieniem! Kullanılan contaya ilişkin gereklilikleri dikkate alın!
M 16 x 65 (DN 40/50/65/80100) M 16 x 75 (DN 125)	**40 Nm … 90 Nm**	
M 20 x 80 (DN 150) M 20 x 90 (DN 200)	**90 Nm … 170 Nm**	

Монтаж

1. Вставить шпильки A.
2. Установить уплотнитель B.
3. Вставить шпильки C.
4. Затянуть шпильки A+C. **Следите за правильной посадкой уплотнителя!**
5. После окончания работ провести проверку на герметичность и правильность функционирования!

Montáž

1. Vsadit závrtné šrouby A. Obrázek 1.
2. Vsadit těsnění B.
3. Vsadit závrtné šrouby C.
4. Závrtné šrouby A + C utáhnout. **Dbát na korektní uložení těsnění!**
5. Po montáži provést zkoušku těsnosti a funkční zkoušku.

Montaż

1. Osadzić śruby dwustronne, rysunek 1.
2. Osadzić uszczelkę B.
3. Osadzić śruby dwustronne C.
4. Dokręcić śruby dwustronne A+C. **Zapewnić prawidłowe osadzenie uszczelki!**
5. Po zakończeniu montażu skontrolować szczelność i działanie.

Montaj

1. Pimli civatayı A takın Ωekil 1.
2. Contayı B takın.
3. Pimli civatayı B takın.
4. Pimli civataları A+C sıkın. **Contaların düzgün oturmasına dikkat edin!**
5. Montaj işleminden sonra sızdırmazlık ve fonksiyon kontrolünü yapın.

1

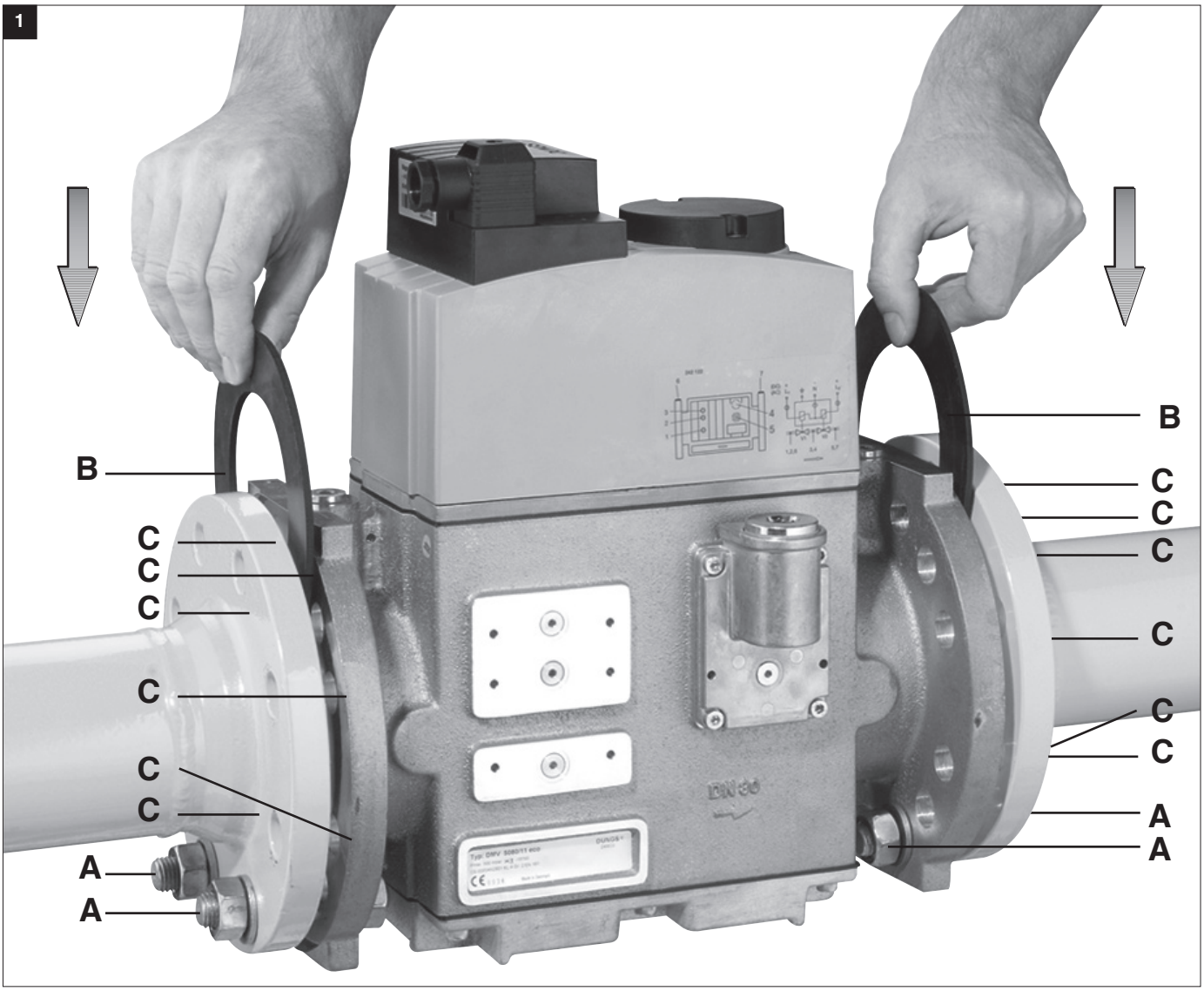

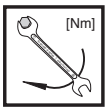

Макс. крутящие моменты/ Трубопроводная арматура max. krouticí momenty / příslušenství systému Maks. momenty obrotowe/wyposażenie systemu max. Tork değerleri / Sistem aksesuarı	M3	M4	M5	M6	M8	G⅛	G¼	G½	G¾
	1,2 Nm	2,5 Nm	5 Nm	7 Nm	15 Nm	5 Nm	7 Nm	10 Nm	15 Nm

Используйте специальные инструменты!
Používat vhodné nářadí!
Wykorzystać odpowiednie narzędzia!
Uygun alet kullanın!

Винты вкручивайте крестообразно!
Šrouby utahovat křížem!
Śruby dokręcać na krzyż!
Civataları çapraz sıralamaya göre sıkın!

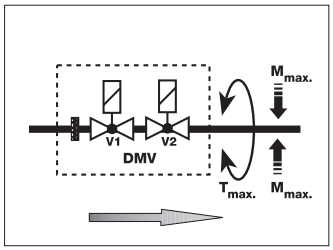

Узел запрещается использовать в качестве рычага.
Přístroj nesmí být používán jako páka!
Urządzenia nie używać w charakterze dźwigni.
Cihaz kol olarak kullanılmayacaktır.

DN	40	50	65	80	100	125	
$M_{max.}$	610	1100	1600	2400	5000	6000	[Nm] t ≤ 10 s
$T_{max.}$	200	250	325	400	400	400	[Nm] t ≤ 10 s

Соединение проводника заземления к кожуху клапана

Конструкция двойных электромагнитных клапанов предусматривает дополнительное соединение проводника заземления к кожуху клапана на входном фланце:

DMV... 5065-5125/11 eco
Сквозное отверстие ø 4,5 мм для вкручивания винтов M5

Проводник заземления соединять согласно местным инструкциям.

Připojení ochranného vodiče na pouzdro ventilu

Dvojité magnetické ventily jsou připraveny pro připojení dodatečného ochranného vodiče na vstupní přírubu pouzdra ventilu:

DMV... 5065-5125/11 eco
Otvor průchozího otvoru ø 4,5 mm pro šroub M5

Připojení ochranného vodiče se provádí podle místních předpisů.

Podłączenie przewodu ochronnego do korpusu zaworu

Zawory elektromagnetyczne podwójne są przygotowane do podłączenia dodatkowego przewodu ochronnego na kołnierzu wlotowym korpusu zaworu.

DMV... 5065-5125/11 eco
Otwór przelotowy ø 4,5 mm pod śrubę M5.

Podłączenie przewodu ochronnego należy przeprowadzić zgodnie z lokalnymi przepisami.

Ventil gövdesindeki toprak hattı

İkili manyetik ventil, iave bir toprak hattı ventil gövdesindeki giriş flanşına bağlanabilecek şekilde hazırlanmıştır.

DMV... 5065-5125/11 eco
M5 vida için delik ø 4,5 mm

Toprak hattı bağlantısı yerel yönetmeliklere göre yapılacaktır.

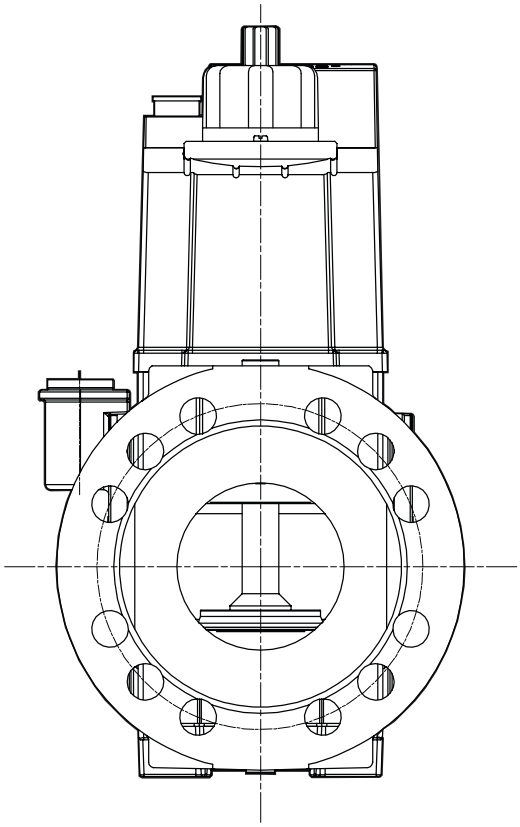

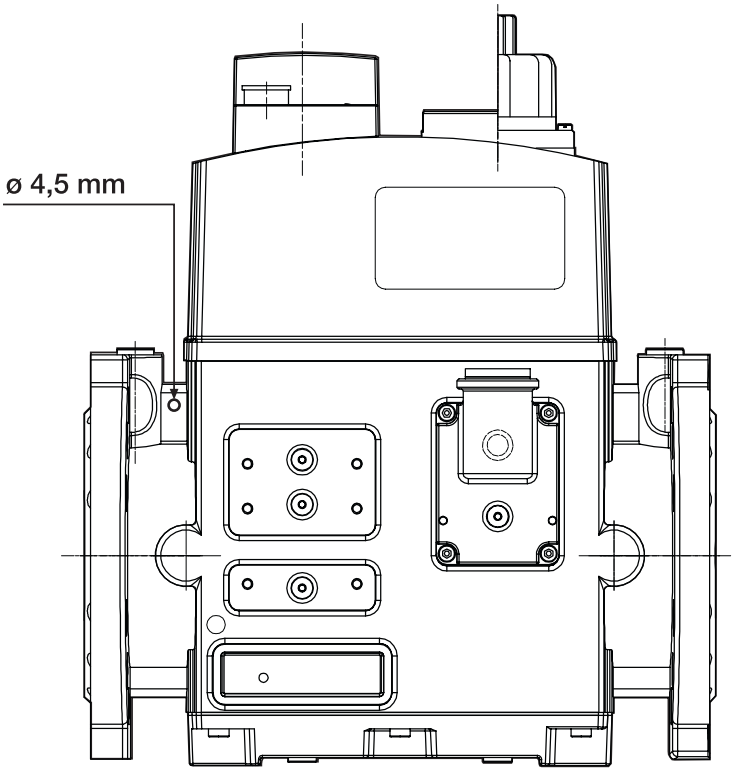

DMV-D / DMV-DLE eco
Регулировка главного потока

Регулировка главного потока производится на открытом клапане. Установку на клапане V1 выполнить во время рабочего режима. Регулярно контролировать заданные параметры. Минимальный заданный объемный поток:

$\mathring{V}_{min./mini.} > 0.1 \times \mathring{V}_{max./maxi.}$

DMV-D / DMV-DLE eco
Nastavení hlavního množství

Nastavení hlavního množství se provádí na otevřeném ventilu. Nastavení na ventilu V1 provést za provozu, nastavené hodnoty stále kontrolovat.
Nejmenší nastavitelný objemový proud:

$\mathring{V}_{min./mini.} > 0.1 \times \mathring{V}_{max./maxi.}$

DMV-D / DMV-DLE eco
Regulacja strumienia głównego

Regulację strumienia głównego należy przeprowadzić na otwartym zaworze.
Regulację zaworu V1 przeprowadzić w czasie eksploatacji, stale kontrolować nastawione wartości.
Najmniejszy nastawiony strumień objętości:

$\mathring{V}_{min./mini.} > 0.1 \times \mathring{V}_{max./maxi.}$

DMV-D / DMV-DLE eco
Ana akış miktarı ayarı

Ana akış miktarı ayarı açık olan ventilde yapılır.
V1 Ventilinde yapılacak ayar ventil çalışırken yapılacaktır. Ayar değerlerini sürekli olarak kontrol edin.
Ayarlanabilir en küçük debi değeri:

$\mathring{V}_{min./mini.} > 0.1 \times \mathring{V}_{max./maxi.}$

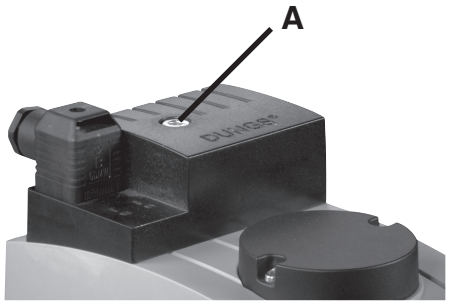

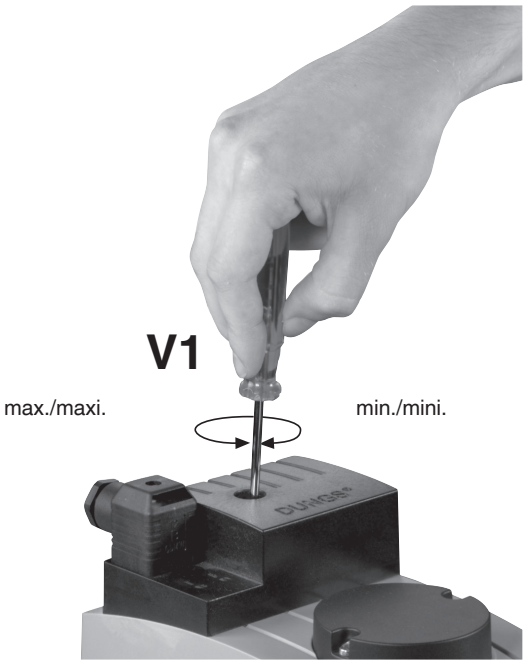

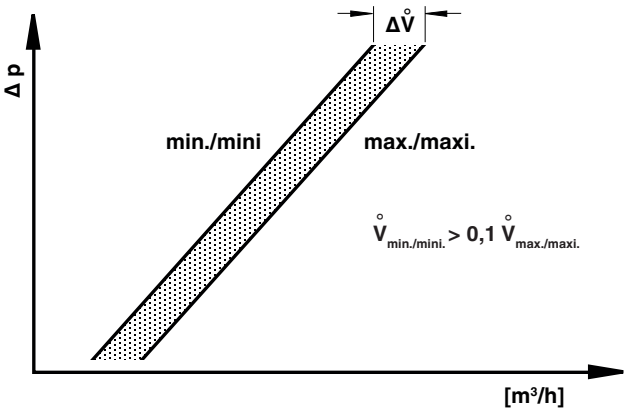

1. Выкрутить винт A.
2. Произвести настройку.
3. Снова вкрутить винт A.

1. Šroub A vyšroubovat.
2. Provést nastavení.
3. Šroub A zašroubovat.

1. Wykręcić śrubę A.
2. Wykonać ustawienie.
3. Wkręcić śrubę A.

1. Cıvatayı (A) çıkarınız.
2. Ayarları yapınız.
3. Cıvatayı (A) takınız.

DMV-DLE eco
Настройка скоростного подъема $\mathring{V}_{старт.}$

Заводская настройка DMV-DLE: настройка скоростного подъема не произведена

1. Открутить регулировочный колпачок E гидравлического узла.
2. Регулировочный колпачок повернуть и использовать в качестве инструмента.
3. Поворачивая влево = возрастает скоростной подъем (+).

DMV-DLE eco
Nastavení rychlozdvihu $\mathring{V}_{start}$

Nastavení DMV-DLE ze závodu: rychlozdvih není nastaven.

1. Nastavovací čepičku E odšroubovat od hydrauliky.
2. Nastavovací čepičku obrátit a použít jako nářadí.
3. Otáčení doleva = zvětšení rychlozdvihu (+).

DMV-DLE eco
Nastawienie suwu szybkiego $\mathring{V}_{start}$

Nastawienie fabryczne DMV-DLE: suw szybki nie nastawiony

1. Wykręcić kapturek regulacyjny E z modułu hydraulicznego.
2. Odwrócić kapturek regulacyjny i wykorzystać w charakterze narzędzia.
3. Obrót w lewo = zwiększenie suwu szybkiego (+)

DMV - DLE eco
Hızlı strok ayarı $\mathring{V}$start

Fabrika ayarı DMV - DLE: Hızlı strok ayarı yapılmamıştır

1. Ayar kapağını E hidrolik üniteden sökün.
2. Ayar kapağını döndürün ve alet olarak kullanın.
3. Kapağı sola döndürme = Hızlı stroğun büyütülmesi (+)

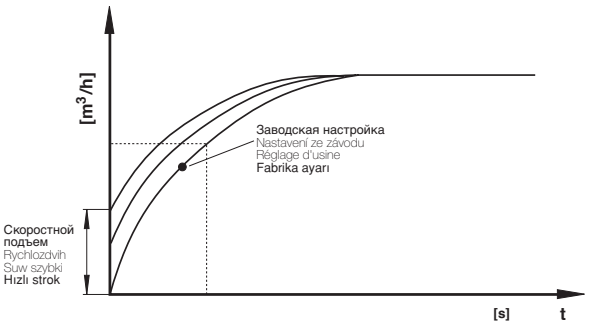

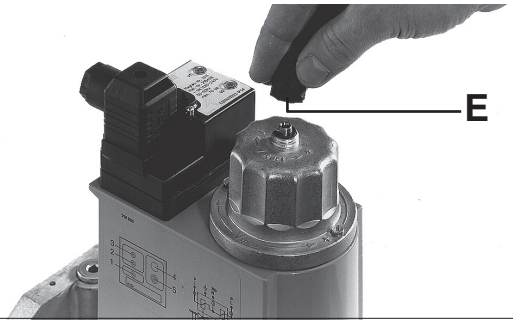

Замена диска для крепления магнита или гидравлического узла

1. Выключить установку.
2. Удалить с винта с потайной головкой A предохранительный лак.
3. Выкрутить винт с потайной головкой A.
4. Выкрутить винт с цилиндрической головкой B.
5. Заменить диск C или гидравлический узел D
6. Вновь вкрутить винты с потайной и цилиндрической головкой. Винт с потайной головкой закрутить так, чтобы гидравлический узел можно было еще поворачивать.
7. Покрыть винт с потайной головкой A предохранительным лаком.
8. **Проверку на герметичность проводить на месте резьбовой пробки 3 $p_{макс.}$ = 500 мбар.**
9. Провести контроль функционирования.
10. Включить установку.

Výměna talíře pro upevnění magnetu/ hydrauliky

1. Zařízení vypnout.
2. Odstranit pojistný lak ze zápustného šroubu A.
3. Zápustný šroub A vyšroubovat.
4. Šoub s válcovou hlavou B vyšroubovat.
5. Talíř C / hydrauliku D vyměnit
6. Zápustný šroub a šroub s válcovou hlavou opět zašroubovat. Zápustný šroub utáhnout pouze tak, aby mohlo být s hydraulikou ještě otáčeno.
7. Zápustný šroub A přetřít pojistným lakem.
8. **Zkouška těsnosti přes snímač tlaku: šroub uzávěru 3 $p_{max.}$ = 500 mbar.**
9. Provést funkční zkoušku.
10. Zařízení zapnout

Wymiana tarczy do zamocowania elektromagnesu/elementu hydraulicznego

1. Wyłączyć instalację.
2. Usunąć lak zabezpieczający śrubę z łbem wpuszczanym A.
3. Wykręcić śrubę z łbem wpuszczanym A.
4. Wykręcić śrubę z łbem walcowym B.
5. Wymienić tarczę C / element hydrauczny D.
6. Wkręcić z powrotem śrubę z łbem wpuszczanym i walcowym. Śrubę z łbem wpuszczanym dokręcić tylko na tyle, aby można było jeszcze obrócić element hydrauliczny.
7. Pomalować śrubę z łbem wpuszczanym A lakiem zabezpieczającym.
8. **Próba szczelności za pomocą punktu pomiaru ciśnienia na korku gwintowanym 3 $p_{max.}$ = 500 mbar.**
9. Przeprowadzić próbę działania.
10. Włączyć instalację

Manyetik sabitleme tablasının/ Hidroliğin değiştirilmesi

1. Sistem kapatılmalıdır.
2. Gömme başlı cıvatanın A üzerindeki emniyet boyası giderilmelidir.
3. Gömme başlı cıvata A çıkarılmalıdır.
4. Silindirik başlı cıvata B çıkarılmalıdır.
5. Tabla C / Hidrolik D değiştirilmelidir.
6. Gömme ve silindirik başlı cıvata tekrar yerine takılmalıdır. Gömme başlı cıvata sadece hidrolik ünite daha çevrilebilecek durumda kalacak kadar sıkılmalıdır.
7. Gömme başlı cıvata A üzerine emniyet boyası sürülmelidir.
8. **Basınç çıkışı kapak cıvatası 3 üzerinden sızdırmazlık kontrolü $p_{max.}$ = 500 mbar.**
9. Fonksiyon kontrolü yapılmalıdır.
10. istem açılmalı, yani devreye sokulmalıdır.

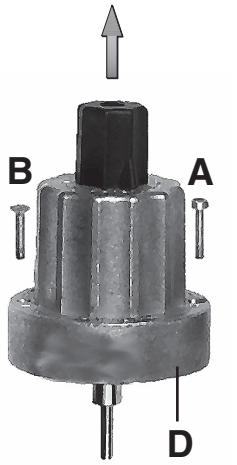

Замена соленоида

Конструкция с диском для крепления соленоида DMV.../11 eco, DMV-D.../11 eco или гидравлическим узлом DMV-DLE.../11 eco

1. Вынуть диск, как описано на стр. 7 в пунктах 1-5 раздела “Замена диска для крепления соленоида / гидравлического узла“.
2. Заменить соленоид. **Соблюдать № соленоида и напряжение!**
3. Смонтировать снова гидравлический узел или диск, как описано на стр. 7 в пунктах 6 - 10 раздела “Замена диска для крепления соленоида / гидравлического узла“.

Výměna magnetu

Provedení s talířem pro upevnění magnetu DMV.../11 eco, DMV-D.../11 eco nebo hydrauliky DMV-DLE.../11 eco

1. Talíř odstranit podle popisu na straně 7 „výměna talíře pro upevnění magnetu / hydrauliky“, bod 1 - 5.
2. Magnet vyměnit. **Zohlednit číslo magnetu a napětí!**
3. Hydrauliku resp. nastavovací talíř namontovat podle popisu na straně 7 „Výměna talíře pro upevnění magnetu / hydrauliky“, bod 6 - 10.

Wymiana elektromagnesu

Wykonanie z tarczą mocowania elektromagnesu DMV.../11 eco, DMV-D.../11 eco lub modułem hydraulicznym DMV-DLE.../11 eco

1. Usunąć tarczę w sposób opisany na stronie 7, punkty 1 - 5, 'Wymiana tarczy mocowania elektromagnesu / modułu hydraulicznego'.
2. Wymienić elektromagnes. **Zastosować elektomagnes o właściwym numerze i napięciu!**
3. Na powrót zamontować moduł hydrauliczny lub tarczę regulacyjną w sposób opisany na stronie 7, punkty 6 - 10, 'Wymiana tarczy mocowania elektromagnesu / modułu hydraulicznego'.

Mıknatıs değiştirmesi

DMV.../11 eco, DMV-D.../11 eco Mıknatıs bağlama diskli veya DMV-DLE.../11 eco hidrolikli versiyonlar

1. Sayfa 7‘da „Mıknatıs bağlama diski veya hidrolik ünitesinin değiştirilmesi“ bölümünde 1-5 nolu maddelerde açıklandığı gibi hidrolik ünitesi / ayar diskini sökün.
2. Mıknatısı değiştirin. **Mıknatıs Nr. ve gerilim değerine dikkat edin!**
3. Sayfa 7‘da „Mıknatıs bağlama diski veya hidrolik ünitesinin değiştirilmesi“ bölümünde 6-10 nolu maddelerde açıklandığı gibi hidrolik ünitesi / ayar diskini tekrar takın.

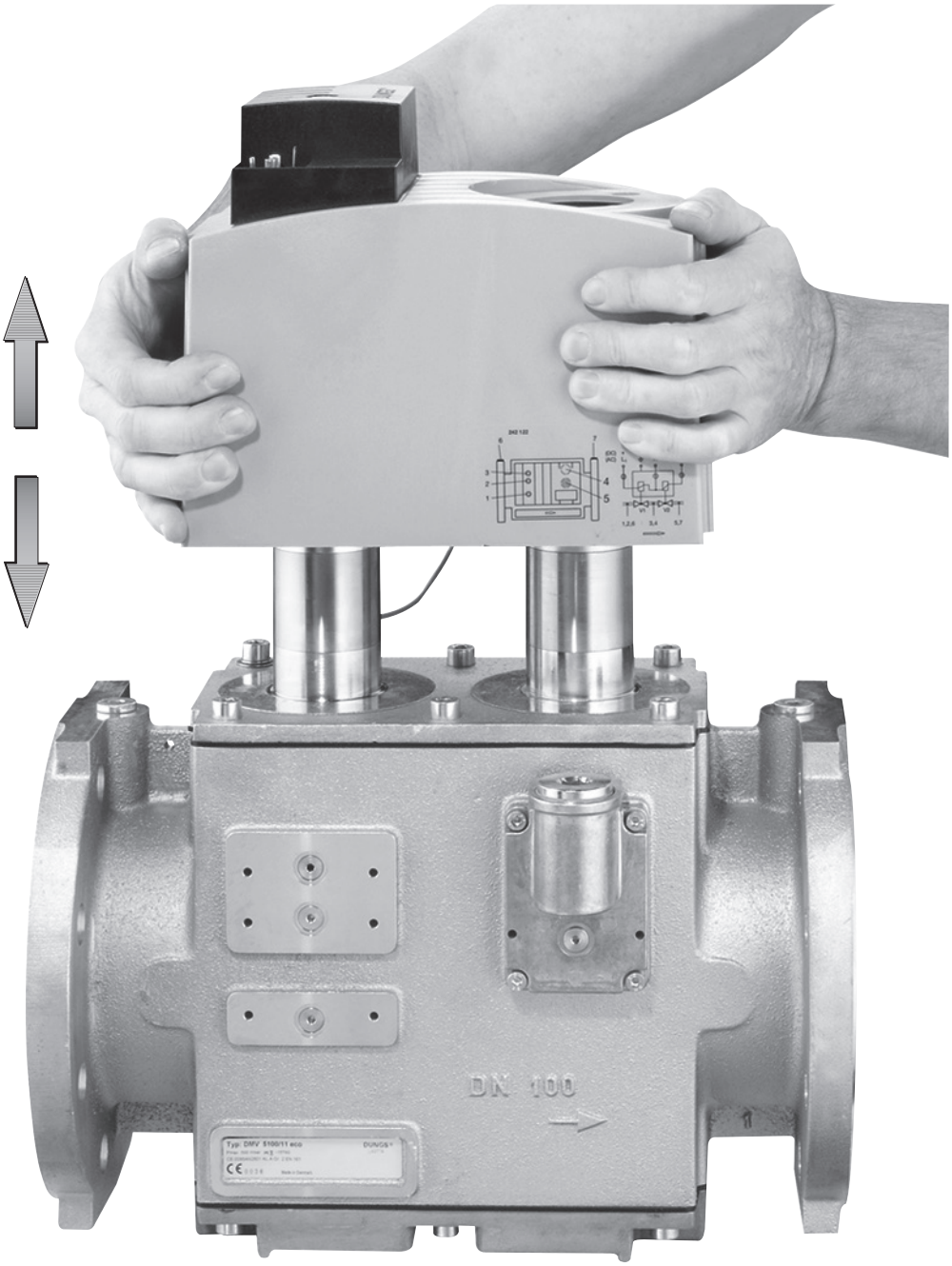

Диаграмма расхода / Průtokový diagram / Charakterystyki przepływu / Akış diyagramı

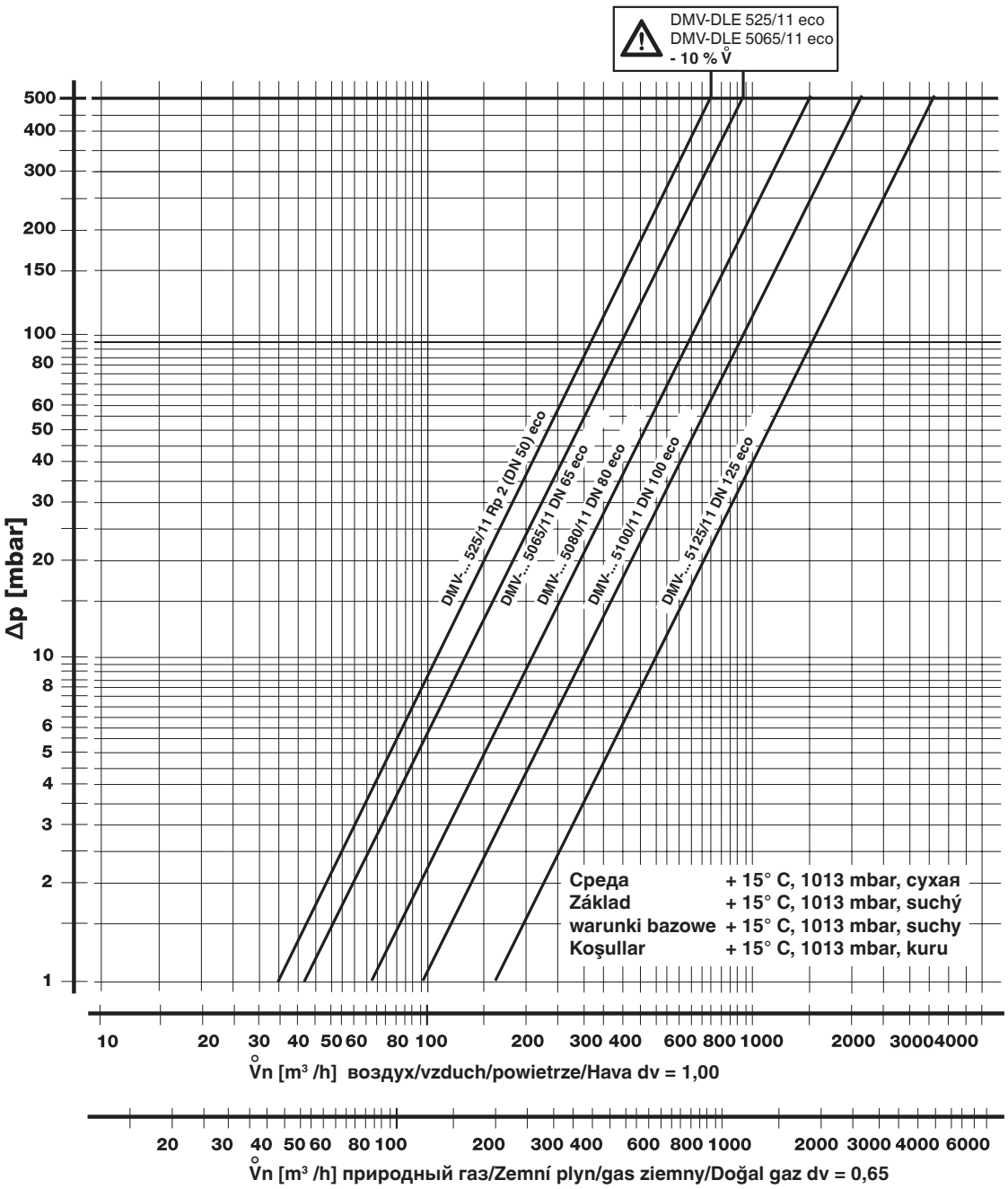

$$\mathring{V}_{\text{применяемый газ/použitý plyn/stosowany gaz/kullanılan gaz}} = \mathring{V}_{\text{воздух/vzduch/powietrze/Hava}} \times f$$

$$f = \sqrt{\frac{\text{плотность воздуха / Hustota vzduchu / gęstość powietrza / Havanın özgül ağırlığı}}{\text{плотность применяемого газа / Hustota použitého plynu / gęstość stosowanego gazu / Kullanılan gazın özgül ağırlığı}}}$$

Вид газа Druh plynu Rodzaj gazu Gaz cinsi	Плотность Hustota Gęstość Özgül ağırlığı [kg/m³]	dv	f
природный газ/Zemní plyn/ gaz ziemny/Doğal gaz	0.81	0.65	1.24
Городской газ/Svítiplyn/ Gaz miejski/Hava gazı	0.58	0.47	1.46
Сжиженный газ/Kapalný plyn/Gaz płynny/LPG (sıvı gaz)	2.08	1.67	0.77
воздух/vzduch/ powietrze/Hava	1.24	1.00	1.00

Запасные части/ Оснастка Náhradní díly /příslušenství Części zamienne/osprzęt Yedek parçalar / Aksesuar	Заказной № Objednávací číslo Nr zamów. Sipariş Numarası
Резьбовая пробка с уплотнительным кольцом **Šroub uzávěru s těsnicím kroužkem** **Śruba zamykająca z pierścieniem uszczelniającym** **Contalı kapak civatası**	
G 1/8	219 002
G 1/4	087 858
G 1/2	219 003
G 3/4	219 004
Грязеуловитеь, с сеткой **Lapač nečistot, síto** **Oddzielacz zanieczyszczeń, sitko** **Pislik tutucu, elek**	
Rp2 (DN 50)	по запросу/na dotaz/na zapytanie/istek üzerine
DN 65	231 595
DN 80	231 596
DN 100	231 597
DN 125	231 598
Боковая крышка, в комплекте **Sada: víko, boční** **Zestaw: pokrywka boczna** **Yan kapak seti**	
DN 40 - DN 125	219 005
Фланец для запальной свечи G 3/4, в комплекте **Sada: příruba zapalovacího plynu G 3/4** **Zestaw: kołnierz dla gazu zapłonowego G 3/4** **Ateşleme gazı flanş G3/4 seti**	219 006
Гидравлический тормоз **Hydraulická brzda** **Hamulec hydrauliczny** **Hidrolik freni**	по запросу
Rp2 (DN 50)	na dotaz
DN 65 - DN 80	na zapytanie
DN 100 - DN 125	istek üzerine
Штепсельная розетка, черная **Svorkovnice, černá** **Puszka instalacyjna, czarna** **Kablo soketi, siyah**	
GDMW, 3 pol. + E	210 319
Фланцевые уплотнители	2 штуки/комплект
Těsnění pro příruby	2 kusy/sada
Uszczelki do kołnierzy	2 szt./zestaw
Flanş contaları	2 adet/set
Rp2 (DN 50)	231 574
DN 65	231 603
DN 80	231 604
DN 100	231 605
DN 125	231 606
Комплект шпилек	4 штуки/комплект
Sada závrtných šroubů	4 kusy/sada
Zestaw śrub dwustronnych	4 szt./zestaw
Pim civatası seti	4 adet/set
M16 x 65 (DN 65 - DN 100)	230 424
M16 x 75 (DN125)	230 430

Запасные части/ Оснастка Náhradní díly /příslušenství Części zamienne/osprzęt Yedek parçalar / Aksesuar	Заказной № Objednávací číslo Nr zamów. Sipariş Numarası
Измерительный патрубок с уплотнительным кольцом	5штуки/комплект
Měřicí nástavec s těsnicím kroužkem	5 kusy/sada
Króciec pomiarowy z pierścieniem uszczelniającym	5 szt./zestaw
Ölçüm nipeli conta ile	5 adet/set
G 1/8	230 397
G 1/4	230 398
Запасной соленоид **Náhradní magnet** **Wymienny elektromagnes** **Yedek mıknatıs**	
DMV-... 525/11 eco	
DMV-... 5065/11 eco	по запросу
DMV-... 5080/11 eco	na dotaz
DMV-... 5100/11 eco	na zapytanie
DMV-... 5125/11 eco	istek üzerine
Резьбовая пробка, плоская с уплотнительным кольцом	5 штуки/комплект
Šroub uzávěru, plochý s O-kroužkem	5 kusy/sada
Śruba zamykająca płaska z pierścieniem uszczelniającym typu O-ring	5 szt./zestaw
Yassı kapak civatası, O-Halkası ile	5 adet/set
G 1/8	230 432
Диск для крепления соленоида **Talíř pro upevnění magnetu** **Tarcza mocowania elektromagnesu** **Mıknatıs bağlama diski**	
DMV-... 525/11 eco	231 592
DMV-... 5065/11 eco	231 592
DMV-... 5080/11 eco	231 612
DMV-... 5100/11 eco	231 613
DMV-... 5125/11 eco	231 613
Вставная шайба **Zasunovací kotouč** **Podkładka wtykowa** **Geçmeli disk**	
DMV-... 525/11 eco	231 563
DMV-... 5065/11 eco	231 563
DMV-... 5080/11 eco	231 564
DMV-... 5100/11 eco	231 787
DMV-... 5125/11 eco	231 787

	Проводить работы на двойном электромагнитном клапане разрешается только квалифицированному персоналу.	Práce na dvojitém magnetickém ventilu smějí být prováděny pouze odborným personálem.	Prace w obrębie zaworu elektromagnetycznego podwójnego mogą być wykonywane wyłącznie przez fachowców.	İkili manyetik ventilde yapılması gereken işlemler sadece yetkili servis elemanları tarafından yapılmalıdır.
	Предохраняйте поверхности фланцев от повреждений. Винты вкручивайте крестообразно.	Chránit přírubové plochy. Šrouby utahovat křížem.	Chronić powierzchnie kołnierzy. Śruby dokręcać na krzyż.	Flanş yüzeylerini koruyunuz. Cıvataları karşılıklı (çapraz) olarak sıkınız.
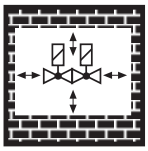	Не допускается прямой контакт между двойным электромагнитным клапаном и кирпичными, бетонными стенами, полом.	Přímý kontakt mezi dvojitým magnetickým ventilem a tvrdnoucím zdivem, betonovými stěnami, podlahou není přípustný.	Bezpośredni kontakt zaworu elektromagnetycznego podwójnego z murami, ścianami betonowymi i podłożem jest niedopuszczalny.	İkili manyetik ventil ile sertleşmiş (kurumuş) duvar, beton duvarlar ve zemin arasında doğrudan temas olması yasaktır.
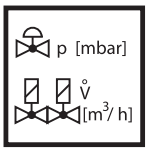	Установка номинальной мощности или заданного давления должна производиться исключительно на регуляторе давления газа. Дросселирование, зависящее от мощности, проводится через двойной электромагнитный клапан.	Jmenovitý výkon resp. požadované hodnoty tlaku zásadně nastavit na regulačním přístroji tlaku plynu. Výkonnostně specifické škrcení přes dvojitý magnetický ventil.	Przepływ znamionowy lub wartości zadane ciśnienia należy z zasady nastawić na regulatorze ciśnienia gazu. Dławienie dla uzyskania wymaganej wartości przepływu należy zapewnić poprzez podwójny zawór elektromagnetyczny.	Nominal güç veya basınç itibari değerleri genel olarak gaz basıncı ayar cihazında ayarlanmalıdır. Güce bağlı özel kısma işlemi ikili manyetik ventil üzerinden yapılmalıdır.
	После проведения замены деталей провести проверку на безупречное состояние уплотнителей.	Při výměně součástí používat nezávadná těsnění.	Po demontażu części i dokonaniu zmian montażowych należy z zasady wykorzystać nowe uszczelki.	Parça değiştirirken / söküp takarken genel olarak yeni contalar kullanınız.
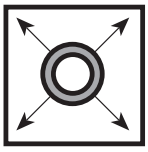	При проведении проверки трубопровода на герметичность шаровой кран перед арматурой / DMV следует закрутить.	Zkouška těsnosti potrubí: kulový kohout před armaturami / DMV zavřít.	Kontrola szczelności rurociągu: zamknąć zawór kulowy leżący przed armaturami/DMV.	Boru hatlarının sızdırmazlığının kontrolü: Armatürlerden / İkili manyetik ventilden (DMV) önceki yuvarlak (küresel) vanayı kapatınız.
	После завершения работ на двойном электромагнитном клапане провести проверку на герметичность и правильность функционирования.	Po ukončení prací na dvojitém magnetickém ventilu: provést zkoušku těsnosti a funkční zkoušku.	Po zakończeniu prac w obrębie zaworu elektromagnetycznego podwójnego należy przeprowadzić kontrolę szczelności i działania.	İkili manyetik ventildeki çalışmalardan sonra: Sızdırmazlık ve fonksiyon kontrolü yapınız.
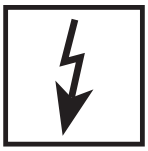	Запрещается проведение работ, если блок находится под газовым давлением или напряжением. Избегайте открытого огня. Соблюдайте инструкции государственных ведомств.	Nikdy neprovádět práce tehdy, když je zařízení pod tlakem plynu nebo pod napětím. Nepřibližovat se s otevřeným ohněm. Dodržovat místní předpisy.	Nigdy nie podejmować czynności roboczych przy utrzymaniu ciśnienia gazu lub przy doprowadzeniu napięcia. Unikać otwartych źródeł ognia. Przestrzegać przepisów bhp.	Gaz basıncı veya elektrik gerilimi mevcutken katiyen sistemde herhangi bir çalışma (bakım / onarım / değiştirme vs.) yapmayınız. Açık ateş bulundurmayınız. Kanuni yönetmeliklere uyunuz.
	При несоблюдении указаний может быть нанесен физический или материальный ущерб.	Při nedodržování pokynů jsou možné následné škody na zdraví nebo věcné škody.	Nie przestrzeganie wskazówek postępowania może być przyczyną szkód osobowych i rzeczowych.	Verilen bilgi ve talimatlara uyulmazsa, can ve mal kaybı veya hasar söz konusudur.
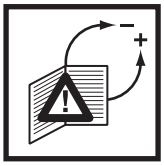	Все установки и параметры настройки осуществляются только в соответствии с руководством по эксплуатации производителя котла / горелки.	Veškeré hodnoty a parametry musí být nastaveny v souladu s provozní příručkou vydanou výrobcem kotle/hořáku.	Wszystkie ustawienia i wartości nastawcze należy realizować zgodnie z instrukcją obsługi producenta kotła / palnika.	Tüm ayarları ve ayar parametrelerini kazan/ fırın imalatçısının işletme kılavuzu ile uyumlu olarak yapınız.

RUS CZ PL TR

DUNGS®
Combustion Controls

Директива ЕС по оборудованию, работающему под давлением (PED) и Директива ЕС по энергоэффективности зданий (EPBD) требуют регулярных проверок генераторов тепла для долгосрочного обеспечения высокой производительности и минимального воздействия на окружающую среду.
По истечении их срока службы следует производить замену компонентов, обеспечивающих безопасность работы. Эта рекомендация касается только нагревательных установок, а не случаев тепловой обработки. DUNGS рекомендует замену согласно данным из следующей таблицы:

Směrnice o tlakových zařízeních (PED) a směrnice o energetické účinnosti v budovách (EPBD) předepisují pro tepelné generátory pravidelné revize, jejichž cílem je zajistit dlouhodobý provoz s pokud možno co nejvyšším koeficientem využitelnosti, a potažmo co možná nejmenšími negativními dopady na životní prostředí.
Existuje nezbytnost výměny komponent, relevantních pro bezpečnost, po dosažení doby jejich životnosti. Toto doporučení platí pouze pro topná zařízení a ne pro aplikace termoprocesu. DUNGS doporučuje výměnu podle následující tabulky:

Dyrektywa dotycząca urządzeń ciśnieniowych (PED) i dyrektywa w sprawie charakterystyki energetycznej budynków (EPBD) wymagają regularnej kontroli generatorów ciepła w celu trwałego zapewnienia wysokiej efektywności w wykorzystaniu energii i minimalnego obciążenia środowiska.
Po przekroczeniu okresu użytkowania istnieje konieczność wymiany elementów istotnych dla bezpieczeństwa. Niniejsze zalecenie obowiązuje tylko dla urządzeń grzewczych, a nie dla zastosowań procesów termicznych. DUNGS zaleca wymianę zgodnie z niżej przedstawioną tabelą:

Basınçlı cihaz yönetmeliği (PED) ve binaların toplam enerji verimliliği ile ilgili yönerge (EPBD) yüksek verimin ve dolayısıyla düşük çevreye emisyonlarının uzun vadede sağlanması için ısı üreteçlerinin düzenli olarak kontrol edilmesini öngörmektedir.
Güvenlik açısından önemli parçaların, öngörülmüş azami kullanma süreleri sona erince değiştirilmesi gereklidir. Bu öneri sadece kalorifer tesisleri için geçerlidir, termoproses uygulamaları için değil. DUNGS, aşağıdaki tabloya göre değitirme işlemi yapılmasını önerir:

Компоненты, отвечающие за безопасность **Komponenta, relevantní pro bezpečnost** **Elementy istotne dla bezpieczeństwa** **Güvenlik açısından önemli parçalar**	**Срок службы в зависимости от конструкции** **Návrhová životnost** **Uwarunkowany konstrukcyjnie cykl życia** **Yapıdan kaynaklanan çalışma ömrü**		**Стандарт CEN** **Norma CEN** **Norma CEN** **CEN normu**
	Кол-во циклов **Počet cyklů** **Liczba cykli** **Döngü sayısı**	**Время [лет]** **čas [letech]** **Czas [lat]** **Zaman [yıl]**	
Системы испытания клапанов / Systémy zkoušení ventilu Systemy kontroli zaworów / Valf test sistemleri	250.000	10	EN 1643
Газ/plyn/ Gaz Реле давления / Hlídač tlaku / Czujnik ciśnieniowy / Presostat	50.000	10	EN 1854
Воздух/Vzduch/Powietrze/Hava Реле давления / Hlídač tlaku / Czujnik ciśnieniowy / Presostat	250.000	10	EN 1854
Выключатель, срабатывающий при снижении давления / vypínač nedostatku plynu / Czujnik niedoboru gazu / Gaz eksik şalteri	N/A	10	EN 1854
Контроллер горения / manager spalování Menedżer paleniska / Ateşleme yöneticisi	250.000	10	EN 298 (Газ/plyn/ Gaz) EN 230 (Масло/olej/ Olej/Yağ
УФ датчик пламени[1] UV čidlo plamene[1] Czujnik zaniku płomienia UV[1] UV alev sezici[1]	N/A	10.000 Кол-во часов работы Provozní hodiny Godziny pracy İşletme saatleri	---
Регуляторы давления газа[1] / Regulátory tlaku plynu[1] Regulatory ciśnienia gazu[1] / Gaz basıncı ayar cihazları[1]	N/A	15	EN 88-1 EN 88-2
Газовый клапан с системой контроля клапанов[2] plynový ventil se systémem na přezkušování ventilů[2] Zawór gazu z układem kontroli zaworów[2] Valf kontrol sistemine sahip gaz valfi[2]	после установленной ошибки po detekci chyby po wykryciu błędu Hata algılandıktan sonra		EN 1643
Газовый клапан без системы испытания клапанов[2] / Plynový ventil bez systému zkoušení ventilu[2] / Zawór gazowy bez systemu kontroli zaworu[2] / Valf test sistemsiz gaz valfi[2]	50.000 - 200.000 в зависимости от номинального диаметра dle jmenovité světlosti zależnie od średnicy znamionowej genişliğ bağlı	10	EN 161
Система соединения газа с воздухом / Systémy směsi plynového paliva a vzduchu / Systemy zespolone gazowo-powietrzne / Gaz-Hava kombine sistemleri	N/A	10	EN 88-1 EN 12067-2

[1] Ухудшающиеся эксплуатационные характеристики вследствие старения / Zhoršování provozních vlastností časem
Pogarszające się właściwości eksploatacyjne wskutek starzenia / Eskimeden dolayı çalışma özelliklerinin düşmesi
[2] Газы семейств II, III / Rodiny plynů II, III / Rodzaje gazu II, III / Gaz sınıfı II, III
N/A не применимо / nehodí se / nie dotyczy / uygulanamaz

Фирма сохраняет за собой право на изменения, проводимые в процессе технического совершенствования. / Změny, které slouží technickému pokroku, vyhrazeny. / Zmiany podyktowane potrzebami postępu technicznego zastrzeżone. / Teknik gelişme ve geliştirme açısından yararlı olabilecek değişiklikler yapma hakkı saklıdır.

Администрация и производство
Administrace a provoz
Adres zarządu i zakładu
İdare ve işletme

Karl Dungs GmbH & Co. KG
Karl-Dungs-Platz 1
D-73660 Urbach, Germany
Telefon +49 (0)7181-804-0
Telefax +49 (0)7181-804-166

Почтовый адрес
Korespondenční adresa
Adres korespondencyjny
Yazışma adresi

Karl Dungs GmbH & Co. KG
Postfach 12 29
D-73602 Schorndorf
e-mail info@dungs.com
Internet www.dungs.com

MC • Edition 09.18 • Nr. 254 269

Gtksnab
Оборудование для жизни

Мы ценим каждого клиента и предлагаем широкий ассортимент продукции. Оборудование соответствует всем директивам безопасности и имеет необходимые лицензии. Быстрая доставка по всей России и СНГ. Самовывоз со склада в Москве. Квалифицированные специалисты всегда готовы проконсультировать и помочь подобрать нужные запчасти. Доверьтесь нашему многолетнему опыту и надежности поставок! Интернет-магазин "Gtksnab".

Остались вопросы?
Нужно подобрать или заказать деталь?

Email
order@gtksnab.ru

Телефон
+7 (495)131-57-49

Whatsapp
+7(985) 991-80-53

Telegram
@gtksnab

Сайт
gtksnab.ru