RUS CZ PL TR

DUNGS®
Combustion Controls

| | | | |
|---|---|---|---|
| Декларация соответствия требованиям ЕС<br><br>Инструкция по эксплуатации и монтажу | Prohlášení o shodě EU<br><br>Návod k použití | Deklaracja zgodności UE<br><br>Instrukcja obsługi | AT Uygunluk Beyanı<br><br>Çalıştırma ve montaj talimatları |
| **GW...A5, GW...A5/1** | | | |
| Реле давления газа и воздуха | Hlídač tlaku plynu a vzduchu | Czujnik ciśnienia gazu i powietrza | Gaz ve hava pre-sostatı |

# GW...A5, GW...A5/1
# # 228 917

MC • Edition 04.18 • Nr. 228 917

RUS CZ PL TR

DUNGS®
Combustion Controls

| Декларация соответствия требованиям ЕС | Prohlášení o shodě EU | Deklaracja zgodności UE | AT Uygunluk Beyanı |
|---|---|---|---|

| | | | |
|---|---|---|---|
| **Продукт / Produkt<br>Produkt / Ürün** | **GW...A5<br>GW...A5/1** | **Реле давления газа и воздуха<br>Hlídač tlaku plynu a vzduchu<br>Czujnik ciśnienia gazu i powietrza<br>Gaz ve hava presostatı** | |
| **Производитель / Výrobce<br>Producent / Üretici** | **Karl Dungs GmbH & Co. KG<br>Karl-Dungs-Platz 1<br>D-73660 Urbach, Germany** | | |
| настоящим подтверждает, что все продукты в настоящем перечне прошли **испытание ЕС типового образца** и отвечают следующим нормам безопасности:<br><br>**Технические условия ЕС для газовых приборов<br>2016/426**<br><br>**Директива ЕС по оборудованию, работающему под давлением<br>2014/68**<br><br>в действующей редакции.<br><br>В случае внесения в прибор несанкционированных нами изменений данная декларация теряет силу. | tímto prohlašuje, že produkty uvedené v přehledu byly předmětem **přezkoušení typu podle směrnic EU** a splňují hlavní nároky na bezpečnost následujících předpisů:<br><br>**Nařízení EU o spotřebičích plynných paliv<br>2016/426**<br><br>**Směrnice EU o tlakových zařízeních<br>2014/68**<br><br>v platném znění.<br><br>V případě námi neschválené změny na přístroji ztrácí toto prohlášení platnost. | niniejszym oświadcza, że produkty wymienione w tym zestawieniu zostały poddane **badaniu zgodności z wzorcem konstrukcyjnym UE** i spełniają istotne wymogi bezpieczeństwa następujących przepisów:<br><br>**Rozporządzenie UE w sprawie urządzeń spalających paliwa gazowe<br>2016/426**<br><br>**Dyrektywa UE w sprawie urządzeń ciśnieniowych<br>2014/68**<br><br>w obowiązującym brzmieniu.<br><br>W razie wprowadzenia w urządzeniu niedozwolonych przez producenta zmian niniejsza deklaracja traci ważność. | Yukarıda adı geçen üretici, bu genel bakışta belirtilen ürünlerin **AT tip incelemesine** tabii tutulduğunu ve aşağıda belirtilen güncel yönetmeliklerinin<br><br>**AT Gaz Yakan Cihazlar Yönetmeliği<br>2016/426**<br><br>**AT Basınçlı Ekipmanlar Yönetmeliği<br>2014/68**<br><br>önemli güvenlik gerekliliklerine uygunluğunu beyan ediyor.<br><br>Cihazda, firmamız tarafından onaylanmamış değişikliklerin yapılması halinde bu uygunluk beyanı geçerliliğini kaybeder. |
| **Основание для испытания ЕС типового образца<br>Podklady pro přezkoušení typu podle směrnic EU<br>Podstawa badania zgodności z wzorem konstrukcyjnym UE<br>AT Tip İncelemesi esasları** | | **EN 1854<br>EN 13611<br>ISO 23550** | |
| **Срок действия/Свидетельство<br>Platnost/osvědčení<br>Okres ważności/zaświadczenie<br>Geçerlilik süresi/Sertifika** | | **2023-07-09<br>CE0036** | **2028-02-27<br>CE-0123CT1089** |
| **Уполномоченный орган<br>Příslušná instituce<br>Jednostka notyfikowana<br>Yetkili kuruluşlar** | | **2014/68/EU<br>TÜV SÜD Industrie Service GmbH**<br>Westendstraße 199<br>D-80686 München<br>Germany<br>Notified Body number: 0036 | **(EU) 2016/426<br>TÜV SÜD Product Service GmbH<br>Zertifizierstellen**<br>Ridlerstraße 65<br>D-80339 München<br>Germany<br>Notified Body number: 0123 |
| **Проверка системы контроля качества<br>Kontrola systému QS<br>Kontrola systemu QS<br>Kalite Kontrol sisteminin denetimi** | | Выбранная схема сертификации соответствия: модуль B+D<br>Zvolený postup stanovení shody: Modul B+D<br>Wybrana ocena zgodności: moduł B+D<br>Seçilen uygunluk yöntemi: Modül B+D | |

Dr.-Ing. Karl-Günther Dalsaß,
Директор / Jednatel
Prezes / Genel Müdür
Urbach, 2018-04-21

MC • Edition 04.18 • Nr. 228 917

ZERTIFIKAT ◆ CERTIFICATE ◆ 認證證書 ◆ СЕРТИФИКАТ ◆ CERTIFICADO ◆ CERTIFICAT

Product Service

# EU-Type Examination Certificate

**No. C5A 18 02 22629 006**

**Holder of Certificate:** **Karl Dungs GmbH & Co. KG**
Karl-Dungs-Platz 1
73660 Urbach
GERMANY

**Product:** **Fittings (Gas)**
**Pressure sensing device**

**Model(s):** **Series GW ... A ...; Series GGW ... A ...,**
**Series NB ... A ...; Series ÜB ... A ...**

**Parameters:** Valid from 2018-04-21
PIN CE-0123CT1089

for further information see annex

**Tested according to:** DIN EN 1854:2010
DIN 3398-3:1982
DIN EN 13611:2011
DIN EN 13611:2016
ISO 23550:2011

The Certification Body of TÜV SÜD Product Service GmbH confirms according to Annex III (Module B) that the listed product complies with the relevant provisions according to Annex I of Regulation (EU) 2016/426 on appliances burning gaseous fuels. It refers only to the sample submitted for testing and certification and on its technical documentation. See also notes overleaf.

**Test report no.:** C-D 1605-00/18

**Valid until:** 2028-02-27

721607

**Date,** 2018-02-28 ( Norbert Hörmann )

TÜV SÜD Product Service GmbH is Notified Body according to Regulation (EU) 2016/426 on appliances burning gaseous fuels with identification No. 0123.





MC • Edition 04.18 • Nr. 228 917
A1 / 07.17

ZERTIFIKAT ◆ CERTIFICATE ◆ 認證證書 ◆ СЕРТИФИКАТ ◆ CERTIFICADO ◆ CERTIFICAT

Product Service

# EU-Baumusterprüfbescheinigung

**Nr. C5A 18 02 22629 006**

**Zertifikatsinhaber:** **Karl Dungs GmbH & Co. KG**
Karl-Dungs-Platz 1
73660 Urbach
DEUTSCHLAND

**Produkt:** **Ausrüstungen (Gas)**
**Druckwächter**

**Modell(e):** **Baureihe GW ... A ...; Baureihe GGW ... A ...,**
**Baureihe NB ... A ...; Baureihe ÜB ... A ...**

**Kenndaten:** Gültig ab 21.04.2018
PIN CE-0123CT1089

alle weiteren Kenndaten siehe Anhang

**Geprüft nach:** DIN EN 1854:2010
DIN 3398-3:1982
DIN EN 13611:2011
DIN EN 13611:2016
ISO 23550:2011

Die Zertifizierstelle von TÜV SÜD Product Service GmbH bestätigt gemäß Anhang III (Modul B) die Übereinstimmung des bezeichneten Produktes mit den wesentlichen Anforderungen gemäß Anhang I der Verordnung (EU) 2016/426 über Geräte zur Verbrennung gasförmiger Brennstoffe. Prüfgrundlage ist ausschließlich das zur Prüfung und Zertifizierung vorgestellte Prüfmuster sowie dessen technische Dokumentation. Umseitige Hinweise sind zu beachten.

**Prüfbericht Nr.:** C-D 1605-00/18

**Gültig bis:** 2028-02-27

721606

**Datum,** 2018-02-28 ( Norbert Hörmann )

TÜV SÜD Product Service GmbH ist notifizierte Stelle gemäß der Verordnung (EU) 2016/426 über Geräte zur Verbrennung gasförmiger Brennstoffe mit der Kennnummer 0123.

RUS CZ PL TR

DUNGS®
Combustion Controls

## Инструкция по эксплуатации и монтажу

**Реле давления газа и воздуха**
**Тип GW...A5**
**Тип GW...A5/1**

## Provozní a montážní návod

**Hlídač tlaku plynu a vzduchu**
**GW...A5**
**GW...A5/1**

## Instrukcja obsługi i montażu

**Czujnik ciśnienia gazu i powietrza**
**GW...A5**
**GW...A5/1**

## Kullanım ve Montaj Kılavuzu

**Gaz ve hava presostatı**
**GW...A5**
**GW...A5/1**

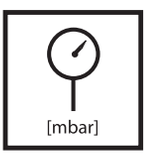


Макс. рабочее давление
Max. provozní tlak
Maks. ciśnienie robocze
Azm. İşletme basıncı
**GW 3/10/50/150 A5**
**$p_{max.}$ = 500 mbar (50 kPa)**
**GW 500 A5**
**$p_{max.}$ = 600 mbar (60 kPa)**

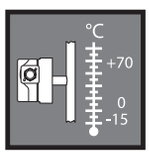


Температура окружающей среды
Teplota okolí
Temperatura otoczenia
Çevre sıcaklığı
**–15 °C … +70 °C**

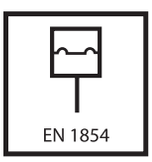


**Реле давления/Hlídač tlaku**
**Czujnik ciśnienia/Presostat**
**Тип/Typ/typ/Tip**
**GW…A5**
согласно / podle / wg / göre
**EN 1854**

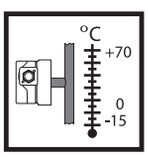


Температура рабочей среды
Teplota média
Temperatura czynnika
Akışkan sıcaklığı
**–15 °C … +70 °C**

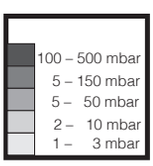


**Диапазоны регулирования**
**Rozsahy nastavení**
**Zakresy nastawień**
**Ayar aralıkları**

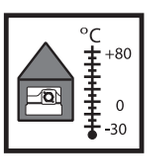


Температура хранения
Teplota skladování
Temperatura przechowywania
Depolama sıcaklığı
**–30 °C … +80 °C**

**~(AC) eff., min./mini 24 V,**
**~(AC) max. /maxi. 250 V**
**=(DC) min./mini. 24 V,**
**=(DC) max. /maxi. 48 V**

Семейство 1 + 2 + 3
Skupina 1 + 2 + 3
Rodzina 1 + 2 + 3
Familya 1 + 2 + 3

**Номинальный ток/Jmenovitý proud/Prąd znamionowy /**Nominal kumanda cereyanı
**GW 3 A5: ~ (AC) 6 A**
**GW 10…500 A5: ~ (AC) 10 A**
**Ток включения/Spínací proud/**
**Prąd łączeniowy/Kumanda cereyanı**
**GW 3 A5: ~(AC) 4 A cos φ 1**
**~(AC) 2 A cos φ 0,6**
**GW 10…500 A5:**
**~(AC) max./maxi. 6 A cos φ 1**
**~(AC) max./maxi. 3 A cos φ 0,6**
**GW 3…500 A5:**
**~(AC) eff., min./mini 20 mA,**
**=(DC) min./mini. 20 mA**
**=(DC) max./maxi. 1 A**

Вид защиты
Krytí
Rodzaj ochrony
Koruma türü
**IP 54** согласно/ podle / wg / göre
**IEC 529 (EN 60529)**

### Положение при монтаже/ Poloha vestavění / Położenie zabudowy / Montaj pozisyonu

Стандартное положение, в котором производится монтаж; в случае иного монтажа учитывать изменение точки переключения.
Standardní poloha vestavění; při odchylce dbát změny spínacího bodu.
Standardowe położenie montażowe; w razie odchyłek uwzględnić zmianę punktu przełączania.
Standart montaj konumu; sapma durumunda, devreye girme noktasındaki değişiklik dikkate alınmalıdır.

GW 3…50 A5 max./макс. ± 0,6 mbar / мбар
GW 150 A5 max./макс. ± 1 mbar / мбар
GW 500 A5 max./макс. ± 3 mbar / мбар

При монтаже в горизонтальном положении реле давления срабатывает при более высоком давлении.
Při vodorovné montáži spíná hlídač tlaku při vyšším tlaku.
Przy montażu w położeniu poziomym czujnik ciśnienia przełącza przy wyższym ciśnieniu.
Yatay montaj konumundaki montajda, presostat daha yüksek bir basınçta devreye girer.

При монтаже в перевернутом горизонтальном положении реле давления срабатывает при более низком давлении.
Při vodorovné montáži obráceně (hlavou dolů) spíná hlídač tlaku při nižším tlaku.
Przy montażu w położeniu poziomym do góry nogami czujnik ciśnienia przełącza przy niższym ciśnieniu.
Yatay baş üzeri konumdaki montajda, presostat daha düşük bir basınçta devreye girer.

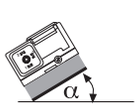


При монтаже в промежуточном положении реле давления срабатывает при давлении, отличающемся от установленного заданного давления, не более чем на.
Při montáži v mezipoloze spíná hlídač tlaku při od nastavené požadované hodnoty maximálně vyšším, resp. nižším tlaku.
Przy montażu w położeniu pośrednim czujnik ciśnienia przełącza przy ciśnieniu maksymalnie wyższym lub niższym od nastawionej wartości zadanej.
Ara montaj konumundaki montajda, presostat ayarlı itibari basınçtan azami oranda daha yüksek veya daha düşük bir basınçta devreye girer.

**Сборочные размеры/ Montážní rozměry**
**Wymiary montażowe / Boyutlar [mm]**
**GW …A5**

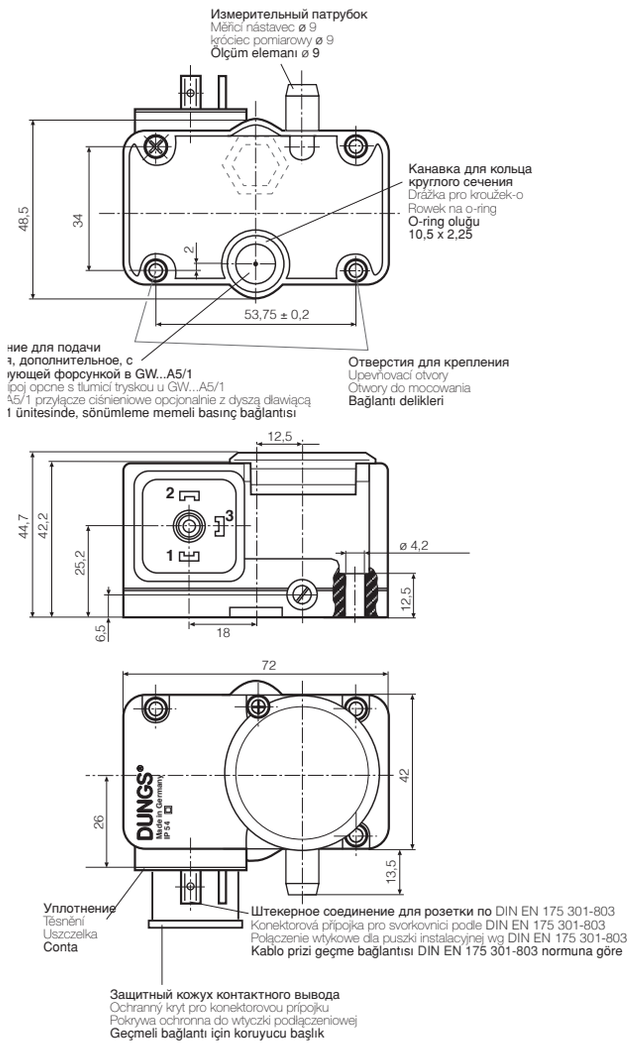


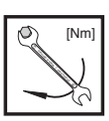


| Макс. крутящие моменты/ Трубопроводная арматура<br>max. krouticí momenty / příslušenství systému<br>Maks. momenty obrotowe/wyposażenie systemu<br>Azm. tork değerleri / Sistem aksesuarı | M 3 | M 4 | ø 3,5 | ø 3,5 | ø 5 |
|---|---|---|---|---|---|
| | 1,2 Nm | 2,5 Nm | 1,2 Nm | 1,2 Nm | 2,0 Nm |

**Используйте специальные инструменты!**
**Používat vhodné nářadí!**
**Wykorzystać odpowiednie narzędzia!**
**Uygun alet kullanın!**

**Узел запрещается использовать в качестве рычага.**
**Přístroj nesmí být používán jako páka.**
**Urządzenia nie używać w charakterze dźwigni.**
**Cihaz kol olarak kullanılmayacaktır**

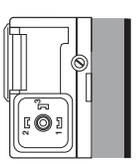


**Присоединение узлов**
**Možnosti připojení**
**Možliwości zabudowy**
**Montaj olanakları**

**GW…A5** →

- **MB-VEF … B01**
- **DMV-VEF**
- **DMV-D(LE) … /11**
- **DMV-SE**
- **MB-D …**
- **MB-Z …**
- **FRI … /10**
- **:**

**Соединение для подачи давления**
Фланцевое соединение с уплотнительным кольцом на нижней стороне регулятора давления.
**Крепление**
2 болта M4x20 с самонарезающейся резьбой

**Tlakový přípoj**
O-kroužek přírubového spoje na spodní straně hlídače tlaku.

**Upevnění**
2 šrouby M4 x 20, závitořezné.

**Przyłącze ciśnieniowe**
Łącznik kołnierzowy z pierścieniem uszczelniającym typu O-ring na spodzie czujnika ciśnienia .
**Zamocowanie**
2 śruby M4 x 20 samogwintujące.

**Basınç bağlantısı**
Presostatın alt tarafında O-ring flanş bağlantısı
**Bağlantı**
2 Adet M4 x 20 civata kendinden oluk açmalı

**Электрическое соединение**
**Elektrický přípoj**
**Podłączenie elektryczne**
**Elektrik bağlantısı**
**EN 60730**

DIN EN 175 301-803

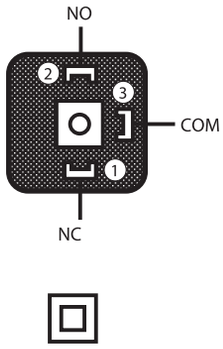


Для повышения коммутационной способности при значении постоянного тока < 20 A и 24 B рекомендуется применение звена RC.

Ke zvýšení spínacího výkonu se u DC-použití < 20 A a 24 V doporučuje nasazení RC-článku.

Dla podwyższenia zdolności przełączania zalecane jest wykorzystanie członu RC w zastosowaniach DC (zasilanie prądem stałym) < 20 A i 24 V.

Kumanda kapasitesini yük-seltmek için < 20 mA ve 24 V değerlerindeki DC kullanımlarında RC elemanının kullanılması tavsiye edilir.

**Переключательная функция**
**Spínací funkce**
**Funkcja przełączania**
**Kumanda fonksiyonları**
**GW…A5**

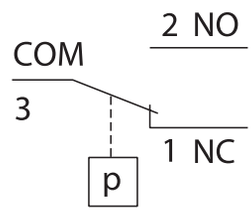


**При возрастающем давлении:**
1 NC открывается, 2 NO закрывается.
При падающем давлении:
1 NC закрывается, 2 NO открывается.

**Při stoupajícím tlaku:**
1 NC otvírá, 2 NO zavírá.
Při klesajícím tlaku:
1 NC zavírá, 2 NO otvírá.

**Przy rosnącym ciśnieniu:**
1 NC rozwiera, 2 NO zwiera.
Przy malejącym ciśnieniu:
1 NC zwiera, 2 NO rozwiera.

**Basınç yükselirken:**
1 NC açar, 2 NO kapatır.
Basınç düşerken:
1 NC kapatır, 2 NO açar.

| **Оснастка**<br>**Příslušenství**<br>**Osprzęt**<br>**Aksesuar** | **Заказной №**<br>**Objednávací č.**<br>**Nr zamów.**<br>**Sipariş no.** | **для узла/типа**<br>**pro přístroj/typ**<br>**Dla urządzenia/typ**<br>**Cihaz / Tip için** | **Номинальные внутренние диаметры**<br>**Jmenovité světlosti**<br>**Średnice znamionowe**<br>**Nominal çap** |
|---|---|---|---|
| Montage-Set<br>Сборочный комплект<br>Montážní sada<br>Zestaw montażowy<br>Montaj seti<br>2 x M4 x 20<br>1 x Уплотнительное кольцо/ O-kroužek/ pierścień typu/ O-ring | 223 280 | | |
| Адаптер $p_{Br}$<br>Adaptér $p_{Br}$<br>Łącznik pośredni $p_{Br}$<br>Adaptör $p_{Br}$ | 273 777 | MB-D …<br>MB-Z …<br>DMV- … | Rp 3/8 – Rp 2<br>Rp 3/8 – Rp 2<br>Rp 3/8 – Rp 2 |
| Адаптер для GW ... A5<br>с соединением G 1/4, в комплекте<br>Adaptérová sada pro GW ... A5 s přípojem G 1/4<br>Zestaw łącznikowy dla GW ... A5 z przyłączem G 1/4<br>GW Adaptör seti...<br>A5 ile | 222 982 | DMV - …<br>MB - … 415-420 | Rp 3/8 – Rp 2<br>Rp 3/8 – Rp 2 |
| Адаптер на резьбовом фланце (G 1/8)<br>Adaptér na závitovou přírubu (G 1/8)<br>Adapter na kołnierz gwintowany (G 1/8)<br>Vida dişli flanş üzerine adaptör (G 1/8) | 221 630 | MB -… 405-412<br>DMV -…<br>SV -… 505-520 | Rp 3/8 – Rp 1 1/4<br>Rp 3/8 – Rp 2 |
| Штепсельная розетка, 3 полюсная + заземление, серая GDMW<br>Svorkovnice 3pól.<br>+ E (uzemnění) šedá GDMW<br>Puszka przewodowa 3 bieg.<br>+ uziemienie, szara GDMW<br>Hat kutusu, 3-kutuplu<br>+ E gri GDMW | 210 318 | | |

**Регулирование реле давления газа**

С помощью специальных инструментов, отвертки № 3 или PZ 2, открутить болты на кожухе, рис. 1.
Снять кожух.

**Nastavení hlídače tlaku plynu**

Kryt s vhodným nářadím odmontovat, šroubovák č. 3 resp. PZ 2, obrázek 1. Kryt sejmout.

**Regulacja czujnika ciśnienia gazu**

Zdemontować kołpak przy pomocy odpowiedniego narzędzia; wykorzystać wkrętak nr 3 lub PZ 2, rysunek 1.
Zdjąć kołpak.

**Presostatın ayarlanması**

Kapağı uygun bir alet ile demonte edin. Tornavida No. 3 veya PZ 2, Şekil 1
Kapağı çıkarın.

1

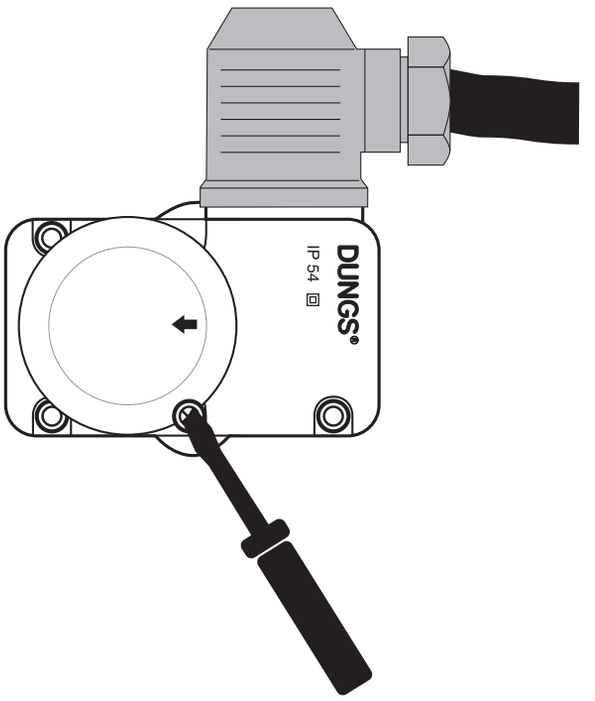


Реле давления установить с помощью регулировочного колесика со шкалой на заданное значение давления, рис. 2.

**Соблюдайте указания изготовителя горелок!**

Реле давления включается при падении давления: Настройка ⬇.
Кожух снова монтировать!

Hlídač tlaku nastavit na regulačním kolečku se stupnicí na předepsanou požadovanou hodnotu tlaku, obrázek 2.

**Dbát návodu výrobce hořáku!**

Hlídač spíná při klesajícím tlaku: Nastavení ⬇.
Kryt opět namontovat!

Wyregulować czujnik ciśnienia przy pomocy pokrętła ze skalą nastawiając wymaganą wartość zadaną ciśnienia, rysunek 2.

**Przestrzegać instrukcji producenta palnika!**

Czujnik ciśnienia ulega przełączeniu przy spadku ciśnienia: Ustawiane ⬇.
Na powrót założyć kołpak!

Skalalı (kadranlı) ayar düğmesi ile presostatı öngörülmüş nominal basınç değerine ayarlayın, Şekil 2.

**Brülör imalatçısının talimatlarına dikkat edin!**

Presostat düşen basınç değerinde açıyor: Ayar ⬇ ayarlayın.
Koruma kapağını tekrar takın!

2

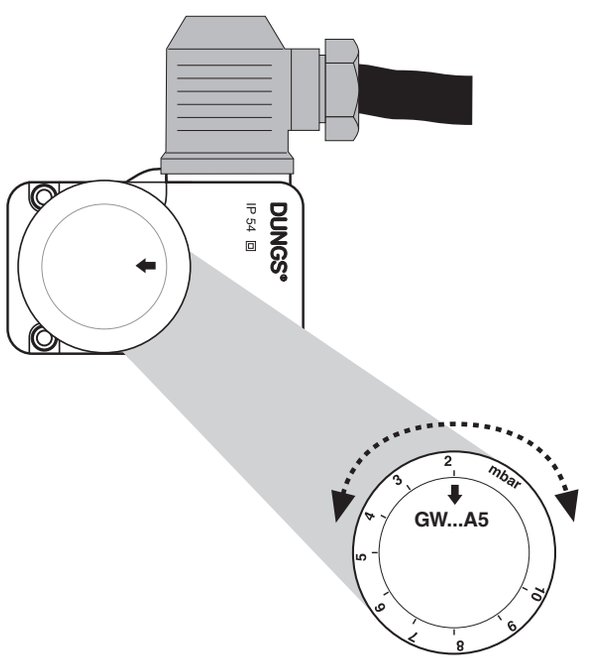

**Проводить работы на реле давления разрешается только квалифицированному персоналу.**

**Práce na hlídači tlaku smějí být prováděny pouze odborným personálem.**

**Prace w obrębie czujnika ciśnienia mogą być wykonywane wyłącznie przez fachowców.**

**Presostat ünitesinde yapılması gereken işlemler sadece yetkili servis elemanları tarafından yapılmalıdır.**

**Не допускается стекание конденсата обратно в узел. При низких температурах, в результате обледенения, возможно нарушение и прекращение работы узла.**

**Kondenzát nesmí vniknout do přístroje. Při teplotách pod bodem mrazu je možná chybná funkce/výpadek způsobená námrazou.**

**Nie dopuścić do wniknięcia kondensatu do urządzenia. W minusowych temperaturach może to spowodować nieprawidłowe działanie/ uszkodzenie na skutek zamarznięcia.**

**Kondanse suyun cihazın içine girmesini önleyiniz. Sıcaklığın sıfırın altına düşmesi halinde, bu su donabilir ve bu da hatalı işleve / cihazın çalışmamasına sebep olabilir.**

**При проведении проверки трубопровода на герметичность шаровой кран перед реле давления следует закрутить.**

**Zkouška těsnosti potrubí: kulový kohout před hlídačem tlaku zavřít.**

**Kontrola szczelności rurociągu: zamknąć zawór kulowy leżący przed czujnikiem ciśnienia.**

**Boru hatlarının sızdırmazlığının kontrolü: Presostat ünitesinden önceki yuvarlak (küresel) vanayı kapatınız.**

**После завершения работ на реле давления провести проверку на герметичность и правильность функционирования.**

**Po ukončení prací na hlídači tlaku: provést zkoušku těsnosti a funkční zkoušku.**

**Po zakończeniu prac w obrębie czujnika ciśnienia należy przeprowadzić kontrolę szczelności i działania.**

**Presostat ünitesindeki çalışmalardan sonra: Sızdırmazlık ve fonksiyon kontrolü yapınız.**

**Запрещается проведение работ, если узел находится под газовым давлением или напряжением. Избегайте открытого огня. Соблюдайте инструкции государственных ведомств.**

**Nikdy neprovádět práce tehdy, když je zařízení pod tlakem plynu nebo pod napětím. Nepřibližovat se s otevřeným ohněm. Dodržovat místní předpisy.**

**Nigdy nie podejmować czynności roboczych przy utrzymaniu ciśnienia gazu lub przy doprowadzeniu napięcia. Unikać otwartych źrodeł ognia. Przestrzegać przepisów bhp.**

**Gaz basıncı veya elektrik gerilimi mevcutken katiyen sistemde herhangi bir çalışma (bakım / onarım / değiştirme vs.) yapmayınız. Açık ateş bulundurmayınız. Kanuni yönetmeliklere uyunuz.**

**При несоблюдении указаний может быть нанесен физический или материальный ущерб.**

**Při nedodržování pokynů jsou možné následné škody na zdraví nebo věcné škody.**

**Nie przestrzeganie wskazówek postępowania może być przyczyną szkód osobowych i rzeczowych.**

**Verilen bilgi ve talimatlara uyulmazsa, can ve mal kaybı veya hasar söz konusudur.**

Во избежание сбоев или выхода из строя установки, просим избегать в помещении работу с силиконовыми маслами и средствами, содержащими летучие силиконовые вещества (силоксаны).

Zabránit výskytu silikonových olejů a prchavých silikonových složek (siloxanů) v okolí. Chybná funkce / výpadek možný.

Unikać w otoczeniu olejów silikonowych i lotnych składników silikonowych (siloksanów). Możliwość nieprawidłowego działania lub awarii.

Çevrede silikon yağları ve uçucu silikon içeren kısımlar (siloksanlar) olması önlenmelıdır. Hatalı fonksiyon / bozulma olabilir.

**Все установки и параметры настройки осуществляются только в соответствии с руководством по эксплуатации производителя котла / горелки.**

**Veškeré hodnoty a parametry musí být nastaveny v souladu s provozní příručkou vydanou výrobcem kotle/hořáku.**

**Wszystkie ustawienia i wartości nastawcze należy realizować zgodnie z instrukcją obsługi producenta kotła / palnika.**

**Tüm ayarları ve ayar parametrelerini kazan/ fırın imalatçısının işletme kılavuzu ile uyumlu olarak yapınız.**

RUS CZ PL TR

DUNGS®
Combustion Controls

Директива ЕС по оборудованию, работающему под давлением (PED) и Директива ЕС по энергоэффективности зданий (EPBD) требуют регулярных проверок генераторов тепла для долгосрочного обеспечения высокой производительности и минимального воздействия на окружающую среду.
**По истечении их срока службы следует производить замену компонентов, обеспечивающих безопасность работы. Эта рекомендация касается только нагревательных установок, а не случаев тепловой обработки. DUNGS рекомендует замену согласно данным из следующей таблицы:**

Směrnice o tlakových zařízeních (PED) a směrnice o energetické účinnosti v budovách (EPBD) předepisují pro tepelné generátory pravidelné revize, jejichž cílem je zajistit dlouhodobý provoz s pokud možno co nejvyšším koeficientem využitelnosti, a potažmo co možná nejmenšími negativními dopady na životní prostředí.
**Existuje nezbytnost výměny komponent, relevantních pro bezpečnost, po dosažení doby jejich životnosti. Toto doporučení platí pouze pro topná zařízení a ne pro aplikace termoprocesu. DUNGS doporučuje výměnu podle následující tabulky:**

Dyrektywa dotycząca urządzeń ciśnieniowych (PED) i dyrektywa w sprawie charakterystyki energetycznej budynków (EPBD) wymagają regularnej kontroli generatorów ciepła w celu trwałego zapewnienia wysokiej efektywności w wykorzystaniu energii i minimalnego obciążenia środowiska. **Po przekroczeniu okresu użytkowania istnieje konieczność wymiany elementów istotnych dla bezpieczeństwa. Niniejsze zalecenie obowiązuje tylko dla urządzeń grzewczych, a nie dla zastosowań procesów termicznych. DUNGS zaleca wymianę zgodnie z niżej przedstawioną tabelą:**

Basınçlı cihaz yönetmeliği (PED) ve binaların toplam enerji verimliliği ile ilgili yönerge (EPBD) yüksek verimin ve dolayısıyla düşük çevreye emisyonlarının uzun vadede sağlanması için ısı üreteçlerinin düzenli olarak kontrol edilmesini öngörmektedir.
**Güvenlik açısından önemli parçaların, öngörülmüş azami kullanma süreleri sona erince değiştirilmesi gereklidir. Bu öneri sadece kalorifer tesisleri için geçerlidir, termoproses uygulamaları için değil. DUNGS, aşağıdaki tabloya göre değitirme işlemi yapılmasını önerir:**

| **Компоненты, отвечающие за безопасность**<br>**Komponenta, relevantní pro bezpečnost**<br>**Elementy istotne dla bezpieczeństwa**<br>**Güvenlik açısından önemli parçalar** | **Срок службы в зависимости от конструкции**<br>**Návrhová životnost**<br>**Uwarunkowany konstrukcyjnie cykl życia**<br>**Yapıdan kaynaklanan çalışma ömrü** | | **Стандарт CEN**<br>**Norma CEN**<br>**Norma CEN**<br>**CEN normu** |
|---|---|---|---|
| | **Кол-во циклов**<br>**Počet cyklů**<br>**Liczba cykli**<br>**Döngü sayısı** | **Время [лет]**<br>**čas [letech]**<br>**Czas [lat]**<br>**Zaman [yıl]** | |
| Системы испытания клапанов / Systémy zkoušení ventilu<br>Systemy kontroli zaworów / Valf test sistemleri | 250.000 | 10 | EN 1643 |
| Газ/plyn/ Gaz<br>Реле давления / Hlídač tlaku / Czujnik ciśnieniowy / Presostat | 50.000 | 10 | EN 1854 |
| Воздух/Vzduch/Powietrze/Hava<br>Реле давления / Hlídač tlaku / Czujnik ciśnieniowy / Presostat | 250.000 | 10 | EN 1854 |
| Выключатель, срабатывающий при снижении давления / vypínač nedostatku plynu / Czujnik niedoboru gazu / Gaz eksik şalteri | N/A | 10 | EN 1854 |
| Контроллер горения / manager spalování<br>Menedżer paleniska / Ateşleme yöneticisi | 250.000 | 10 | EN 298 (Газ/plyn/ Gaz)<br>EN 230 (Масло/olej/ Olej/Yağ |
| УФ датчик пламени[1]<br>UV čidlo plamene[1]<br>Czujnik zaniku płomienia UV[1]<br>UV alev sezici[1] | N/A | 10.000<br>Кол-во часов работы<br>Provozní hodiny<br>Godziny pracy<br>İşletme saatleri | --- |
| Регуляторы давления газа[1] / Regulátory tlaku plynu[1]<br>Regulatory ciśnienia gazu[1] / Gaz basıncı ayar cihazları[1] | N/A | 15 | EN 88-1<br>EN 88-2 |
| Газовый клапан с системой контроля клапанов[2]<br>plynový ventil se systémem na přezkušování ventilů[2]<br>Zawór gazu z układem kontroli zaworów[2]<br>Valf kontrol sistemine sahip gaz valfi[2] | после установленной ошибки<br>po detekci chyby<br>po wykryciu błędu<br>Hata algılandıktan sonra | | EN 1643 |
| Газовый клапан без системы испытания клапанов[2] / Plynový ventil bez systému zkoušení ventilu[2] / Zawór gazowy bez systemu kontroli zaworu[2] /<br>Valf test sistemsiz gaz valfi[2] | 50.000 - 200.000<br>в зависимости от номинального диаметра<br>dle jmenovité světlosti<br>zależnie od średnicy znamionowej<br>genişliğ bağlı | 10 | EN 161 |
| Система соединения газа с воздухом / Systémy směsi plynového paliva a vzduchu / Systemy zespolone gazowo-powietrzne / Gaz-Hava kombine sistemleri | N/A | 10 | EN 88-1<br>EN 12067-2 |

[1] Ухудшающиеся эксплуатационные характеристики вследствие старения / Zhoršování provozních vlastností časem
Pogarszające się właściwości eksploatacyjne wskutek starzenia / Eskimeden dolayı çalışma özelliklerinin düşmesi
[2] Газы семейств II, III / Rodiny plynů II, III / Rodzaje gazu II, III / Gaz sınıfı II, III
**N/A** не применимо / nehodí se / nie dotyczy / uygulanamaz

Фирма сохраняет за собой право на изменения, проводимые в процессе технического совершенствования. / Změny, které slouží technickému pokroku, vyhrazeny. / Zmiany podyktowane potrzebami postępu technicznego zastrzeżone. / Teknik gelişme ve geliştirme açısından yararlı olabilecek değişiklikler yapma hakkı saklıdır.

**Администрация и производство**
**Administrace a provoz**
**Adres zarządu i zakładu**
**İdare ve işletme**

**Karl Dungs GmbH & Co. KG**
**Karl-Dungs-Platz 1**
**D-73660 Urbach, Germany**
**Telefon +49 (0)7181-804-0**
**Telefax +49 (0)7181-804-166**

**Почтовый адрес**
**Korespondenční adresa**
**Adres korespondencyjny**
**Yazışma adresi**

**Karl Dungs GmbH & Co. KG**
**Postfach 12 29**
**D-73602 Schorndorf**
**e-mail info@dungs.com**
**Internet www.dungs.com**

MC • Edition 04.18 • Nr. 228 917

DUNGS®
Combustion Controls

**Администрация и производство**
**Administrace a provoz**
**Adres zarządu i zakładu**
**İdare ve işletme**

**Karl Dungs GmbH & Co. KG**
**Karl-Dungs-Platz 1**
**D-73660 Urbach, Germany**
**Telefon +49 (0)7181-804-0**
**Telefax +49 (0)7181-804-166**

**Почтовый адрес**
**Korespondenční adresa**
**Adres korespondencyjny**
**Yazışma adresi**

**Karl Dungs GmbH & Co. KG**
**Postfach 12 29**
**D-73602 Schorndorf**
**e-mail info@dungs.com**
**Internet www.dungs.com**

MC • Edition 04.18 • Nr. 228 917

Gtksnab
Оборудование для жизни

Мы ценим каждого клиента и предлагаем широкий ассортимент продукции. Оборудование соответствует всем директивам безопасности и имеет необходимые лицензии. Быстрая доставка по всей России и СНГ. Самовывоз со склада в Москве. Квалифицированные специалисты всегда готовы проконсультировать и помочь подобрать нужные запчасти. Доверьтесь нашему многолетнему опыту и надежности поставок! Интернет-магазин "Gtksnab".

## Остались вопросы?
## Нужно подобрать или заказать деталь?


Email
order@gtksnab.ru

Телефон
+7 (495)131-57-49

Whatsapp
+7(985) 991-80-53

Telegram
@gtksnab

Сайт
gtksnab.ru