РУКОВОДСТВО ПО ЭКСПЛУАТАЦИИ

Привод электрический, Тип AME, Модификация AME 110 NLXR

Код материала: 082H8060R

1. Сведения об изделии

2. Назначение изделия

3. Описание и работа

4. Указания по монтажу и наладке

5. Использование по назначению

6. Техническое обслуживание

7. Текущий ремонт

8. Транспортирование и хранение

9. Утилизация

10. Комплектность

11. Список комплектующих и запасных частей

Общество с ограниченной ответственностью «РИДАН ТРЕЙД» ОГРН 1235000051076

Дата редакции: 18.03.2026

1. Сведения об изделии
1.1. Наименование и тип
Привод электрический типа AME модификация AME 110 NLXR (далее - привод электрический AME 110 NLXR).

2. Назначение изделия

Приводы электрические AME 110 NLXR предназначены для работы с клапанами балансировочными типа AQT модификации AQT-R с условным проходом 15-32 мм, управляющими подачей тепло- и холодоносителя в фэнкойлы или вентиляионные установки.

3. Описание и работа
3.1. Описание
Привод электрический AME 110 NLXR – устройство для управления комбинированным клапаном типа AQT модификации AQT-R DN 15-32.

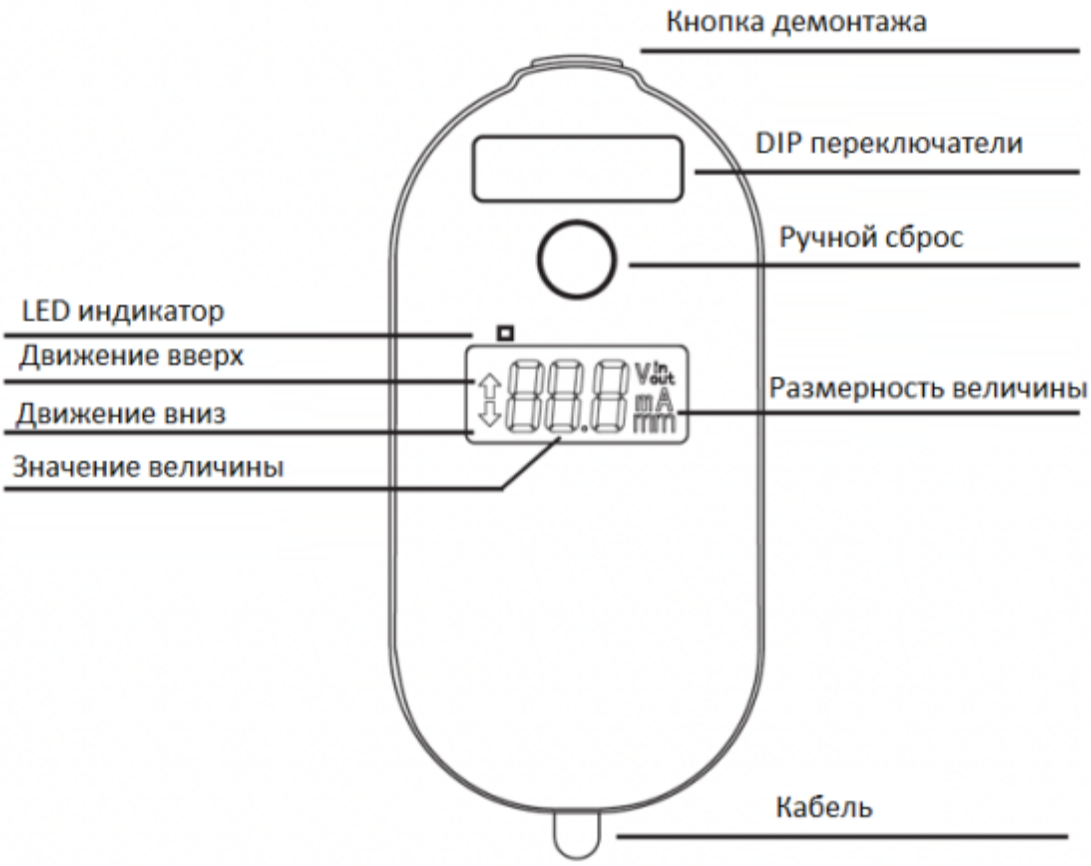

3.2. Маркировка и упаковка
Изделие поставляется в картонной коробке.
На изделии и упаковочной коробке находятся наклейки с указанием: кодового номера, названия привода, питающего напряжениятребляемой мощности, даты изготовления в формате нн/гг, развиваемого усилия, IP привода, времени перемещения штока на 1мм.

3.3. Технические характеристики

Питающее напряжение	24 В AC/DC, от -15до +15%
Управляющий сигнал	0,5(2) – 10 В; 2(4) – 20 мА DC; 3-точечный
Сигнал обратной связи	0-10 В DC
Ход штока, мм	2-8
Потребляемая мощность, ВА	1,2
Приводное усилие, Н	'125 или 200
Скорость перемещения штока, с/мм	10 или 30
Температура теплоносителя, °С	95
Температура хранения, °С	От -40 до +70
Температура окружающей среды, °С	От -10 до +50
Класс защиты	IP 54
Частота тока, Гц	50

Совместимость	AQT-R DN15-32
Вес, кг	0,18
Ri	170 кОм для сигнала в V; 500 Ом для сигнала в мА

Габаритные размеры

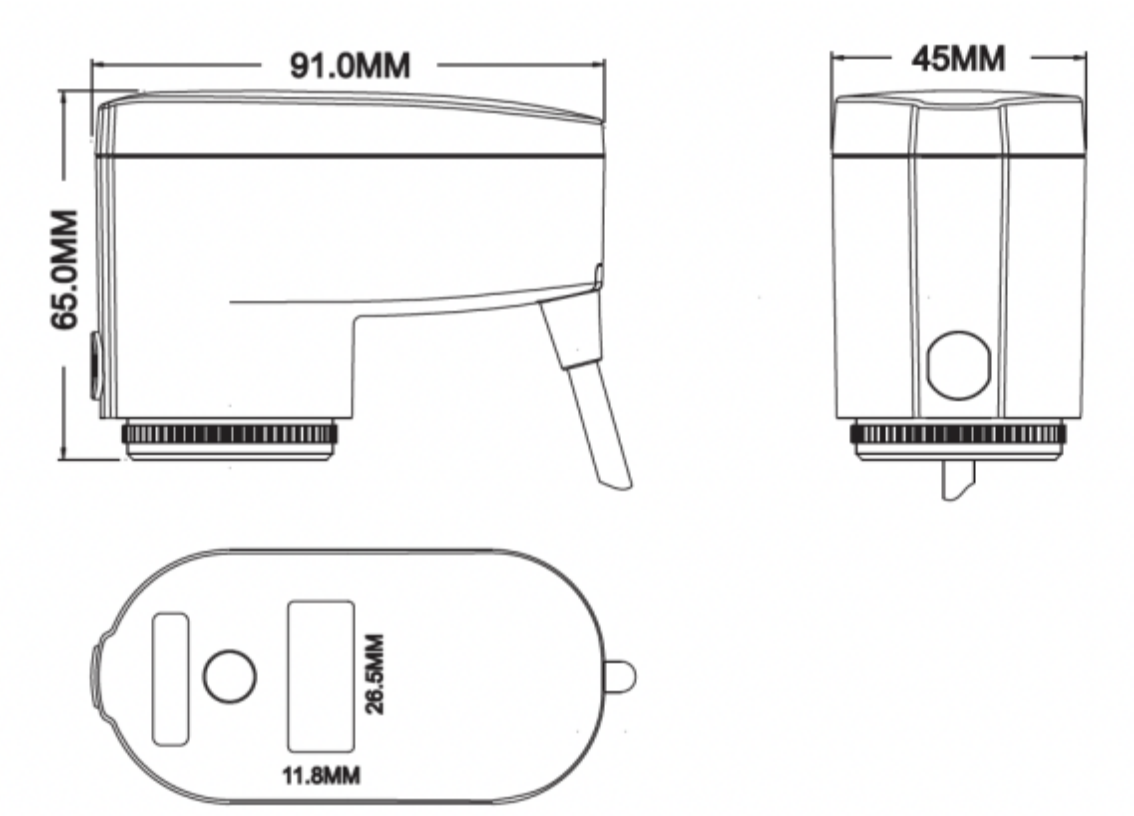

4. Указания по монтажу и наладке
Допускается установка электропривода в любом монтажном положении.

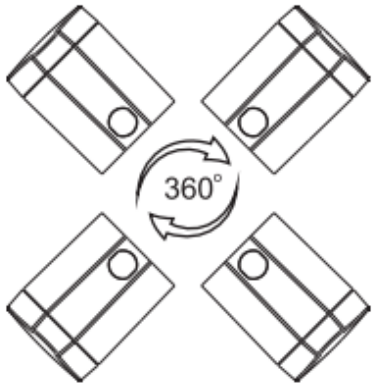

Монтаж привода:
1. Прикрутите адаптер на клапан;
2. Вставьте кабель в привод;
3. Смонтируйте привод на клапан с адаптером до щелчка.

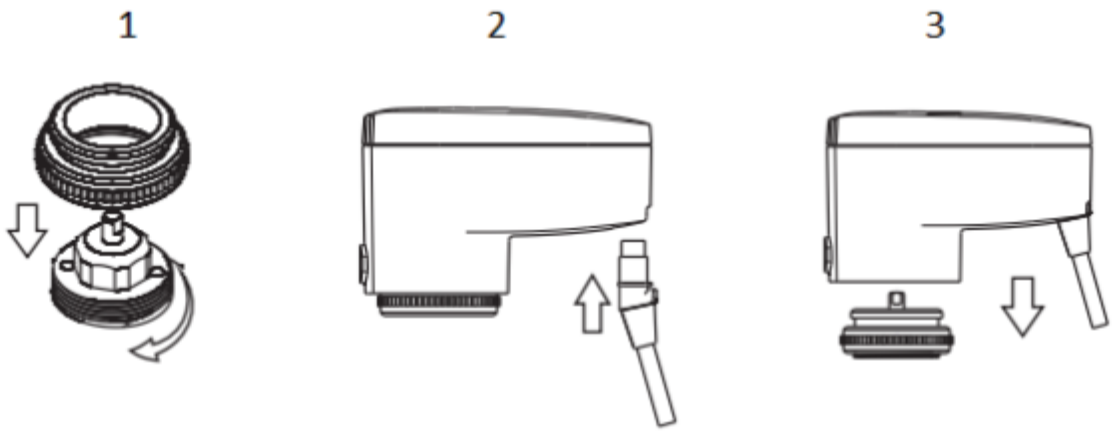

Для демонтажа привода нажмите на кнопку и потяните привод вверх.

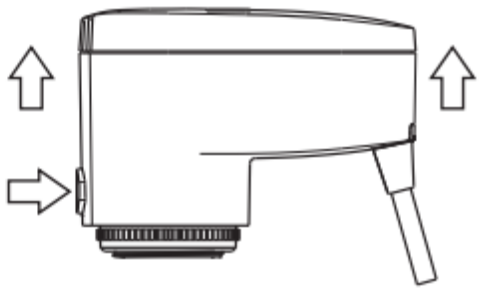

Ручное позиционирование:
1. Отключите кабель от привода;
2. Удалите круглую заглушку;
3. Используйте шлицевую отвертку для изменения положения штока привода.

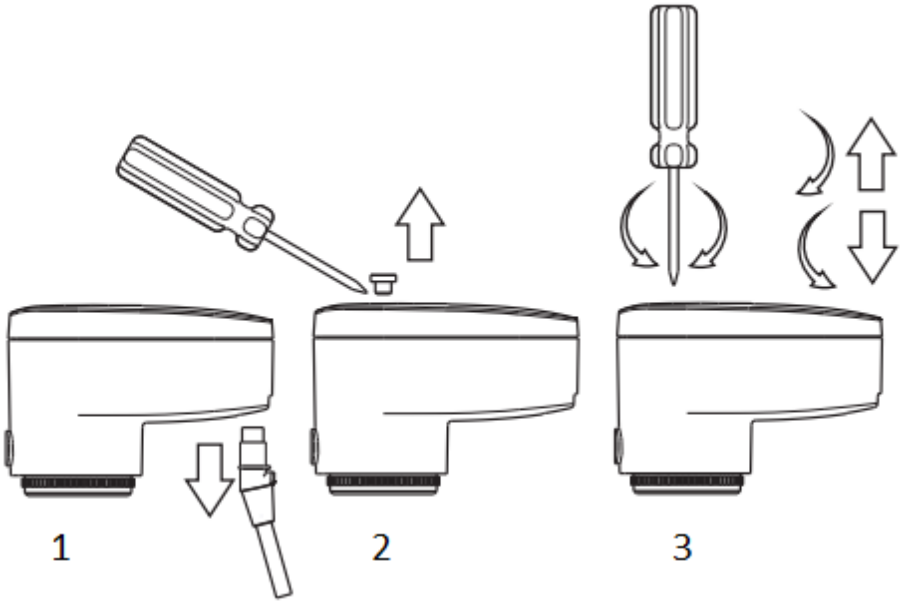

Электрическое подключение:
Электрическая схема подключения AME 110NLX при управлении аналоговым сигналом.

Электрическая схема подключения AME 110NLX при управлении 3-точечным сигналом.

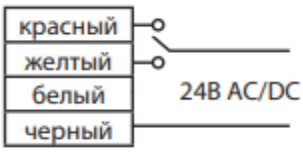

DIP переключатели:
Для доступа к DIP переключателям снимите продолговатую заглушку.
Все DIP переключатели по умолчанию находятся в положении ВКЛ.

#DIP	ВКЛ	ВЫКЛ
1	Усилие 125 Н	Усилие 200 Н
2	Скорость 10 с/мм	Скорость 30 с/мм
3	Сигнал в мА	Сигнал в В
4	0,5-10 В или 1-20 мА	2-10 В или 4-20 мА
5	Движение прямое	Движение обратное
6	LIN характеристика	LOG характеристика
7	Обратная связь нормальная	Обратная связь масштабируемая
8	Управление аналоговое	Управление трехточечное

Калибровка:
При каждом включении привод выполняет процедуру самокалибровки, при этом моргает свтеодиод.
Никогда не вмешивайтесь в процесс калибровки.

Дисплей и светодиод:
Привод оснащен светодиодом и дисплеем. Когда привод активен светодиод горит непрерывно. Во время калибровки свтеодиод непрерывно моргает.
Во время работы на экране привода отображается инфомрация о входном и выходном сигналах, а также информация о положение штока привода.

5. Использование по назначению
5.1 Эксплуатационные ограничения
Для предупреждения травматизма персонала и повреждения оборудования необходимо соблюдать требования руководства по эксплуатации изготовителя на установленное оборудование, а также инструкции по эксплуатации системы.

5.2. Подготовка изделия к использованию
Распаковать электропривод.
Проверить комплектацию оборудования и провести визуальный осмотр на наличие дефектов и видимых повреждений.

5.3. Использование изделия
Изделие должно применяться согласно его назначению.
Не допускается проводить техническое обслуживание электропривода, находящегося под

напряжением.
Во время эксплуатации следует производить периодические осмотры и технические освидетельствования в сроки, установленные правилами и нормами организации, эксплуатирующей привод (привод с клапаном).

6. Техническое обслуживание

Плановый осмотр привода с клапаном:
- работа до года - 1 раз в 2 месяца;
- более года 1 - раз в 1 месяц;

В межотопительный сезон обязательное открытие-закрытие клапана 1 раз в месяц вручную либо средствами автоматики.

7. Текущий ремонт

За подробной информацией о ремонте, пожалуйста, обращайтесь в сервисный отдел ООО «Ридан», тел. +7 495 792 57 57, e-mail: info@ridan.ru.

8. Транспортирование и хранение

Условия хранения – 4 (Ж2) ГОСТ 15150: электропривод следует хранить в упакованном виде под навесом или в помещениях при температуре от -40 до +70°С и относительной влажности воздуха 100% при 25°С.
Электроприводы могут транспортироваться всеми видами транспорта в крытых транспортных средствах в порядке, установленном для перевозки грузов данным видом транспорта при температуре от -40 до +70°С и относительной влажности воздуха 100% при 25°С.
Условия транспортирования в части воздействия механических факторов – С (средние) по ГОСТ Р 51908-2002.
При хранении и транспортировании электроприводов необходимо обеспечить их защиту от воздействия влаги и химических веществ, вызывающих коррозию металлов и разрушение пластика.

9. Утилизация

Утилизация изделия производится в соответствии с установленным на предприятии порядком (переплавка, захоронение, перепродажа), составленным в соответствии с Законами РФ № 96-ФЗ “Об охране атмосферного воздуха”, № 89-ФЗ “Об отходах производства и потребления”, № 52-ФЗ “О санитарно-эпидемиологическом благополучии населения”, а также другими российскими и региональными нормами, актами, правилами, распоряжениями и пр., принятыми во исполнение указанных законов.

10. Комплектность

В комплект поставки входит:
- привод электрический AME 110 NLXR;
- кабель 1м;
- упаковочная коробка;
- паспорт*;
- руководство по эксплуатации *.

11. Список комплектующих и запасных частей

Артикул	Изображение	Наименование
082F1072R	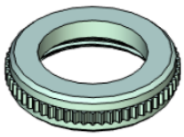	Адаптер из пластика для подключения привода AME110 NLXR к клапанам M30x1.5

082H8021R		Кабель 1 м. для привода AME110 NLXR. Напряжение 24 В.

Gtksnab
Оборудование для жизни

Мы ценим каждого клиента и предлагаем широкий ассортимент продукции. Оборудование соответствует всем директивам безопасности и имеет необходимые лицензии. Быстрая доставка по всей России и СНГ. Самовывоз со склада в Москве. Квалифицированные специалисты всегда готовы проконсультировать и помочь подобрать нужные запчасти. Доверьтесь нашему многолетнему опыту и надежности поставок! Интернет-магазин "Gtksnab".

Остались вопросы?
Нужно подобрать или заказать деталь?

Email
order@gtksnab.ru

Телефон
+7 (495)131-57-49

Whatsapp
+7(985) 991-80-53

Telegram
@gtksnab

Сайт
gtksnab.ru