Техническое описание

Редукторные электроприводы AMB-162R, AMB-182R для поворотных регулирующих клапанов

Описание и область применения

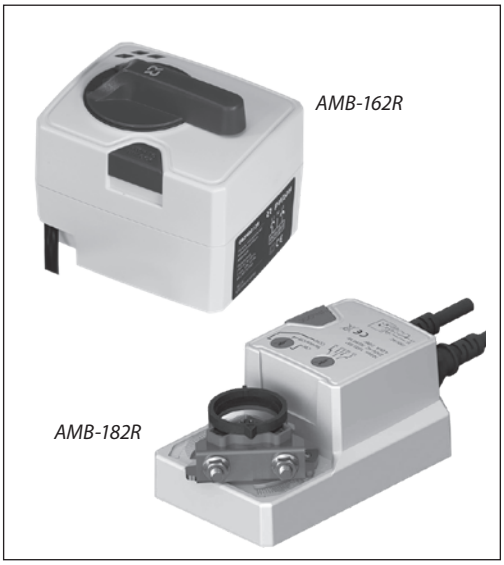

Привод электрический поворотный Ридан AMB-162R 2-/3-позиционный предназначен для управления шаровыми кранами Ридан AMZ-112R, AMZ-113R, клапанами Ридан HRB-3R, HFE-3R DN20–100 и аналоговый привод для управления поворотными клапанами Ридан HRB-3R, HFE-3R DN20–100. AMB-182R предназначен для HFE-3R DN125–150, при регулировании температуры в системах централизованного теплоснабжения.

Преимущества

- Индикатор текущего положения клапана.
- Ручной режим управления клапаном. Активируется с помощью встроенного переключателя.
- Бесшумная и надежная работа.
- Аналоговая версия AMB-162R имеет DIP-переключатели скорости.
- Комбинированный 2-/3-позиционный привод.

Основные характеристики

- Номинальное напряжение:
  - 24 В перем., 50/60 Гц — импульсный AMB-162R;
  - 230 В перем., 50/60 Гц — импульсный;
  - 24 В перем./пост. — аналоговый;
  - 24 В перем./пост. — импульсный AMB-182R.
- Крутящий момент: 10 Нм – AMB-162R, 20 Нм – AMB-182R.
- Угол поворота 90°.
- Время поворота на 90°: 60 и 120 сек. для AMB-162R (возможность изменения скорости благодаря DIP-переключателям для аналоговой версии); 150 сек. для AMB-182R.
- Сигнал управления:
  - импульсный;
  - аналоговый (0–10 В).

Номенклатура и коды для оформления заказа

Приводы электрические AMB-162R и AMB-182R

Привод	Тип управления	Крутящий момент, Нм	Время поворота на 90°, с	Напряжение питания, В	Сигнал управления	Кодовый номер
AMB-162R	Импульсный	10	60	24	2-/3-поз.	**082H0214R**
	Импульсный		120	24	2-/3-поз.	**082H0215R**
	Импульсный		60	230	2-/3-поз.	**082H0224R**
	Импульсный		120	230	2-/3-поз.	**082H0225R**
	Аналоговый		60 или 120	24	0(2)–10 В	**082H0230R**
AMB-182R	Импульсный	20	150	24	24	**082H0236R**
	Импульсный			230	230	**082H0240R**
	Аналоговый			24	0(2)–10 В	**082H0241R**

Внимание!

В комплекте с комбинированным 2-/3-позиционным приводом AMB-162R поставляется монтажный комплект для клапанов AMZ-112R, AMZ-113R, HRB-3R и HFE-3R.

В комплекте с 3-позиционным/аналоговым приводом AMB-162R поставляется монтажный комплект для клапанов HFE-3R и HRB-3R. Для установки привода AMB-162R с 3-позиционным/аналоговым управлением на шаровой кран AMZ-112R/AMZ-113R монтажный комплект, соответствующий диаметру клапана, приобретается отдельно.

В комплекте с приводом AMB-182R монтажный комплект не поставляется.

Номенклатура и коды для оформления заказа *(продолжение)*

Дополнительные принадлежности

Наименование	Кодовый номер
Монтажный комплект для AMZ DN 15–32	**082H0210R**
Монтажный комплект для AMZ DN 40–50	**082H0211R**
Комплект для монтажа привода AMB-182R на клапаны HFE-3R DN125–150	**082H0254R**

Адаптеры для присоединения клапанов AMZ к электроприводам AMB-162R, и для клапанов HFE-3R DN125-150 к электроприводам AMB-182R.

Технические характеристики

Электропривод	AMB-162R	AMB-182R
Питающее напряжение	24 В перем./пост. (аналоговый) или 230 В перем. или 24 В перем.	24 В перем./пост. или 230 В перем.
Потребляемая мощность, Вт	5	3
Частота тока, Гц	50/60	
Время поворота, с/90°	60/120	150
Управление	Импульсное/аналоговое 0(2)–10 В	
Сигнал обратной связи	Выключатель/аналоговый 0(2)–10 В	
Крутящий момент, Нм	10[1]	20
Угол поворота, град	90	
Максимальная температура регулируемой среды, °C	110	
Рабочая температура окружающей среды, °C	От –10 до 50	
Относительная влажность окружающей среды, %	5–95, без выпадения конденсата	
Температура транспортировки и хранения, °C	От –30 до 80	
Класс электрической защиты	II в соответствии с EN 60730-1	
Класс защиты корпуса	IP42	IP54
Длина провода, м	1	
Материал корпуса	Поликарбонат	
Масса, г	450	800

[1] для партий с датой производства до 01.05.2023 (18/23) — 6 нМ.

Монтаж привода

Привод электрический AMB-162R устанавливается непосредственно на регулирующий поворотный клапан.

Последовательность монтажа:

1. Поворотный клапан/шаровой кран.
2. Антивращательная шпилька/кольцо.
3. Адаптер для установки привода (красный для поворотного клапана; синий для шарового крана).
4. Привод.
5. Индикатор положения.
6. Рукоятка.
7. Фиксирующий винт.

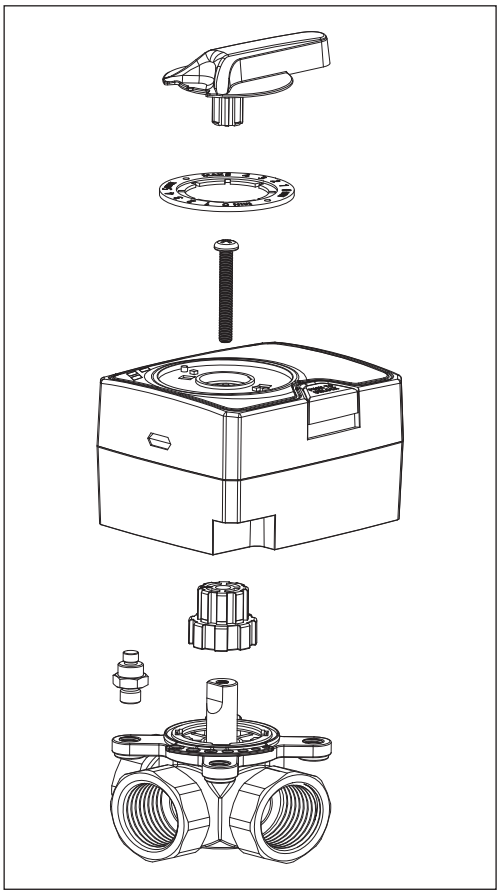

Монтаж привода
(продолжение)

Привод электрический AMB-182R устанавливается непосредственно на регулирующий поворотный клапан.

Последовательность монтажа:

1. Поворотный клапан/шаровой кран.
2. Кронштейн для установки привода поворотного клапана; синий для шарового крана).
3. Адаптер для установки привода.
4. Привод.
5. Комплект крепежа.

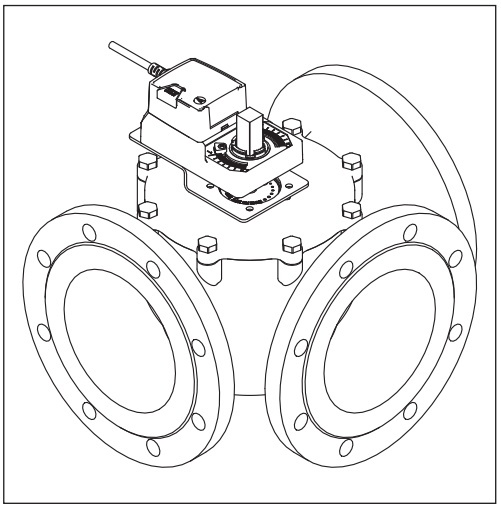

Установка

Привод может быть установлен непосредственно на поворотном клапане.

Монтаж клапана с приводом возможен в любом положении, кроме положения приводом вниз.

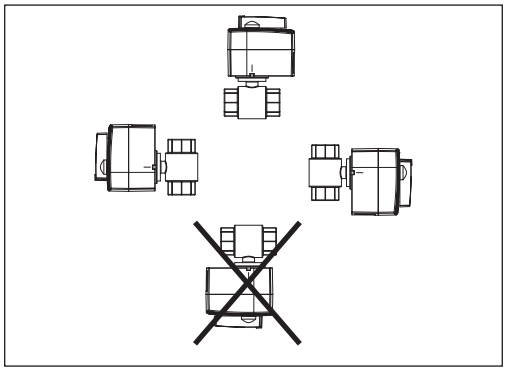

Установка гидравлической системы

Рекомендуемый пример установки регулирующего клапана с электроприводом

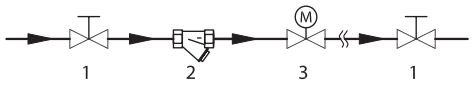

1 — шаровой кран;
2 — фильтр;
3 — клапан с электрическим приводом AMB.

Переключение в режим ручного управления

Ручное позиционирование привода доступно после нажатия кнопки на корпусе.

Схема электрических соединений AMB-162R

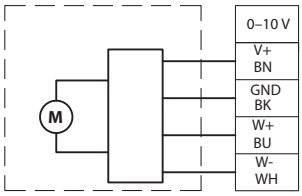

Аналоговый

BN – brown (коричневый), питание
BK – black (черный), GND
BU – blue (синий), управление 0–10 В
WH – white (белый), сигнал обратной связи 0–10 В

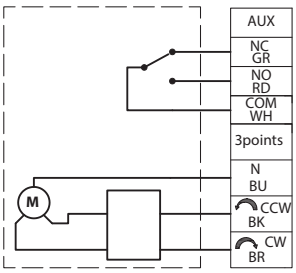

Импульсный 3-поз. + выключатель[1]

BU – blue (синий), нейтраль
BK – black (черный), против часовой стрелки
BR – brown (коричневый), по часовой стрелке
GR[1] – green (зеленый) выход концевого выключателя «закрыт»
RD[1] – red (красный) выход концевого выключателя «открыт»
WH[1] – white (белый) коммутирующийся сигнал обратной связи

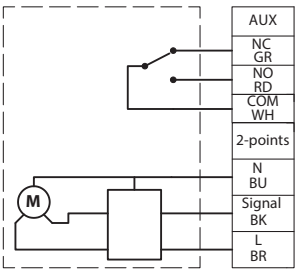

Импульсный 2-поз. + выключатель

BU – blue (синий), нейтраль
BK – black (черный), сигнал на открытие/закрытие
BR – brown (коричневый), питание
GR – green (зеленый) выход концевого выключателя «закрыт»
RD – red (красный) выход концевого выключателя «открыт»
WH – white (белый) коммутирующийся сигнал обратной связи

[1] Доступны на приводах с датой производства от 03/24

Схема электрических соединений AMB-182R

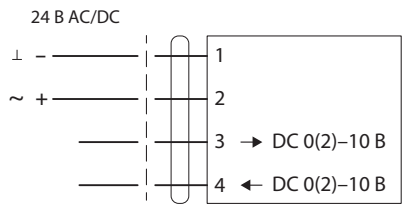

Аналоговый

1 — GND
2 — Питание
3 — управление 0(2)–10 В
4 — сигнал обратной связи 0(2)–10 В

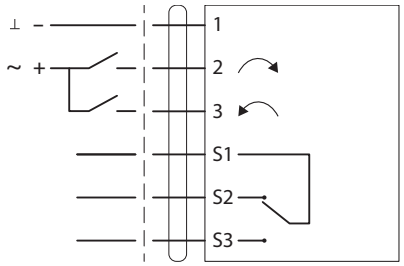

Импульсный 3-поз. + выключатель

1 — GND/Нейтраль
2 — Вращение вращение по часовой стрелки
3 — Вращение вращение против часовой стрелки
S1 — Коммутирующий сигнал обратной связи
S2, S3 — Выходы концевика обратной связи (положение клапана – полностью открыт/закрыт или промежуточное положение)

Габаритные размеры

AMB-162R

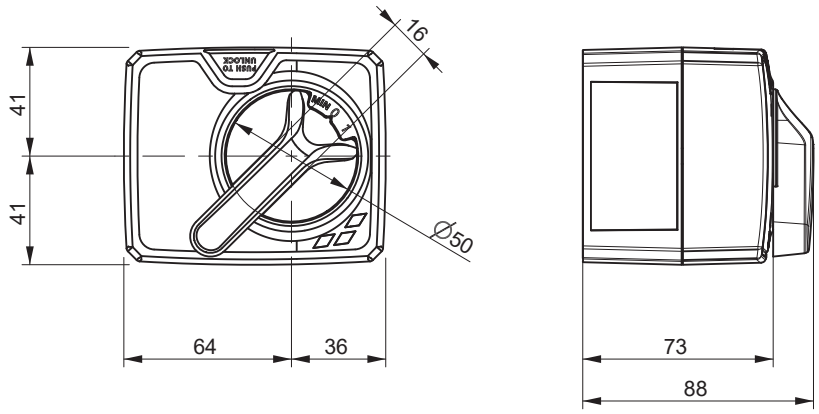

Габаритные размеры
(продолжение)

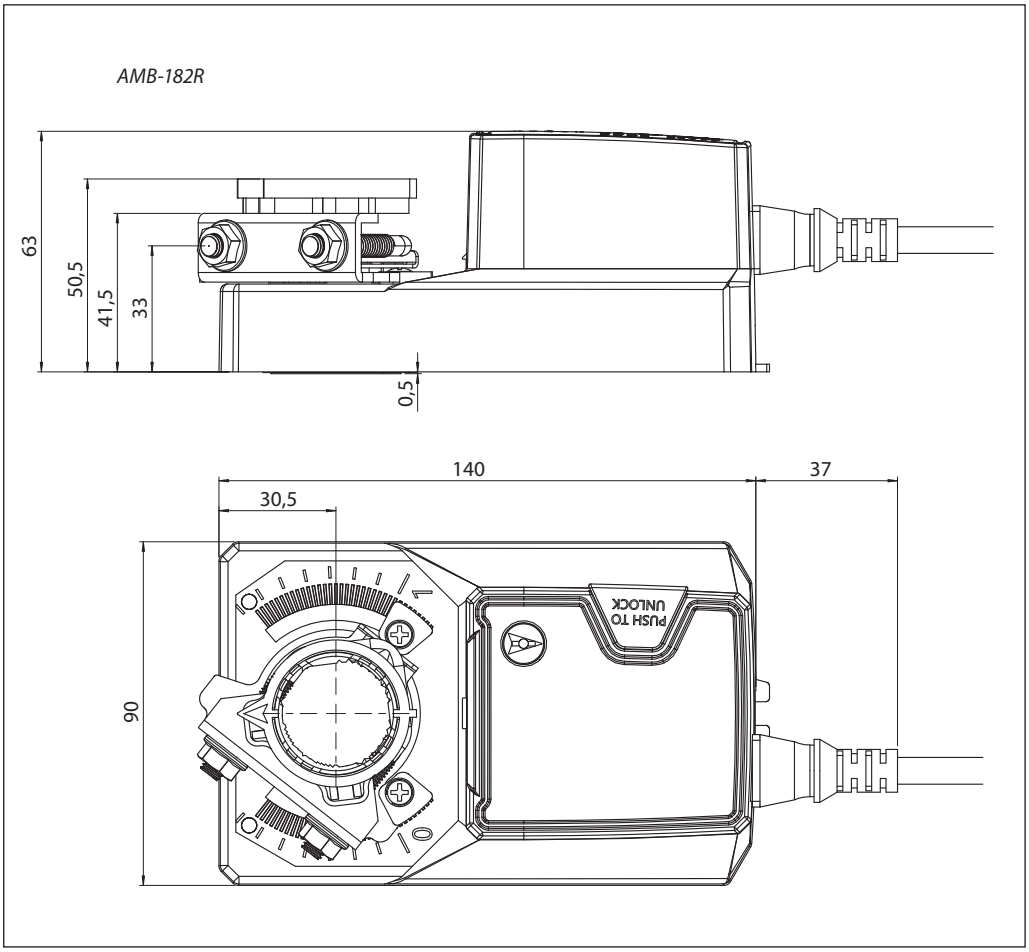

Gtksnab
Оборудование для жизни

Мы ценим каждого клиента и предлагаем широкий ассортимент продукции. Оборудование соответствует всем директивам безопасности и имеет необходимые лицензии. Быстрая доставка по всей России и СНГ. Самовывоз со склада в Москве. Квалифицированные специалисты всегда готовы проконсультировать и помочь подобрать нужные запчасти. Доверьтесь нашему многолетнему опыту и надежности поставок! Интернет-магазин "Gtksnab".

Остались вопросы?
Нужно подобрать или заказать деталь?

Email
order@gtksnab.ru

Телефон
+7 (495)131-57-49

Whatsapp
+7(985) 991-80-53

Telegram
@gtksnab

Сайт
gtksnab.ru