РУКОВОДСТВО ПО ЭКСПЛУАТАЦИИ

Привод электрический, Тип AMB, Модификация AMB-182R (24В)

Код материала: 082H0241R

1. Сведения об изделии

2. Назначение изделия

3. Описание и работа

4. Указания по монтажу и наладке

5. Использование по назначению

6. Техническое обслуживание

7. Текущий ремонт

8. Транспортирование и хранение

9. Утилизация

10. Комплектность

11. Список комплектующих и запасных частей

Общество с ограниченной ответственностью «РИДАН ТРЕЙД» ОГРН 1235000051076

Дата редакции: 14.04.2025

1. Сведения об изделии
1.1. Наименование и тип
Привод электрический тип AMB модификация AMB-182R.

2. Назначение изделия
Приводы электрические поворотные идан типа AMB модифиации AMB-182R аналоговые или 3-х позиционные применяются для управления поворотными клапанами Ридан HFE-3R Ду125/150 при регулировании температуры. Монтажный комплект приобретается отдельно.

3. Описание и работа

3.1. Устройство изделия
Приводы электрические AMB-182R, управляя поворотными клапанами, поддерживают установленную температуру в системах централизованного теплоснабжения. Приводы электрические AMB-182R устанавливаются непосредственно на регулирующем/отсечном поворотном клапане.

3.2. Маркировка и упаковка
Наклейка на приводе и упаковочной коробке с указанием: кодового номера, названия привода, питающего напряжения, частоты тока, потребляемой мощности, даты изготовления в формате нн/гг, развиваемого усилия, IP привода, времени перемещения.

3.3. Технические характеристики

Питающее напряжение, В	24 В пер. тока/пост. Тока
Потребляемая мощность, Вт	3
Частота тока, Гц	50/60
Входной управляющий сигнал	От 0 до 10 В (от 2 до 10 В)
Время поворота, с/90°	150
Крутящий момент, Н*м	20
Угол поворота, °	90
Дополнительный концевой выключатель	нет
Максимальная температура теплоносителя, °С	110
Рабочая температура окружающей среды, °С	От -10 до + 50
Относительная влажность окружающей среды, %	5-95, без выпадения конденсата

Температура транспортировки и хранения, °C	От −30 до +80
Клапаны с которыми комбинируется электропривод	HFE-3R DN125, DN150
Степень безопасности	II в соответствии с EN 60730-1
Класс защиты	IP54
Масса, кг, не более	0,9
Устройство защиты	Нет
Ручное позиционирование	Механическое
Выходной сигнал	От 0 до 10 В (от 2 до 10 В)
EAN (single-pack)	4630266127232
EAN (multi-pack)	4630266127263
Количество (multi-pack)	12

Дополнительные технические характеристики

4. Указания по монтажу и наладке

Допускается установка электропривода в любом монтажном положении, кроме положения- приводом вниз.

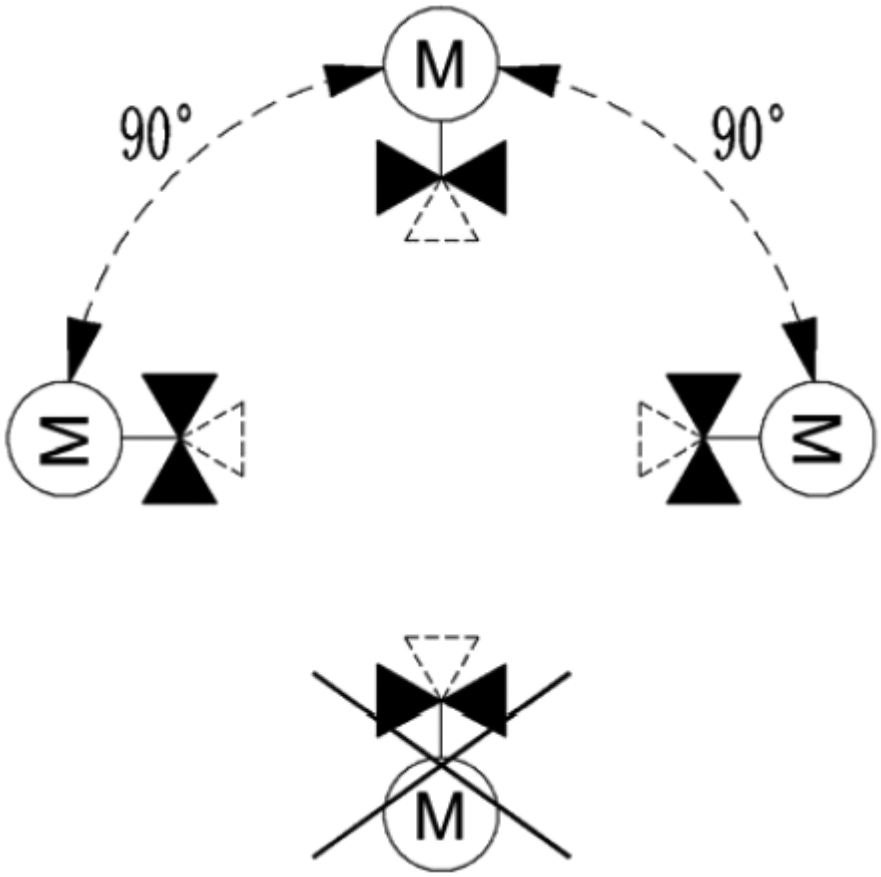

Привод монтируется на клапан с помощью монтажного комлекта, приобретается отдельно.

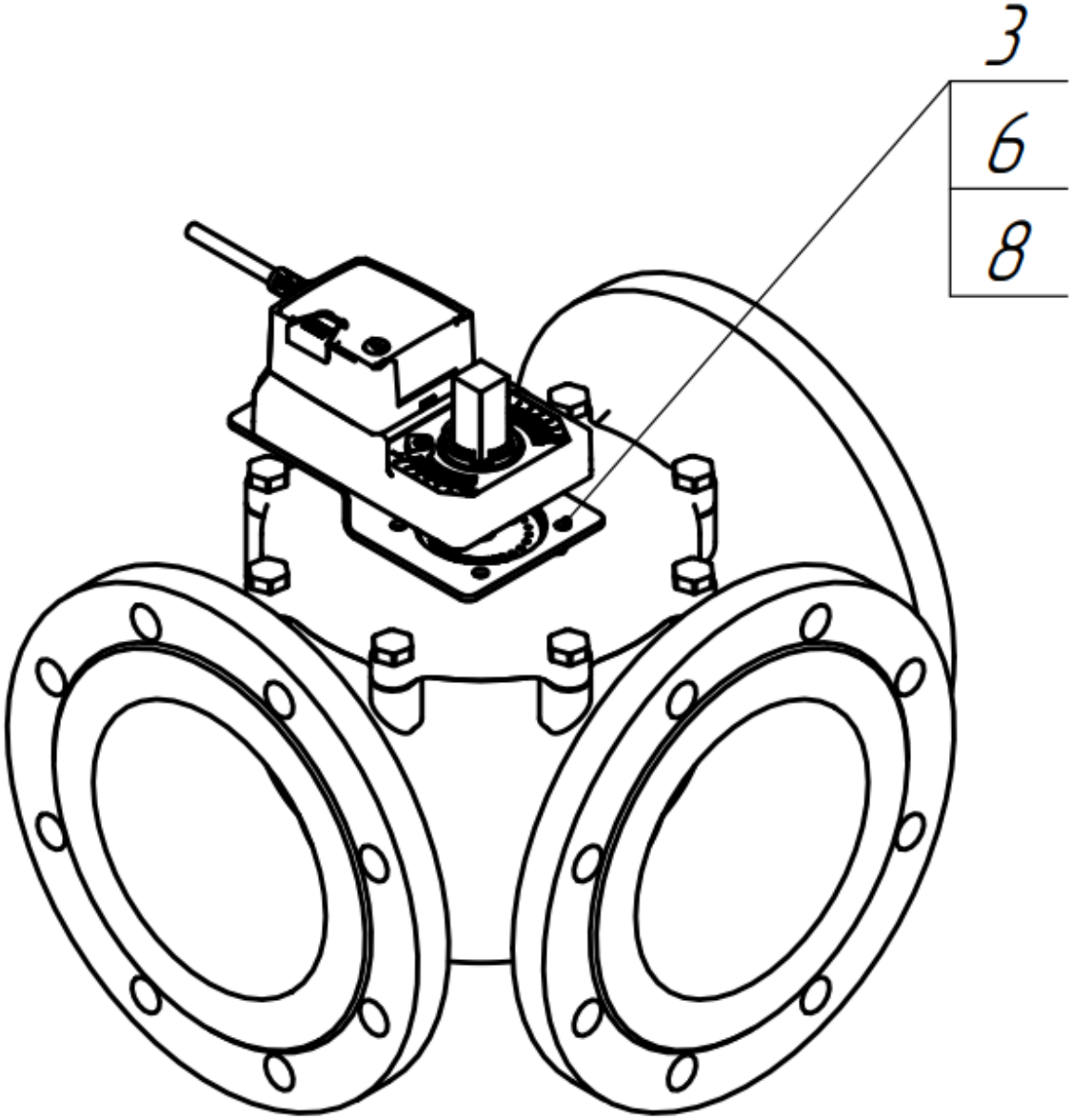
3
6
8

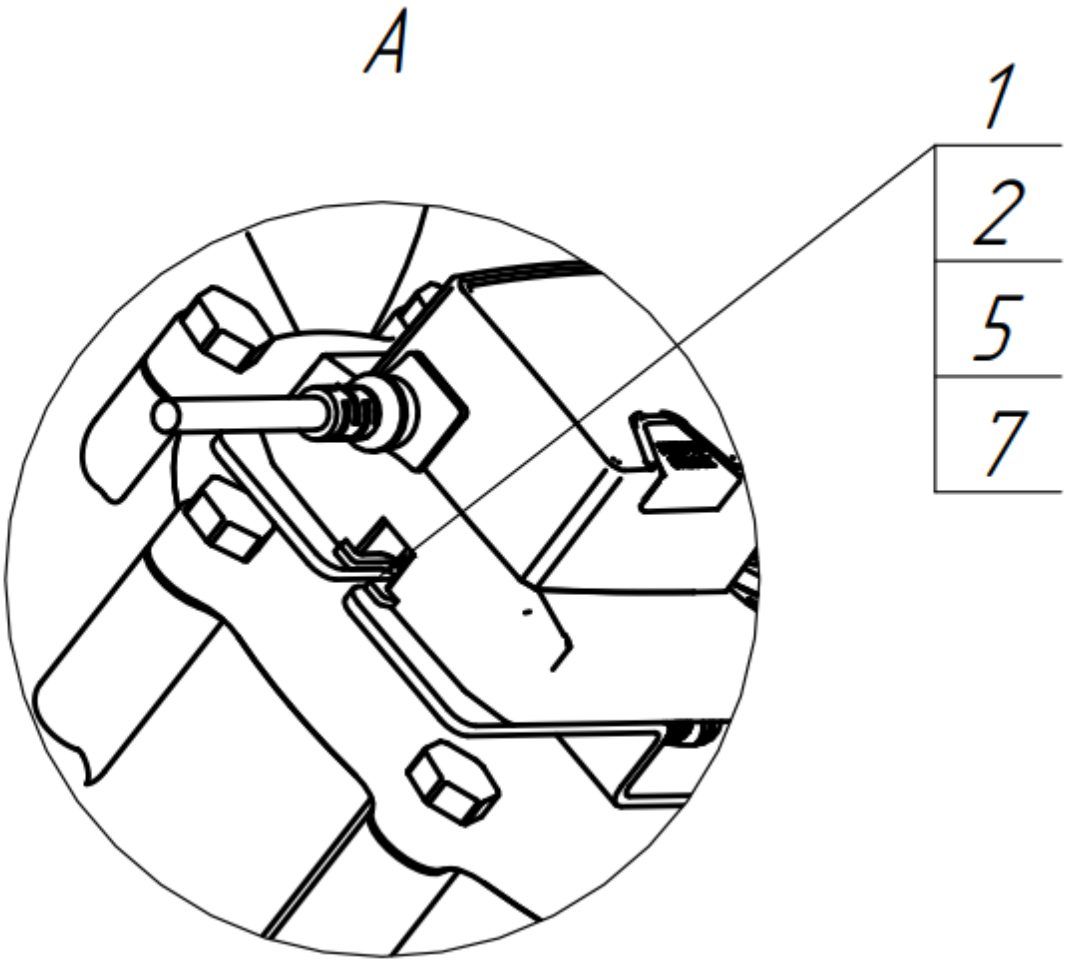

Внимание!
Максимальный момент затяжки винта крепления привода 2Нм.
Убедиться что указатель положения клапана, совпадает с фактическим положением запорного элемента.

3-х позиционный+выключатель:
1-черный, 2-коричневый, 3-синий, 4-белый, S1-белый, S2-красный, S3-зелёный

Настройка концевого выключателя

При помощи поворотного переключателя можно настроить момент коммутации S1 на выходы S2 и S3. Для настройки зажмите кнопку ручного управления, поверните шток клапана до требуемой точки переключения сигнала. При помощи шлицевой отвертки переместите поворотный переключатель настройки так чтобы стрелка указывала на линию по центру снизу переключателя.

Функция 2х позиционного управления
Для управления по 2х позиционной схеме на клемму 2 подается постоянное питание, на клемму 3 для перемещения клапана на 90 градусов.
При снятие питания с клеммы 3, и наличие его на клемме 2, привод вернется в исходное положение.

Аналоговый:
1-черный, 2-коричневый, 3-синий, 4-белый

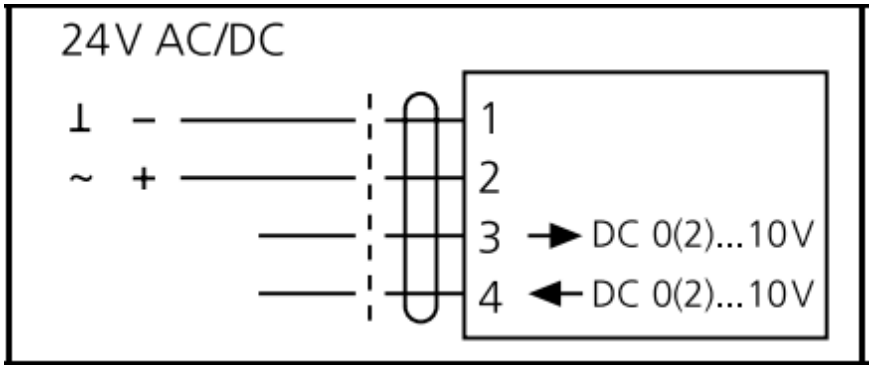

Dip-переключатели
1) Направление вращения
CW - вращение по часовой стрелки
CWW - вращение против часовой стрелки
Service off - сервисное отключение
2) Концевой выключатель
Заводская настройка по умолчанию - S2. вспомогательный переключатель может быть оптимально отрегулирован в диапазоне 0°...360° (каждый шаг составляет около 4°)
3) Сигнал 0...10В или 2...10В
Заводская настройка 0-10В

5. Использование по назначению
5.1. Эксплуатационные ограничения
Максимальная температура теплоносителя- 110 °С
Рабочая температура окружающей среды- от -10 до 50 °С
Относительная влажность окружающей среды- 0-95 %, без выпадения конденсата

5.2. Подготовка изделия к использованию
Достать изделие из коробки и осмотреть на наличие дефектов. Проверить комплектацию оборудования и схему подключения.

5.3. Использование изделия
Изделие должно применяться согласно его назначению.
Не допускается проводить техническое обслуживание электропривода, находящегося под напряжением.
Во время эксплуатации следует производить периодические осмотры и технические освидетельствования в сроки, установленные правилами и нормами организации, эксплуатирующей привод (привод с клапаном).

6. Техническое обслуживание
Плановый осмотр привода с клапаном:
- работа до года - 1 раз в 2 месяца;
- более года 1 - раз в 1 месяц;
включая проверку работоспособности привода в режиме механического и электрического позиционирования.
В межотопительный сезон обязательное открытие-закрытие клапана 1 раз в месяц вручную либо средствами автоматики.

7. Текущий ремонт
За подробной информацией о ремонте обращайтесь в сервисный отдел ООО «Ридан Трейд».

8. Транспортирование и хранение
Транспортирование и хранение приводов электрических типа АМВ должны осуществляться в

соответствии с требованиями ГОСТ 15150-69, 3-е климатическое исполнение.

9. Утилизация

Утилизация изделия производится в соответствии с установленным на предприятии порядком (переплавка, захоронение, перепродажа), составленным в соответствии с Законами РФ № 96-ФЗ “Об охране атмосферного воздуха”, № 89-ФЗ “Об отходах производства и потребления”, № 52-ФЗ “О санитарно-эпидемиологическом благополучии населения”, а также другими российскими и региональными нормами, актами, правилами, распоряжениями и пр., принятыми во исполнение указанных законов.

10. Комплектность

В комплект поставки входит:

- Привод электрический поворотный AMB-182R;
- упаковочная коробка;

Паспорт и руководство по эксплуатации (предоставляется по запросу в электронной форме).

11. Список комплектующих и запасных частей

Gtksnab
Оборудование для жизни

Мы ценим каждого клиента и предлагаем широкий ассортимент продукции. Оборудование соответствует всем директивам безопасности и имеет необходимые лицензии. Быстрая доставка по всей России и СНГ. Самовывоз со склада в Москве. Квалифицированные специалисты всегда готовы проконсультировать и помочь подобрать нужные запчасти. Доверьтесь нашему многолетнему опыту и надежности поставок! Интернет-магазин "Gtksnab".

Остались вопросы?
Нужно подобрать или заказать деталь?

Email
order@gtksnab.ru

Телефон
+7 (495)131-57-49

Whatsapp
+7(985) 991-80-53

Telegram
@gtksnab

Сайт
gtksnab.ru