Техническое описание

Клапаны двухпозиционные шаровые AMZ-112R — проходной, AMZ-113R — трехходовой

Описание и область применения

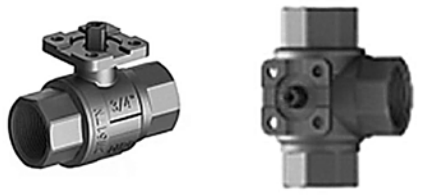

AMZ-112R *AMZ-113R*

Двухпозиционные клапаны AMZ-112R и AMZ-113R могут использоваться совместно с электрическими поворотными приводами Ридан AMB-162R:

- в системах отопления;
- в системах горячего водоснабжения;
- в системах солнечного теплоснабжения;
- при приоритетном управлении системами отопления или ГВС (в качестве переключающего клапана);
- при приоритетном управлении котлами, работающими на разных видах топлива (в качестве переключающего клапана).

Основные характеристики

- Номинальный диаметр DN 15–50 мм.
- Номинальное давление PN 40 бар (25 бар для DN 40–50).
- Пропускная способность K_{VS} = 20–243 м^3/ч.
- Температура рабочей среды –10...110 °C.
- Кран AMZ-113R имеет L-образную форму прохода

Номенклатура и коды для оформления заказа

AMZ-112R двухходовой клапан

DN	K_{vs}, м^3/ч	Присоединительная резьба, дюймы	Кодовый номер
15	20,0	Rp ½	**082G5406**R
20	45,0	Rp ¾	**082G5407**R
25	60,0	Rp 1	**082G5408**R
32	100,0	Rp 1¼	**082G5409**R
40	156,0	Rp 1½	**082G5410**R
50	243,0	Rp 2	**082G5411**R

AMZ-113R трехходовой клапан

DN	K_{vs}, м^3/ч	Присоединительная резьба, дюймы	Кодовый номер
20	45	Rp ¾	**082G5419**R
25	60	Rp 1	**082G5420**R

Внимание!

При установке привода AMB-162R с 2-позиционным управлением на шаровой кран AMZ-112R/AMZ-113R отдельный монтажный комплект не требуется, он поставляется в комплекте с приводом.

При установке привода AMB-162R с 3-позиционным или аналоговым управлением на шаровой кран AMZ-112R/AMZ-113R необходим монтажный комплект, соответствующий диаметру клапана.

Техническое описание Клапаны двухпозиционные шаровые AMZ-112R — проходной, AMZ-113R — трехходовой

Технические характеристики

Условный проход DN, мм	15	20	25	32	40	50
Условное давление PN, бар	40				25	
Пропускная способность K_{VS}, м³/ч	20,0	45,0	60,0	100,0	156,0	243,0
Температура регулируемой среды T, °C	2…110					
Температура окружающего воздуха при транспортировании или хранении, °C	–40…70					
Рабочая среда	Вода или водный раствор гликолей с концентрацией до 50 %					
Максимальный перепад давлений для закрытия клапана, бар	6					
Присоединения	Внутренняя резьба Rp ISO 7/1					
Показатель кислотности регулируемой среды pH	7–10					
Материалы						
Корпус	Латунь марки CW617N по EN12165					
Шток, конус, седло	Латунь марки CW617N по EN12165					
Уплотнение сальника	EPDM-PTFE					

Примеры применения

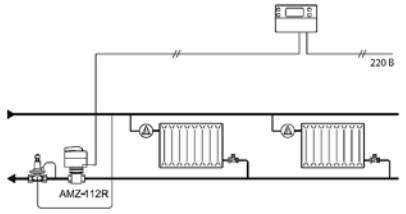

Двухпозиционное регулирование радиаторов напольной и зональной систем отопления (ночной режим)

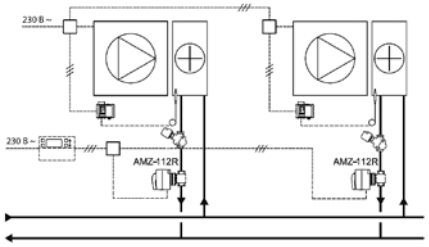

Двухпозиционное управление воздухонагревателями или воздухоохладителями

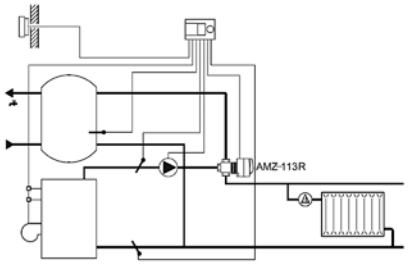

Приоритетное управление системами отопления и ГВС

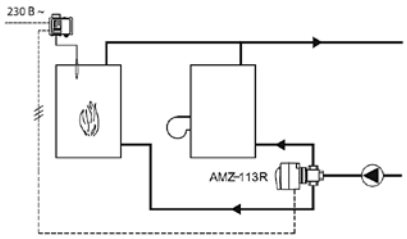

Приоритетное управление котлами на разных видах топлива

Установка гидравлической системы

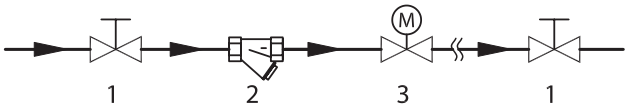

1 — шаровой кран;
2 — фильтр;
3 — клапан AMZ;

Рекомендуемый пример установки регулирующего клапана с электроприводом

Габаритные и присоединительные размеры

AMZ-112R

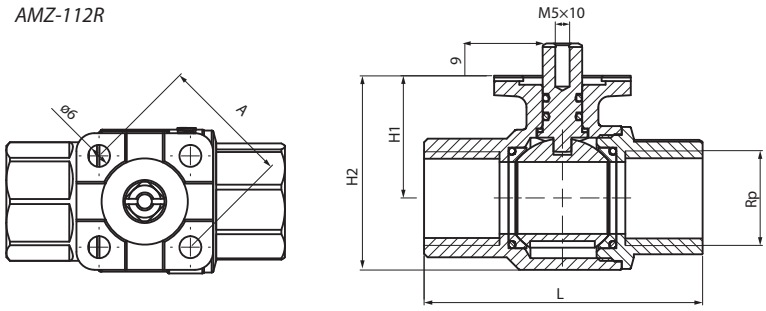

AMZ-113R

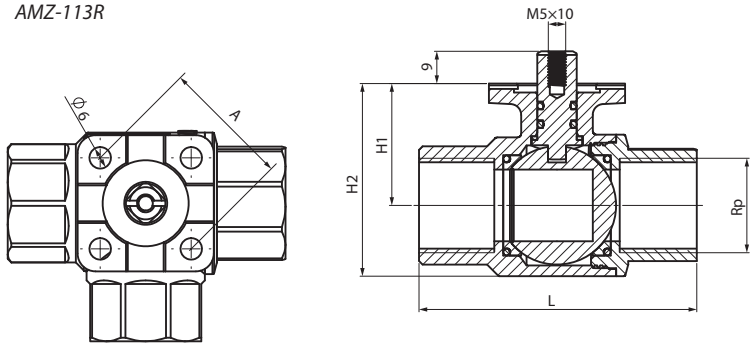

Тип	DN	K_{vs}, м³/ч	Внутренняя резьба, дюйм	Размеры, мм				Масса, кг
				L	H1	H2	A	
AMZ-112R	15	20,0	Rp ½	70,5	31,5	49	36	0,31
	20	45,0	Rp ¾	77,5	34	54	36	0,38
	25	60,0	Rp 1	84,5	38,5	63	36	0,58
	32	100,0	Rp 1¼	100	44	74	36	1,08
	40	156,0	Rp 1½	110	62	98	50	1,64
	50	243,0	Rp 2	126	73	120	50	2,62
AMZ-113R	20	45,0	Rp ¾	77,5	34	54	36	0,45
	25	60,0	Rp 1	89,5	38,5	63	36	0,76

Gtksnab
Оборудование для жизни

Мы ценим каждого клиента и предлагаем широкий ассортимент продукции. Оборудование соответствует всем директивам безопасности и имеет необходимые лицензии. Быстрая доставка по всей России и СНГ. Самовывоз со склада в Москве. Квалифицированные специалисты всегда готовы проконсультировать и помочь подобрать нужные запчасти. Доверьтесь нашему многолетнему опыту и надежности поставок! Интернет-магазин "Gtksnab".

Остались вопросы?
Нужно подобрать или заказать деталь?

Email
order@gtksnab.ru

Телефон
+7 (495)131-57-49

Whatsapp
+7(985) 991-80-53

Telegram
@gtksnab

Сайт
gtksnab.ru