Запорные шаровые клапаны
тип GBC

Описание

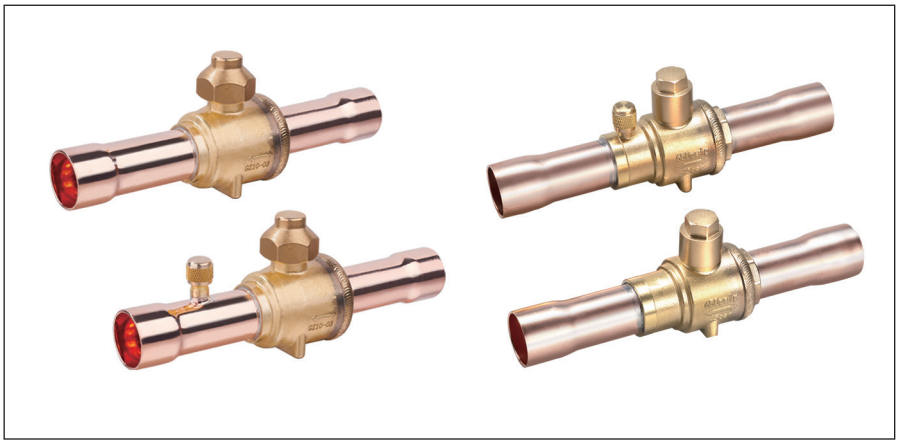

Запорные шаровые клапаны типа GBC — это двунаправленные клапаны ручного управления для холодильных систем.

Предназначены для полного перекрытия потока хладагента, движущегося по трубопроводу. Устанавливаются в жидкостных линиях, линиях оттайки горячим газом, линиях всасывания и нагнетания систем охлаждения, заморозки и кондиционирования воздуха.

Конструкция шаровых клапанов GBC обеспечивает максимальную герметичность как уплотнений штока, так и тефлонового посадочного седла. Клапаны GBC могут поставляться с сервисным штуцером или без него.

Основные характеристики

Тип клапана	Макс. рабочее давление, бар	Макс. испытательное давление, бар	Хладагенты	Температура рабочей среды, °C
GBC	45 бар	65 бар	R22, R134a, R404A, R407C, R410A и т. д.	-40–120

Клапаны запорные шаровые GBC без сервисного штуцера

Модель	Код	Kv, м³/ч	Диаметр проходного отверстия в запирающем шаре, мм	Присоединеные патрубки, пайка ODF		Вес, кг
				мм	дюймы	
GBC 6s	**009L7020R**	0,8	10,0	—	1/4"	0,154
GBC 10s	**009L7021R**	5,7	10,0	10	—	0,175
GBC 12s	**009L7022R**	7,5	10,0	—	1/2"	0,175
GBC 16s	**009L7023R**	11,0	12,0	—	5/8"	0,242
GBC 18s	**009L7024R**	15,6	14,0	—	3/4"	0,306
GBC 22s	**009L7025R**	22,5	16,5	—	7/8"	0,398
GBC 28s	**009L7026R**	41,0	22,0	—	1 1/8"	0,623
GBC 35s	**009L7027R**	66,0	28,0	—	1 3/8"	1,001
GBC 42s	**009L7028R**	97,0	33,0	42	—	1,716
GBC 54s	**009L7029R**	155,0	44,0	—	2 1/8"	2,804
GBC 67s	**009L7959R**	310,0	60,5	—	2 5/8"	5,313
GBC 67s RP	**009L7036R**	200,0	50,0	—	2 5/8"	3,638
GBC 79s	**009L7980R**	700,0	73,0	—	3 1/8"	8,283
GBC 79s RP	**009L7037R**	200,0	50,0	—	3 1/8"	3,737

Клапаны запорные шаровые GBC с сервисным штуцером

Модель	Код	Kv, м³/ч	Диаметр проходного отверстия в запирающем шаре, мм	Присоединеные патрубки, пайка ODF		Вес, кг
				мм	дюймы	
GBC 6s	**009L7050R**	0,8	10,0	—	1/4"	0,173
GBC 10s	**009L7051R**	5,7	10,0	10	—	0,193
GBC 12s	**009L7052R**	7,5	10,0	—	1/2"	0,193
GBC 16s	**009L7053R**	11,0	12,0	—	5/8"	0,258
GBC 18s	**009L7054R**	15,6	14,0	—	3/4"	0,325
GBC 22s	**009L7055R**	22,5	16,5	—	7/8"	0,407
GBC 28s	**009L7056R**	41,0	22,0	—	1 1/8"	0,642
GBC 35s	**009L7057R**	66,0	28,0	—	1 3/8"	1,023
GBC 42s	**009L7058R**	97,0	33,0	42	—	1,733
GBC 54s	**009L7059R**	155,0	44,0	—	2 1/8"	2,813
GBC 67s	**009L7960R**	310,0	60,5	—	2 5/8"	5,305
GBC 67s RP	**009L7066R**	200,0	50,0	—	2 5/8"	3,620
GBC 79s	**009L7981R**	700,0	73,0	—	3 1/8"	8,293
GBC 79s RP	**009L7067R**	200,0	50,0	—	3 1/8"	4,113

Габаритные размеры GBC 6s-54s

Клапаны без сервисного штуцера

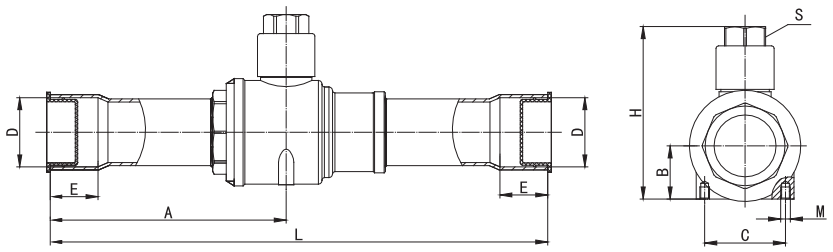

Клапаны с сервисным штуцером

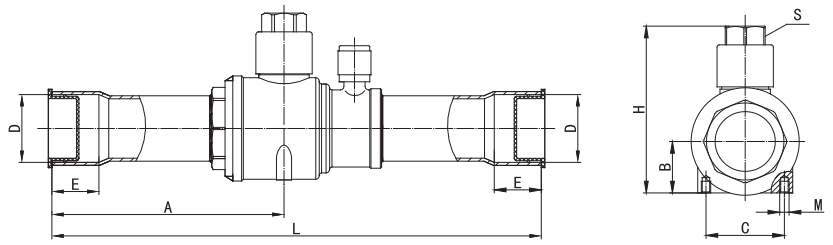

Модель	D	L	E	H	A	B	C	M	S
GBC 6s	6,50	120	7	45,2	51,1	14	16	M4	S12
GBC 10s	10,10	140	9	45,2	60,9	14	16	M4	S12
GBC 12s	12,80	140	10	45,2	60,9	14	16	M4	S12
GBC 16s	16,10	159	14	53,3	70,8	17	16	M4	S14
GBC 19s	19,20	169	16	54,2	76,5	16.5	22	M4	S14
GBC 22s	22,30	186	17	57,0	86,5	18	24,8	M4	S14
GBC 28s	28,70	208	20	70,4	98,8	22	34	M4	S17
GBC 35s	35,20	251	25	80,0	119,2	27	38	M4	S17
GBC 42s	42,30	280	29	100,1	137,1	33	48	M6	S24
GBC 54s	54,20	305	34	115,2	150,6	40,5	62	M6	S24

Габаритные размеры GBC 67s-79s

GBC67s RP, GBS79s RP

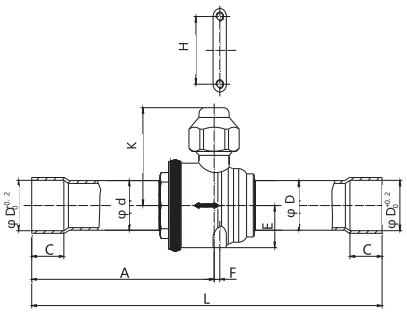

GBC67s, GBS79s

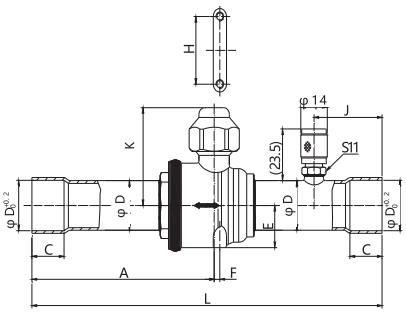

Модель	A	C	D	d	E	F	K	M	J	H	L
GBC 67s RP	157	37	67	54	45.5	9	83.5	M6	63	106	305
GBC 79s RP	157	40	79.6	54	45.5	9	83.5	M6	63	106	305
GBC 67s	171	37	67	66.8	54	16	94	M6	72	117	343
GBC 79s	207	37	79.6	79.4	64	16	104	M6	80	117	413

Материалы

GBC 6s-54s

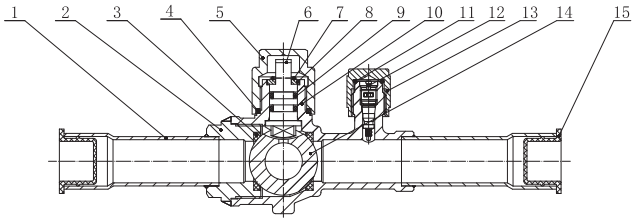

№	Деталь	Материал
1	Медный патрубок	TP2Y2
2	Корпус клапана	HPb59-1
3	Уплотнительная прокладка шара	PTFE
4	Прокладка колпачка	PTFE
5	Защитный колпачок	HPb59-1
6	Шток клапана	SUS303Cu
7	Стопорное кольцо	SUS304
8	Ограничитель	SUS304
9	Уплотнительное кольцо	PTFE
10	Корпус клапана	HPb59-1
11	Уплотнительное кольцо	PTFE
12	Сервисный штуцер	
13	Колпачок сервисного штуцера	HPb59-1
14	Шар	SUS304
15	Пылезащитная крышка	PE

GBC 67s-79s

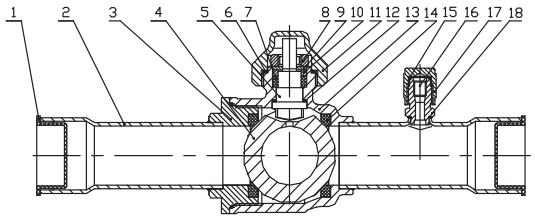

№	Деталь	Материал
1	Пылезащитная крышка	PE
2	Медный патрубок	TP2Y2
3	Корпус клапана часть 1	HPb59-1
4	Шар	SUS304
5	Шток клапана	SUS303Cu
6	Прокладка колпачка	PTFE
7	Уплотнение штока	PTFE
8	Стопорное кольцо	SUS304
9	Ограничитель	SUS304
10	Уплотнительное кольцо	PTFE
11	Колпачок штока	HPb59-1
12	Стопорное кольцо	SUS304
13	Корпус клапана часть 2	HPb59-1
14	Уплотнение шара	PTFE
15	Уплотнительная прокладка	PTFE
16	Сервисный штуцер	
17	Колпачок сервисного штуцера	HPb59-1
18	Корпус сервисного штуцера	HPb59-1

Gtksnab
Оборудование для жизни

Мы ценим каждого клиента и предлагаем широкий ассортимент продукции. Оборудование соответствует всем директивам безопасности и имеет необходимые лицензии. Быстрая доставка по всей России и СНГ. Самовывоз со склада в Москве. Квалифицированные специалисты всегда готовы проконсультировать и помочь подобрать нужные запчасти. Доверьтесь нашему многолетнему опыту и надежности поставок! Интернет-магазин "Gtksnab".

Остались вопросы?
Нужно подобрать или заказать деталь?

Email
order@gtksnab.ru

Телефон
+7 (495)131-57-49

Whatsapp
+7(985) 991-80-53

Telegram
@gtksnab

Сайт
gtksnab.ru