РУКОВОДСТВО ПО ЭКСПЛУАТАЦИИ

Термопреобразователь сопротивления, Тип MBT, Модификация MBT5250R

Код материала: 084Z2257R

1. Сведения об изделии

2. Назначение изделия

3. Описание и работа

4. Указания по монтажу и наладке

5. Использование по назначению

6. Техническое обслуживание

7. Текущий ремонт

8. Транспортирование и хранение

9. Утилизация

10. Комплектность

11. Список комплектующих и запасных частей

Общество с ограниченной ответственностью «РИДАН ТРЕЙД» ОГРН 1235000051076

Дата редакции: 11.07.2025

1. Сведения об изделии
1.1. Наименование и тип
Термопреобразователь сопротивления типа МВТ, модификации МВТ5250R.

2. Назначение изделия
Термопреобразователь сопротивления платиновый типа МВТ, модификации МВТ5250R (далее - МВТ5250R) применяется для измерения температуры жидкостей и газов в промышленности.

3. Описание и работа
3.1. Устройство изделия
МВТ5250R представляет собой реагирующее на температуру устройство, состоящее из чувствительного элемента с защитной оболочкой, внутренних соединительных проводов, и внешних выводов, позволяющих осуществлять подключение к электрическим измерительным устройствам.
Принцип работы МВТ5250R основан на зависимости сопротивления чувствительного элемента от температуры.
МВТ5250R изготавливается с чувствительным элементом из платины по тонкопленочной технологии. Тонкопленочный платиновый датчик температуры представляет собой микроскопический вариант проволочного (намотанного) исполнения. Конструкцией МВТ5250R предусмотрено размещение чувствительного элемента в защитной оболочке, которая обеспечивает хороший контакт с измеряемой средой и предохраняет его от внешних повреждений.
3.2. Маркировка и упаковка
На этикетке нанесена следующая информация: товарный знак производителя, тип термопреобразователя сопротивления, код для заказа, диапазон измерения, тип чувствительного элемента, класс точности, длина погружной части, присоединение.
На упаковочной коробке расположена наклейка с указанием названия термопреобразователя сопротивления, кода для заказа, типа чувствительного элемента, класса точности, диапазона измерения, длины погружной части, присоединения.

3.3. Технические характеристики

Диапазон измерения чувствительного элемента	-50..+200С
Чувствительный элемент	Pt1000
Класс допуска	B: ±(0,3 +0,005|t|)
Материал гильзы	Нержавеющая сталь

Диаметр гильзы, мм	6
Длина погружной части гильзы, мм	200
Электрическое присоединение	DIN 43650
Технологическое присоединение	G 1/2
Схема подключения	2-х проводная
Диапазон температур окружающей среды, °С	-40...+140С
Класс защиты	IP65
Масса не более, кг	0,4
Наличие поверки	нет

Габаритные и присоединительные размеры, мм:

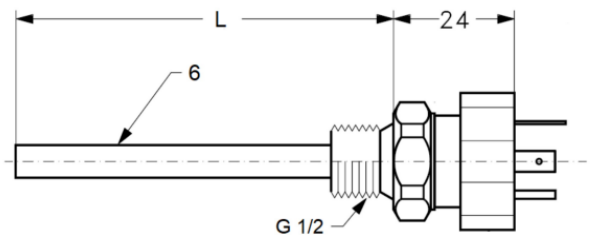

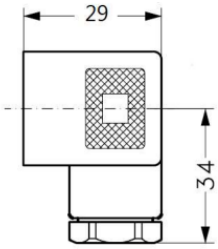

4. Указания по монтажу и наладке

4.1. Общие указания

MBT5250R должен использоваться строго по назначению в соответствии с указанием в технической документации. К обслуживанию MBT5250R допускается персонал, изучивший их устройство и правила техники безопасности.

4.2. Меры безопасности

Не допускается монтаж MBT5250R в трубопровод без снятия давления в точке установки.

4.3. Подготовка к монтажу

Необходимо достать термопреобразователь сопротивления из упаковочной коробки, осмотреть его на наличие повреждений. Убедитесь в наличии всех необходимых комплектующих, деталей и инструментов до начала монтажа.

4.4. Монтаж и демонтаж

4.4.1. MBT5250R рекомендуется устанавливать радиально относительно трубопровода. Допускается наклонная установка под углом 45-90° от оси трубопровода навстречу потоку рабочей среды и против потока. Также допускается монтаж MBT5250R в изгибе колена по оси трубопровода и в расширителе.

При выборе варианта расположения термопреобразователь сопротивления в трубопроводах рекомендуется руководствоваться ГОСТ Р 8.740-2011(п. 9.2.4.).

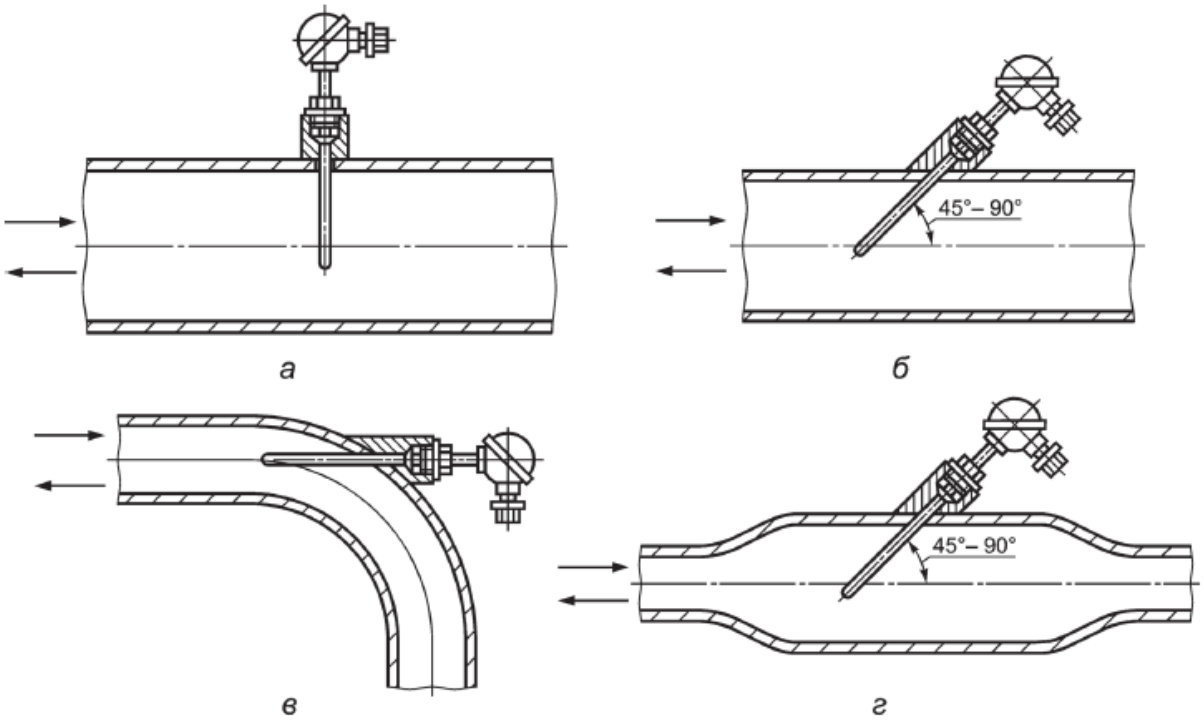

а — радиальное; *б* — наклонное; *в* — в изгибе колена; *г* — в расширителе

Рис.4.4.1.

4.4.2. Рекомендуемая глубина погружения MBT5250R равна половине диаметра трубопровода.
4.4.3. Крепление MBT5250R в патрубке допускается только с применением гаечного ключа. Момент затяжки, прикладываемый к штуцеру, не должен превышать 50Нм. Категорически запрещается прикладывать усилие к соединительной головке MBT5250R.
4.4.4. Для предотвращения попадания влаги в штекер MBT5250R через кабельный ввод электрический кабель должен быть закреплен по всему диаметру и установлен так, как это показано на рис.4.4.4.

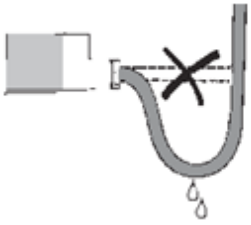

Рис.4.4.4.

4.4.5. Подключение осуществляется по двухпроводной схеме с тремя клеммами. Клемма «на землю» не присоединяется (рис.4.4.5).

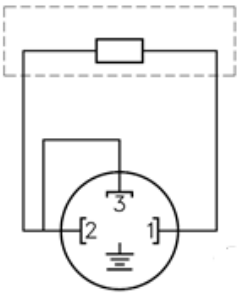

Рис.4.4.5.

4.5. Наладка и испытания
Не требуются.
4.6. Пуск (опробование)
Подключить MBT5250R к измерительной схеме. После установления состояния теплового равновесия между MBT5250R и измеряемой средой (время выдержки MBT5250R не менее 30 мин) термопреобразователь сопротивления готов к работе.
4.7. Регулирование
Не требуется.
4.8. Комплексная проверка
Не требуется.
4.9. Обкатка
Не требуется.

5. Использование по назначению
5.1. Эксплуатационные ограничения
Несоблюдение параметров, указанных в технических характеристиках, может привести к выходу изделия из строя или нарушению требований безопасности.
5.2. Подготовка изделия к использованию
Перед использованием необходимо провести визуальный осмотр изделия на наличие видимых дефектов.
5.3. Использование изделия
Номинальная статическая характеристика MBT5250R соответствует Pt100 или Pt1000 в зависимости от модификации. Зависимость сопротивления от температуры рассчитывается по формулам согласно ГОСТ 6651-2009 (п.5).

6. Техническое обслуживание
Техническое обслуживание MBT5250R сводится к соблюдению правил эксплуатации, хранения и транспортирования, изложенных в данном руководстве по эксплуатации и профилактическим осмотрам.
Профилактические осмотры проводятся в порядке, установленном на объектах эксплуатации MBT5250R, но не реже двух раз в год и включают:
-внешний осмотр;
-проверку прочности крепления, отсутствия обрыва заземляющего провода;
-проверку работоспособности.

7. Текущий ремонт
Не являются ремонтопригодными.

8. Транспортирование и хранение
Транспортирование и хранение MBT5250R осуществляются в соответствии с требованиями ГОСТ Р 51908-2002 (п.п.4-5).

9. Утилизация
Утилизация изделия производится в соответствии с установленным на предприятии порядком (переплавка, захоронение, перепродажа), составленным в соответствии с Законами РФ № 96-ФЗ “Об охране атмосферного воздуха”, № 89-ФЗ “Об отходах производства и потребления”, № 52-ФЗ “О санитарно-эпидемиологическом благополучии населения”, а также другими российскими и региональными нормами, актами, правилами, распоряжениями и пр., принятыми во исполнение указанных законов.

10. Комплектность
В комплект поставки входит:
-термопреобразователь сопротивления;
-упаковочная коробка;
- паспорт*;
- руководство по эксплуатации *.

11. Список комплектующих и запасных частей

Название	Код для заказа	Фото	Описание

Гильза	084Z7258R		Длина погружной части термопреобразователя 50 мм, внутренняя резьба G ½, наружная резьба G ½
	084Z7259R		Длина погружной части термопреобразователя 100 мм, внутренняя резьба G ½, наружная резьба G ½
	084Z7260R		Длина погружной части термопреобразователя 150 мм, внутренняя резьба G ½, наружная резьба G ½
	084Z7261R		Длина погружной части термопреобразователя 200 мм, внутренняя резьба G ½, наружная резьба G ½
	084Z7262R		Длина погружной части термопреобразователя 250 мм, внутренняя резьба G ½, наружная резьба G ½

Gtksnab
Оборудование для жизни

Мы ценим каждого клиента и предлагаем широкий ассортимент продукции. Оборудование соответствует всем директивам безопасности и имеет необходимые лицензии. Быстрая доставка по всей России и СНГ. Самовывоз со склада в Москве. Квалифицированные специалисты всегда готовы проконсультировать и помочь подобрать нужные запчасти. Доверьтесь нашему многолетнему опыту и надежности поставок! Интернет-магазин "Gtksnab".

Остались вопросы?
Нужно подобрать или заказать деталь?

Email
order@gtksnab.ru

Телефон
+7 (495)131-57-49

Whatsapp
+7(985) 991-80-53

Telegram
@gtksnab

Сайт
gtksnab.ru