SIEMENS

*Ingenuity for life**

Прайс-лист 2020

Решения для автоматизации отопления, вентиляции и кондиционирования. Наиболее ходовые позиции.

www.siemens.ru/buildings

*Изобретательность для жизни

Оборудование автоматизации зданий «Сименс»

Компания «Сименс» является ведущей международной компанией по автоматизации процессов в различных отраслях промышленности. Бизнес-подразделение (BP) «Автоматизация и безопасность зданий» предлагает широкий спектр оборудования для автоматизации зданий – от жилых многоквартирных домов и коттеджей до гостиниц, офисов, производственных помещений и различных культурных и социальных учреждений, а также оборудование для систем теплоснабжения и комплексные решения для производителей.

Периферийное оборудование – семейства клапанов и приводов Acvatix™, датчики Symaro™, промышленные и комнатные термостаты и приводы воздушных заслонок – предназначено для систем и установок различных типов и размеров. Оно отличается высокой точностью, надежностью и длительным сроком эксплуатации.

Частотные преобразователи G120P позволяют осуществлять плавное регулирование двигателей, насосов и вентиляторов, а также реализовывать сложные комбинированные установки с помощью дополнительных функций и свободно конфигурируемой логики.

Особого внимания в продукции бизнес-подразделения заслуживают контроллеры систем ОВК различной функциональности – от стандартных контроллеров RWD и Sygmagyr до модульных контроллеров Synco и Climatix и свободно программируемых контроллеров Desigo.

Использование оборудования «Сименс» увеличивает энергоэффективность зданий до 30%, что соответствует классу А энергоэффективности по европейскому стандарту EN 15232, таким образом существенно сокращаются затраты на эксплуатацию здания.

Оглавление

КОНТРОЛЛЕРЫ ДЛЯ ОВК ... 4
Контроллеры для тепловых пунктов ... 4
Контроллеры для вентиляции ... 11
Контроллеры для котельных ... 16
ДАТЧИКИ ... 27
Датчики температуры ... 27
Датчики давления ... 29
Датчики влажности ... 31
Датчики качества воздуха ... 31
Прочие датчики ... 32
КЛАПАНЫ И ПРИВОДЫ ... 33
Седельные клапаны ... 34
- фланцевые клапаны ... 34
- резьбовые клапаны ... 39
- приводы для седельных клапанов ... 43
Шаровые клапаны ... 46
- регулирующие ... 46
- переключающие и запорные клапаны ... 47
- 6-ходовые клапаны ... 48
- приводы для шаровых клапанов ... 50
Дисковые клапаны «баттерфляй» и поворотные клапаны ... 51
Клапаны со встроенным электромагнитным приводом ... 54
Автоматические регуляторы перепада давления ... 55
Комбиклапаны ... 56
- резьбовые комбиклапаны ... 56
- фланцевые комбиклапаны ... 58
- приводы для комбиклапанов ... 58
Радиаторные клапаны ... 60
Аксессуары для клапанов ... 62
ПРИВОДЫ ВОЗДУШНЫХ ЗАСЛОНОК ... 64
Стандартные приводы воздушных заслонок ... 64
Противопожарные приводы ... 66
Системы управления для VAV-боксов ... 67
ЧАСТОТНЫЕ ПРЕОБРАЗОВАТЕЛИ G120P ... 68
ТЕРМОСТАТЫ ... 70
Термостаты регулирующие, ограничительные и защиты ... 70
- термостаты капиллярные RAK-T ... 70
- термостаты с биметаллическим контактом RAM-T ... 71
- сдвоенные погружные термостаты RAZ-ST ... 72
- промышленные комнатные термостаты TRG2 ... 72
Комнатные термостаты ... 73
КОМНАТНАЯ АВТОМАТИКА DESIGO ... 80
ПРОГРАММНО-АППАРАТНЫЙ КОМПЛЕКС DESIGO™ ... 84

КОНТРОЛЛЕРЫ ДЛЯ ОВК

Контроллеры для тепловых пунктов

Компания «Сименс» предлагает контроллеры для различных задач, связанных с теплоснабжением, включая управление Центральными Тепловыми Пунктами (ЦТП), Индивидуальными Тепловыми Пунктами (ИТП), и непосредственного регулирования температуры в зданиях или помещениях. Отличительной особенностью предлагаемых решений является возможность повышения энергоэффективности системы отопления без ущерба для комфорта людей, находящихся в зданиях.

Контроллер	RWD	RLE	RVD120	RVD140	RVD144	RVD250	RVD260	POL424	POL6x8	RMH760B
Контуры отопления	-	-	1	1	1	1	2	1/2	3	3
Контуры ГВС	1	1	-	1	1	1	1	1/0	2	1
Работа по расписанию	-	-	■	■	■	■	■	■	■	■
Функции отопления										
Погодозависимое регулирование	-	-	■	■	■	■	■	■	■	■
Управление подпиткой	-	-	■	■	■	■	■	■	■	■
Ограничение тепературы обратки в теплосеть	-	-	■	■	-	■	■	■	■	■
Функции ГВС										
Приоритет ГВС	-	-	■	■	■	■	■	■	■	■
Оптимизация нагрева	-	-	■	■	■	■	■	■	■	■
Солнечный коллектор	-	-	-	■	-	■	■	-	-	-
Управление насосами										
Управление вкл/выкл	-	■	■	■	■	■	■	■	■	■
Управление 0..10В	-	-	-	-	-	-	-	-	■	■
Сдвоенные насосы	-	-	-	-	-	-	-	■	■	■
Управление смесительными клапанами										
3-х точечное управление	RWD82	RLE132	■	■	■	■	■	■	■	■
0..10В управление	RWD6x	RLE162	-	-	-	-	-	■	■	■
Прочее										
Архив событий (аварии)	-	-	■	■	■	■	■	■	■	■
Архив значений (тренды)	-	-	-	-	-	-	-	■	■	■
Комнатный пульт управления	-	-	■	■	■	■	■	-	-	■
Напряжение питания	24В	220В	220В	220В	220В	220В	220В	24В	24В	24В
Сетевой протокол	-	-	Modbus			LPB		Modbus	Modbus	KNX
WEB-сервер для диспетчеризации	-	-	-	-	-	OZW672		-	-	OZW772

Контроллеры RWD

Универсальные одноконтурные контроллеры (например, для одного контура отопления или ГВС) . Настройка (конфигурирование) производится с лицевой панели контроллера вручную или при помощи ПК и бесплатного ПО. Возможность монтажа на DIN-рейку или в дверь щита автоматики. Подробней см. www.siemens.com/HIT-RU.

Внешний вид	Описание	Входы		Выходы		Питание	Модель	Упак. шт.	Цена, евро (без НДС)
		AI	DI	AO	DO				
	Универсальный контроллер (P или PI), один контур управления	2	1	2	–	AC 24 В	RWD62	1	119,99
	Универсальный контроллер (P или PI), один контур управления	2	1	1	1	AC 24 В	RWD68	1	117,15
	Универсальный контроллер (P или PI), один контур управления	2	1	–	2	AC 24 В	RWD82	1	129,22
Дополнительное оборудование									
	Трансформатор 30 Вт в корпусе, AC 24 В						SEM62.1	1	25,49
	Трансформатор 30 Вт в корпусе, AC 24 В (с предохранителем)						SEM62.2	1	29,75

Контроллеры Synco 100

Контроллер со встроенным погружным датчиком температуры для применения в системах отопления (ИТП). Настройка (конфигурирование) производится с помощью DIP-переключателей и ползункового задатчика температуры, встроенного в корпус контроллера. Монтаж непосредственно на трубу с теплоносителем. Подробней см. www.siemens.com/HIT-RU.

Внешний вид	Описание	Входы		Выходы		Питание	Модель	Упак. шт.	Цена, евро (без НДС)
		UI	DI	AO	DO				
	Погружной контроллер для установок нагрева. Компактное устройство с 3-точечным управлением. Применяется как контроллер и ограничитель по мин. и макс.	2	1	0	3	AC 230 В	RLE132	1	251,34
	Погружной контроллер для управления температурой по воде в установках нагрева. Компактное устройство с 2 аналоговыми выходными сигналами DC 0...10 В	4	1	2	1	AC 230 В	RLE162	1	218,68
Дополнительное оборудование									
	Задатчик уставки, пассивный, диапазон 0 °C...50 °C (изменяемый) 0...1000 Ом						BSG21.1	1	39,48

Контроллеры SIGMAGYR® RVD

Многофункциональный контроллер для применения в системах районного отопления. Настройка (конфигурирование) производится с лицевой панели контроллера вручную или при помощи ПК и сервисного инструмента OCI700.1. Возможность монтажа на стену, на DIN-рейку или в дверь щита автоматики. Питание AC 220В. Подробная информация доступна по адресу www.siemens.com/HIT-RU.

Внешний вид	Описание	Входы		Выходы		Модель	Упак. шт.	Цена, евро (без НДС)
		AI	DI	AO	DO			
	1 контур отопления, 3 схемы, ModBus	5	–	–	4	RVD120-A	1	315,24
						RVD125/109-A	20	250,63
	1 контур отопления и ГВС, 1 схема, функции подпитки, реле протока для ГВС, ModBus	9	1	–	7	RVD144/109-A	20	250,63
	1 контур отопления и ГВС, 8 схем, функции подпитки, реле протока для ГВС, ModBus	9	1	–	7	RVD140-A	1	408,25
						RVD145/109-A	20	316,66
	1 контур отопления и ГВС, 28 схем, функция подпитки, реле протока для ГВС, M-Bus (только для подключения теплосчетчиков), LPB	11	1	–	10	RVD250-A	1	442,33
						RVD255/109-A	20	352,16
	2 контура отопления и ГВС, 14 схем, функция подпитки, реле протока для ГВС, M-Bus (только для подключения теплосчетчиков), LPB	11	1	–	10	RVD260-A	1	489,90
						RVD265/109-A	20	396,89
Дополнительное оборудование								
	Комнатный пульт для управления регуляторами отопления из жилого помещения, встроенный датчик температуры воздуха в помещении					QAA50.110/101	1	103,68
	Комнатный пульт для расширенного управления регуляторами отопления из жилого помещения, встроенный датчик температуры воздуха в помещении, дублирующий дисплей контроллера					QAW70-A	1	204,48
	Сервисный инструмент для конфигурирования и мониторинга конфигурируемых контроллеров с поддержкой протоколов KNX (контроллеры Synco700) или LPB (контроллеры Sigmagyr и Albatros2).					OCI700.1	1	494,16
	Web-модуль для диспетчеризации 1 контроллера с LPB-интерфейсом (RVD2xx)					OZW672.01	1	287,55
	Web-модуль для диспетчеризации 4 контроллеров с LPB-интерфейсом (RVD2xx)					OZW672.04	1	575,81
	Web-модуль для диспетчеризации 16 контроллеров с LPB-интерфейсом (RVD2xx)					OZW672.16	1	859,10
	Монтажная корзина для RVD12x					AGS12X	10	39,48
	Монтажная корзина для RVD14x					AGS14X	10	58,36
	Монтажная корзина для RVD2xx					AGS26X	10	61,42

ИТП с RVD120

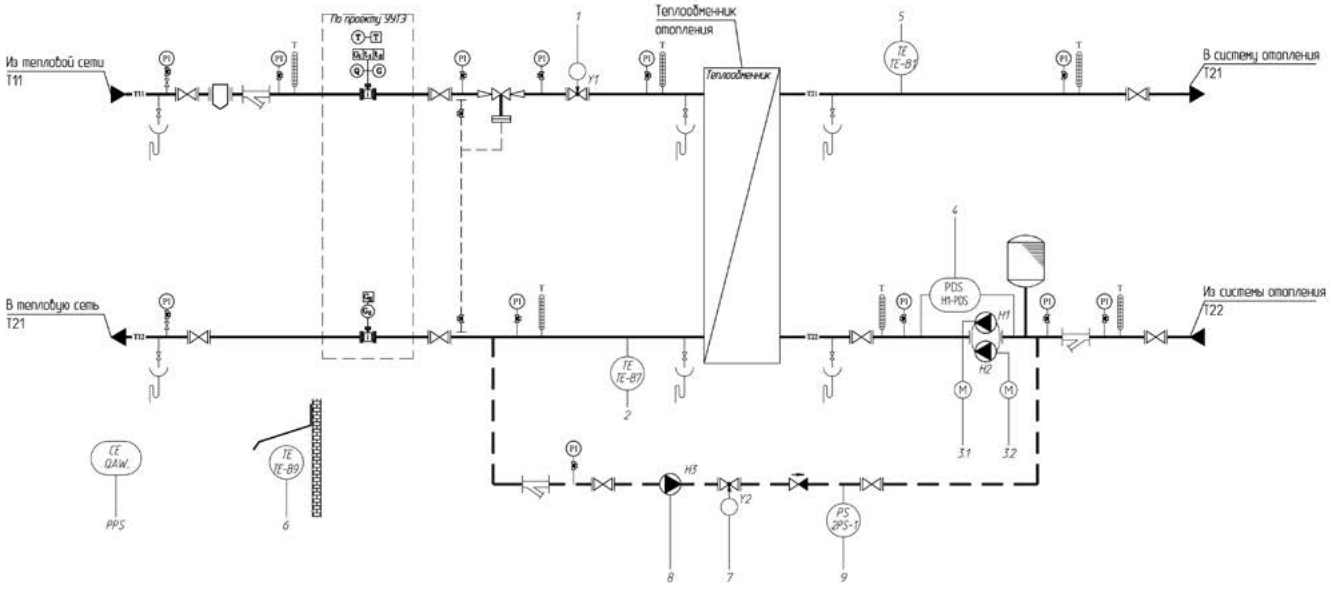

ИТП с RVD140

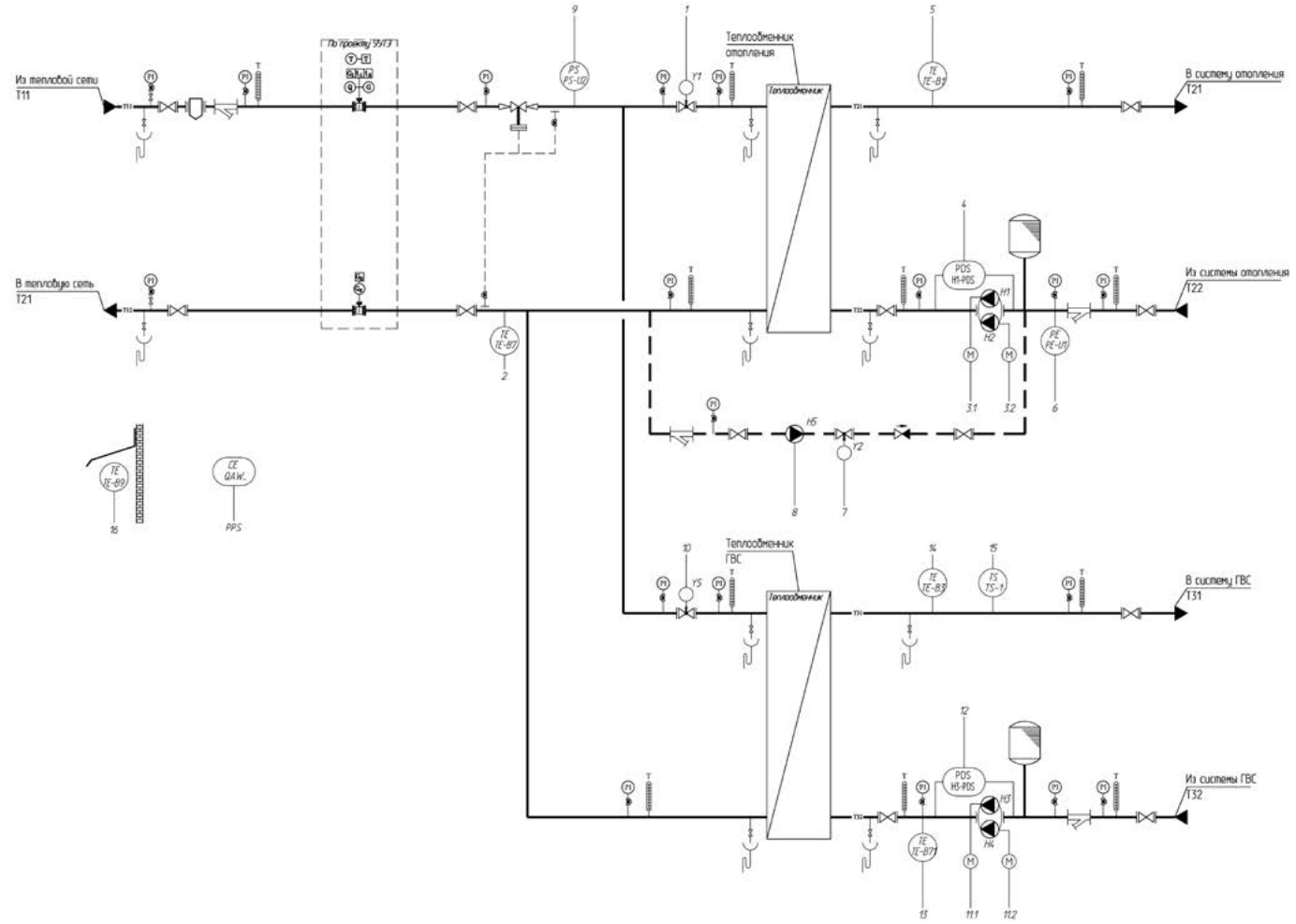

Данный проект в редактируемом формате можно скачать на сайте www.siemens.ru/buildings **в разделе Инфоцентр/Проектирование**

Контроллеры Synco 700

Модульный конфигурируемый контроллер для автоматизации системы отопления (ИТП) в малых и средних зданиях. Поддержка протокола KNX. Настройка (конфигурирование) производится с помощью ЖК панели RMZ7.. вручную или при помощи ПК и сервисного инструмента OCI702. Возможность монтажа на стену, на DIN-рейку или в дверь щита автоматики.Питание AC 24В. Подробная информация доступна по адресу www.siemens.com/HIT-RU.

Внешний вид	Описание	Входы	Выходы		Питание	Модель	Упак. шт.	Цена, евро (без НДС)
		UI	AO	DO				
	Модульный контроллер отопления без дисплея, поддержка сдвоенных насосов	6	2	5	AC 24 В	RMH760B-1	1	500,55
	Универсальный модуль	3	1	3	AC 24 В	RMZ782B	1	225,07
	Универсальный модуль	4	1	5	AC 24 В	RMZ783B	1	240,69
	Универсальный модуль	4	–	4	AC 24 В	RMZ787	1	185,31
	Универсальный модуль	6	2	4	AC 24 В	RMZ789	1	317,37

Дополнительное оборудование

Внешний вид	Описание	Модель	Упак. шт.	Цена, евро (без НДС)
	Модульный соединитель для отдельно стоящих модулей расширения	RMZ780	1	105,79
	Съемная (накладная) ЖК-панель	RMZ790	1	157,62
	Выносная ЖК-панель, 3-метровый кабель от контроллера до пульта в комплекте поставки	RMZ791	1	235,72
	USB-KNX сервисный интерфейс для подключения к ПК устройств с протоколом KNX. Питание от USB. Осуществляет питание шины током 25 мА, DC 29 В. Поддержка телеграмм до 64 байт. Поставляется в чехле.	OCI702	1	295,36
	Web-модуль для диспетчеризации 1 контроллера с KNX-интерфейсом	OZW772.01	1	287,55
	Web-модуль для диспетчеризации 4 контроллеров с KNX-интерфейсом	OZW772.04	1	575,81
	Web-модуль для диспетчеризации 16 контроллеров с KNX интерфейсом	OZW772.16	1	859,10
	Web-модуль для диспетчеризации 250 контроллеров с KNX интерфейсом	OZW772.250	1	1150,20
	Трансформатор 30 Вт в корпусе, AC 24 В	SEM62.1	1	25,49
	Трансформатор 30 Вт в корпусе, AC 24 В (с предохранителем)	SEM62.2	1	29,75

Контроллеры Climatix POL424.../STD

Конфигурируемый контроллер для ИТП / ЦТП. Конфигурирование производится с панели управления (со встроенной или выносной POL8xx). Возможность монтажа на DIN-рейку или в дверь щита автоматики. Питание AC/DC 24 В.

Внешний вид	Описание	Итого вх./вых.	Модель	Упак. шт.	Цена, евро (без НДС)
Конфигурируемый контроллер для ИТП на базе Climatix 4xx					
	Конфигурируемый контроллер Climatix, с дисплеем. Поддержка протокола Modbus. Клеммы заказываются отдельно. Прошивка для работы контроллера в системах районного отопления (ИТП, ЦТП) устанавливается на контроллер самостоятельно с карты памяти типа SD*	21	POL424.70/STD	18	259,88
	Конфигурируемый контроллер Climatix, без дисплея. Поддержка протокола Modbus. Клеммы заказываются отдельно. Прошивка для работы контроллера в системах районного отопления (ИТП, ЦТП) устанавливается на контроллер самостоятельно с карты памяти типа SD*	21	POL424.50/STD	18	226,95
Панели управления					
	Панель управления, 8 строк, IP65, магнитное крепление к двери эл. щита		POL871.71/STD	1	192,24
	Панель управления, 8 строк, IP65, винтовое крепление к двери эл. щита		POL871.72/STD	1	186,90
	Панель оператора, 8 строк, изменяемый цвет подсветки: голубой/белый, IP31, винтовое крепление к двери эл. щита		POL895.51/STD	1	228,73
Дополнительное оборудование					
	Трансформатор 30 Вт в корпусе, AC 24 В		SEM62.1	1	25,49
	Трансформатор 30 Вт в корпусе, AC 24 В (с предохранителем)		SEM62.2	1	29,75
Клеммы для контроллеров и модулей расширения					
	Набор клемм для контроллера POL424.xx/STD		POL042.25/STD	90	21,81

Принципиальная схема теплового пункта для управления контуром отопления и контуром ГВС

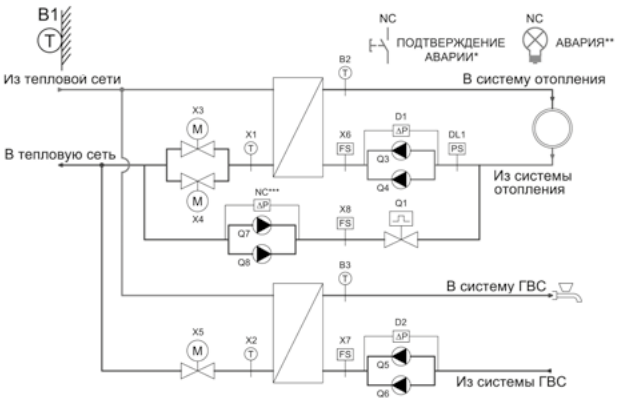

Принципиальная схема теплового пункта для управления двумя контурами отопления

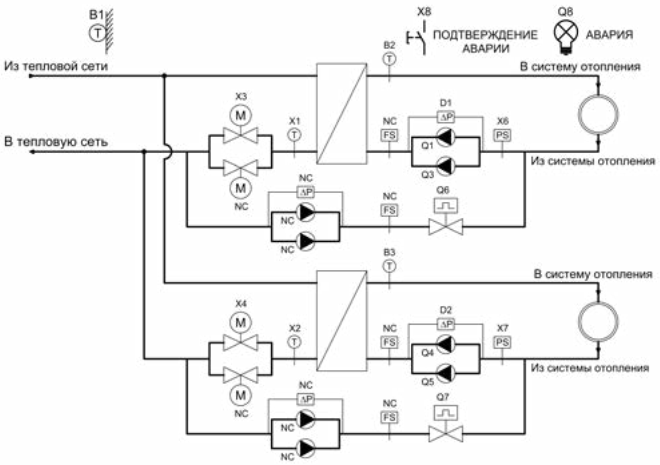

Контроллеры Climatix POL6x8.../STD

Конфигурируемый контроллер для ИТП / ЦТП. Конфигурирование производится с панели управления (со встроенной или выносной POL8xx). Возможность монтажа на DIN-рейку. Питание AC/DC 24 В.

Внешний вид	Описание	Итого вх/вых	Модель	Упак. шт.	Цена, евро (без НДС)
Конфигурируемый контроллер для ИТП на базе Climatix 6x8*					
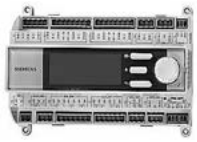	Конфигурируемый контроллер Climatix, с дисплеем. Поддержка протокола Modbus. Клеммы заказываются отдельно. Прошивка для работы контроллера в системах районного отопления (ИТП, ЦТП) устанавливается на контроллер самостоятельно с карты памяти типа SD*	21	POL648.80/STD	1	597,57
	Конфигурируемый контроллер Climatix, без дисплея.	21	POL648.10/STD	1	532,22
	Конфигурируемый контроллер Climatix, с дисплеем.	27	POL688.80/STD	1	597,57
	Конфигурируемый контроллер Climatix, без дисплея.	27	POL688.10/STD	1	590,07
Панели управления					
	Панель управления, 8 строк, IP65, магнитное крепление к двери эл. щита		POL871.71/STD	1	192,24
	Панель управления, 8 строк, IP65, винтовое крепление к двери эл. щита		POL871.72/STD	1	186,90
	Панель оператора, 8 строк, изменяемый цвет подсветки: голубой/ белый, IP31, винтовое крепление к двери эл. щита		POL895.51/STD	1	228,73
Дополнительное оборудование					
	Трансформатор 30 Вт в корпусе, AC 24 В		SEM62.1	1	25,49
	Трансформатор 30 Вт в корпусе, AC 24 В (с предохранителем)		SEM62.2	1	29,75
Клеммы для контроллеров и модулей расширения					
	Набор клемм для контроллера POL648.xx/STD		POL064.85/STD	1	22,61
	Набор клемм для контроллера POL688.xx/STD		POL068.85/STD	1	26,34

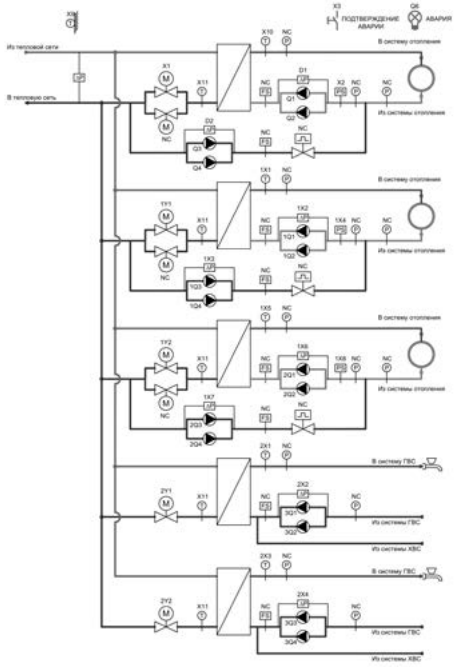

Принципиальная схема теплового пункта для управления 3 контурами отопления и 2 контурами ГВС

В приложении есть возможность добавить дополнительные входные сигналы:
- 3 пассивных датчика температуры;
- 8 датчиков давления 0-10 В DC;
- 3 аварийных дискретных входа.

ΔP = P1-P2, если функция активирована.

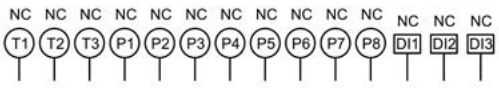

Контроллеры для вентиляции

Контроллеры Synco 200

Контроллеры для использования в системах вентиляции, кондиционирования и холодоснабжения. Настройка (конфигурирование) производится с помощью встроенной панели управления или при помощи ПК и сервисного инструмента OCI700.1. Подробней см. www.siemens.com/HIT-RU.

Внешний вид	Описание	Входы		Выходы		Питание	Модель	Упак. шт.	Цена, евро (без НДС)
		UI	DI	AO	DO				
	Конфигурируемый контроллер, 1 контур управления	4	1	0	2	AC 24 В	RLU202	1	230,04
	Конфигурируемый контроллер, 1 контур управления	4	1	2	0	AC 24 В	RLU220	1	230,04
	Конфигурируемый контроллер, 2 контура управления	4	1	2	2	AC 24 В	RLU222	1	293,94
	Конфигурируемый контроллер, 2 контура управления	5	2	3	2	AC 24 В	RLU232	1	403,99
	Конфигурируемый контроллер, 2 контура управления	5	2	3	6	AC 24 В	RLU236	1	548,12
Дополнительное оборудование									
	Программируемый таймер 24-часа или 7-дней. Монтаж на стену или DIN-рейку.						SEH62.1	1	45,80
	Задатчик уставки, пассивный, диапазон 0...50 °C (изменяемый) (0...1000 Ом)						BSG21.1	1	39,48
	Трансформатор 30 ВА в корпусе, AC 24 В						SEM62.1	1	25,49
	Трансформатор 30 ВА в корпусе, AC 24 В (с предохранителем)						SEM62.2	1	29,75

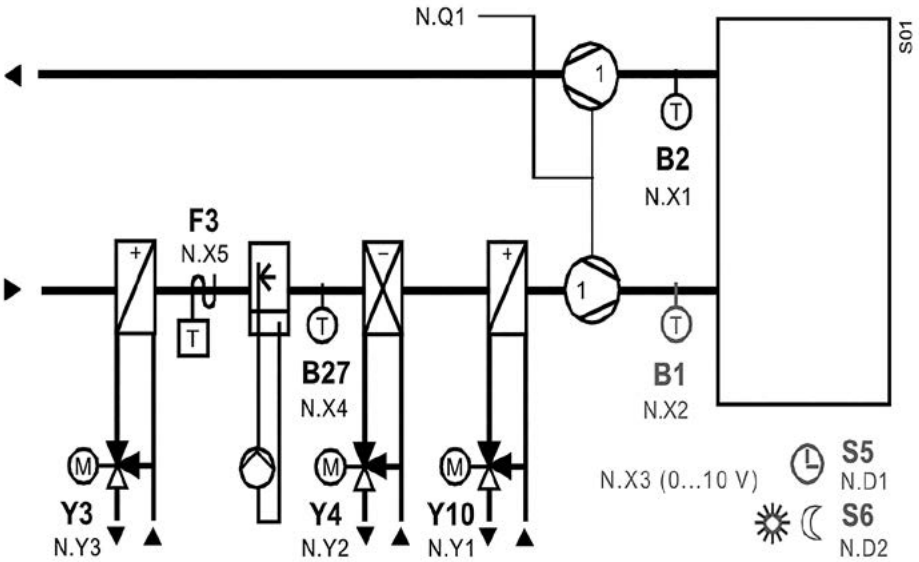

Данный проект в редактируемом формате можно скачать на сайте www.siemens.ru/buildings **в разделе Инфоцентр/Проектирование.**

Контроллеры Synco 700

Модульный контроллер для применения в системах ОВК в малых и средних зданиях с коммуникацией KNX. Настройка (конфигурирование) производится с помощью ЖК-панели RMZ7.. вручную или при помощи ПК и сервисного инструмента OCI700.1. Возможность монтажа на стену, на DIN-рейку или в дверь щита автоматики. Питание AC 24 В. Подробней см. www.siemens.com/HIT-RU.

Внешний вид	Описание	Входы	Выходы		Питание	Модель	Упак. шт.	Цена, евро (без НДС)
		UI	AO	DO				
	Модульный контроллер без дисплея, 1 контур управления	6	2	2	AC 24 В	RMU710B-1	1	411,80
	Модульный контроллер без дисплея, 2 контура управления	8	3	4	AC 24 В	RMU720B-1	1	593,56
	Модульный контроллер без дисплея, 3 контура управления	8	4	6	AC 24 В	RMU730B-1	1	788,10
	Универсальный модуль	8	–	–	AC 24 В	RMZ785	1	185,31
	Универсальный модуль	4	–	4	AC 24 В	RMZ787	1	185,31
	Универсальный модуль	4	2	2	AC 24 В	RMZ788	1	263,41

Внешний вид	Описание	Модель	Упак. шт.	Цена, евро (без НДС)
Дополнительное оборудование				
	Модульный соединитель для отдельно стоящих модулей расширения	RMZ780	1	105,79
	Съемная (накладная) ЖК-панель	RMZ790	1	157,62
	Выносная ЖК-панель, 3-х метровый кабель от контроллера до пульта в комплекте поставки	RMZ791	1	235,72
	Сервисный инструмент для конфигурирования, мониторинга и диспетчеризации свободно конфигурируемых контроллеров семейств RVD, Synco и Albatros	OCI700.1	1	494,16
	Web-модуль для диспетчеризации 1 контроллера с KNX-интерфейсом	OZW772.01	1	287,55
	Web-модуль для диспетчеризации 4 контроллеров с KNX-интерфейсом	OZW772.04	1	575,81
	Web-модуль для диспетчеризации 16 контроллеров с KNX-интерфейсом	OZW772.16	1	859,10
	WEB модуль для диспетчеризации 250 контроллеров с KNX интерфейсом	OZW772.250	1	1 150,20
	Трансформатор 30 ВА в корпусе, AC 24 В	SEM62.1	1	25,49
	Трансформатор 30 ВА в корпусе, AC 24 В (с предохранителем)	SEM62.2	1	29,75

Контроллеры Climatix POL

Внешний вид	Описание	Итого вх./вых.	Модель	Упак. шт.	Цена, евро (без НДС)
Программируемый модульный контроллер для вентиляционной установки на базе Climatix 6xx					
Свободно программируемый модульный контроллер с приложением для вентиляционной установки. Возможность расширения функционала контроллера при помощи дополнительных модулей (модули входов/выходов и коммуникации). Программирование производится с панели управления (со встроенной или выносной POL8xx) или с ПК через web-браузер. Возможность монтажа на DIN-рейку. Питание AC/DC 24 В.					
	Программируемый контроллер Climatix, возможность подключения модулей расширения, без дисплея. Встроенный web-сервер, Ethernet IP, Modbus. Клеммы заказываются отдельно	21	POL638.00/STD	1	493,95
	Программируемый контроллер Climatix, возможность подключения модулей расширения, с дисплеем. Встроенный web-сервер (текстовый), Ethernet IP, Modbus. Клеммы заказываются отдельно	21	POL638.70/STD	1	606,09
	Программируемый контроллер Climatix, возможность подключения модулей расширения, без дисплея. Встроенный web-сервер (текстовый), Ethernet IP, Modbus. Клеммы заказываются отдельно	21	POL648.10/STD	1	532,22
	Программируемый контроллер Climatix, возможность подключения модулей расширения, с дисплеем. Встроенный web-сервер (текстовый), Ethernet IP, Modbus. Клеммы заказываются отдельно	21	POL648.80/STD	1	638,13
Модули расширения					
	Модуль расширения для 14 вх/вых. Клеммы заказываются отдельно.	14	POL955.00/STD	1	234,07
Интерфейсные модули					
	Коммуникационный модуль BACnet IP, клеммы в комплекте.		POL908.00/STD	1	405,84
	Коммуникационный модуль Web, клеммы в комплекте.		POL909.50/STD	1	517,98
Программируемый модульный контроллер для вентиляционной установки на базе Climatix 4xx					
Свободно программируемый контроллер с приложением для вентиляционной установки. Программирование производится с панели управления (со встроенной или выносной POL8xx). Возможность монтажа на DIN-рейку. Питание AC/DC 24 В.					
	Программируемый контроллер Climatix, без дисплея. Поддержка Modbus, Process bus. Клеммы заказываются отдельно.	21	POL424.50/STD	18	226,95
	Программируемый контроллер Climatix с дисплеем. Поддержка Modbus, Process bus. Клеммы заказываются отдельно.	21	POL424.70/STD	18	259,88
Панели управления для контроллеров Climatix 6xx, 4xx					
	Панель управления, 8 строк, IP65, магнитное крепление к двери эл. щита		POL871.71/STD	1	192,24
	Панель управления, 8 строк, IP65, винтовое крепление к двери эл. щита		POL871.72/STD	1	186,90
	Панель оператора, 8 строк, изменяемый цвет подсветки: голубой/белый, IP31, винтовое крепление к двери эл. щита		POL895.51/STD	1	228,73

Внешний вид	Описание	Модель	Упак. шт.	Цена, евро (без НДС)
Дополнительное оборудование				
	Трансформатор 30 Вт в корпусе, AC 24 В	SEM62.1	1	25,49
	Трансформатор 30 Вт в корпусе, AC 24 В (с предохранителем)	SEM62.2	1	29,75

Внешний вид	Описание	Для контроллера/ модуля	Модель	Упак. шт.	Цена, евро (без НДС)
Клеммы для контроллеров и модулей расширения					
	Наборы клемм для контроллеров и модулей расширения/коммуникации	POL638.00/STD	POL063.85/STD	1	19,05
		POL638.70/STD	POL063.85/STD	1	19,05
		POL648.10/STD	POL064.85/STD	1	22,61
		POL648.80/STD	POL064.85/STD	1	22,61
		POL955.00/STD	POL095.55/STD	1	17,44
		POL424.05/STD	POL042.25/STD	90	21,81
	Разъемы для удаленного подключения модулей расширения вх/вых для контроллера POL6xx	POL9xx	POL002.43/STD	50	2,62

Схема Climatix 6xx

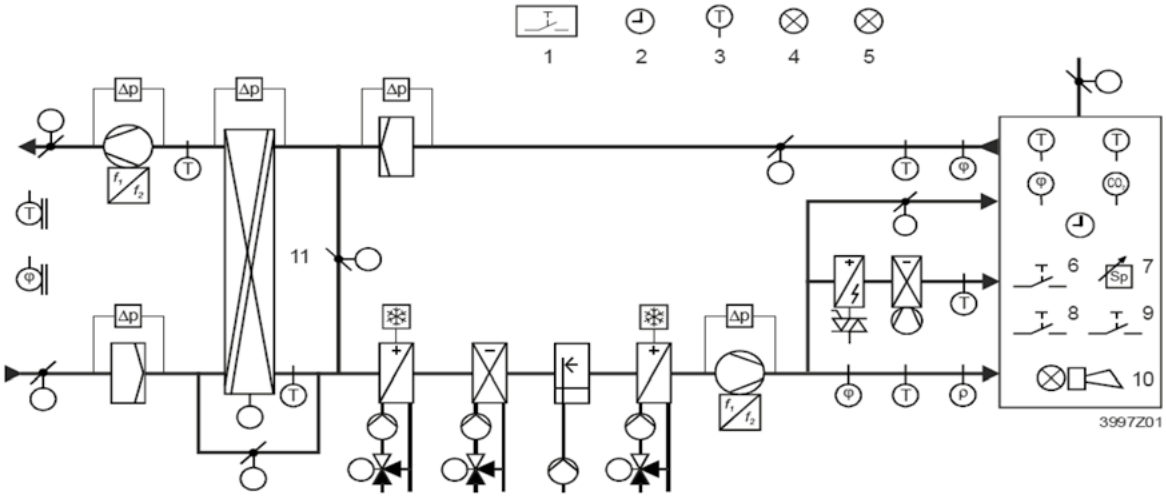

Данный проект в редактируемом формате можно скачать на сайте www.siemens.ru/buildings **в разделе Инфоцентр/Проектирование.**

Контроллеры Climatix C400 и S300

Свободно-программируемый контроллер для систем ОВК на базе Climatix C400

Внешний вид	Описание	Итого Вх/вых	Модель	Упак. шт.	Цена, евро (без НДС)
Свободно программируемый контроллер для систем ОВК					
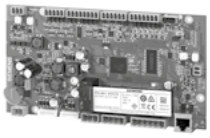	Программируемый контроллер Climatix, возможность подключения модуля расширения I/O, модели без корпуса. Встроенный web-сервер, Ethernet IP, Modbus, BACnet. Клеммы заказываются отдельно.	28	POL461.45/STD	24	226,06
		29	POL468.65/STD	20	293,7
		30	POL467.75/STD	20	307,05

Решения для вентиляционных установок с Modbus RTU

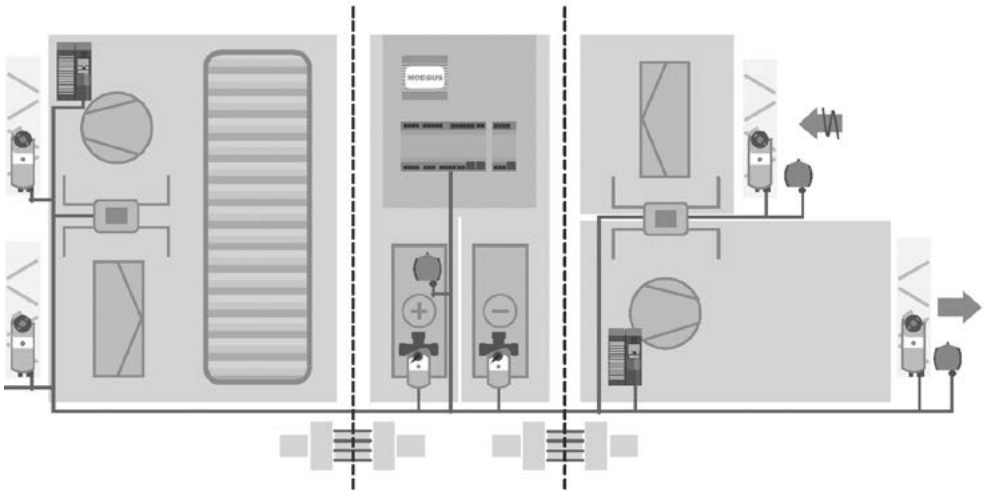

Внешний вид	Описание	Модель	Упак. шт.	Цена, евро (без НДС)
Программируемый модульный контроллер для вентиляционной установки на базе Climatix 6xx				
Свободно программируемый модульный контроллер с приложением для вентиляционной установки. Возможность расширения функционала контроллера при помощи дополнительных модулей (модули входов/выходов и коммуникации). Программирование производится с панели управления (со встроенной или выносной POL8xx) или с ПК через web-браузер. Возможность монтажа на DIN-рейку. Питание AC/DC 24 В.				
	Программируемый контроллер Climatix, возможность подключения модулей расширения, без дисплея. Встроенный web-сервер, Ethernet IP, Modbus. Клеммы заказываются отдельно	POL638.00/STD	1	493,95
	Программируемый контроллер Climatix, возможность подключения модулей расширения, с дисплеем. Встроенный web-сервер (текстовый), Ethernet IP, Modbus. Клеммы заказываются отдельно	POL638.70/STD	1	606,09
	Программируемый контроллер Climatix, возможность подключения модулей расширения, без дисплея. Встроенный web-сервер (текстовый), Ethernet IP, Modbus. Клеммы заказываются отдельно	POL648.10/STD	1	532,22
	Программируемый контроллер Climatix, возможность подключения модулей расширения, с дисплеем. Встроенный web-сервер (текстовый), Ethernet IP, Modbus. Клеммы заказываются отдельно	POL648.80/STD	1	638,13
	Приводы воздушных заслонок с управлением по Modbus RTU	G..1E/MO	1	см. стр. 64-66
	Частотные преобразователи G120P SINAMICS	G120P..	1	см. стр. 68
	Электромеханические приводы для клапанов с управлением по Modbus RTU	S..1E/MO G..9E/MO	1	см. стр. 43 и стр. 50
	Датчики перепада давления с коммуникацией Modbus RTU	QBM97..	20	см. стр. 30

Контроллеры для котельных

Контроллеры ALBATROS® RVA

Компактный многофункциональный контроллер для использования в сооружениях с собственными системами отопления и горячего водоснабжения. Стандартная система отопления с радиатором, конвектором, а также системами обогрева пола и потолка, накопительными и буферными баками для подготовки ГВС с использованием котла, теплового насоса, солнечного коллектора. Возможность модульного расширения. Питание AC 220 В.

Внешний вид	Описание	Модель	Цена, евро (без НДС)
	Контроллер управления котла, управление насосом контура отопления, насосом ГВС, горелкой	RVA10.121/109	164,50
	Контроллер управления одно- двухступенчатой горелкой или модулируемой горелкой, два независимых контура отопления с циркул. насосом и смесителем, ГВС. Система связи с другими контроллерами через шину LPB	RVA63.242/101	835,20
Дополнительное оборудование			
	Резистивный датчик для измерения температуры с минимальным воздействием солнечной радиации, воздушных потоков и температуры стены здания. NTC 575 Ом	QAC31/101	16,11
	Датчик температуры жидкости погружной кабельный, LG-Ni 1000 Ом, 0...95 °C, 50 шт.	QAZ21.5220	14,49
	Накладной резистивный датчик, в комплект входит хомут регулируемой длины для труб 15...140 мм, LG-Ni 1000 Ом, 40 шт.	QAD21/201	29,52
	Комнатный термостат (дневной/ночной режим) с коммуникацией по шине данных LPB	QAA50.110/101	103,68

Совместимое оборудование

Описание	Параметры
Датчик температуры теплоносителя	NTC 10K, LG-Ni 1000
Датчик уличной температуры	NTC 575 Ом; NTC 1 кОм
Датчик температуры уходящих газов	Pt1000
Привод клапана	2- и 3-точечное управление

Контроллеры SIGMAGYR® RVP

Многофункциональные контроллеры отопления для жилых и нежилых зданий. Настройка (конфигурирование) производится с лицевой панели контроллера вручную или при помощи ПК и сервисного инструмента OCI700.1. Возможность монтажа на стену, на DIN-рейку или в дверь щита автоматики. Питание AC 220В. Подробная информация доступна по адресу www.siemens.com/HIT-RU.

Внешний вид	Описание	Входы		Выходы		Питание	Модель	Цена, евро (без НДС)
		AI	DI	AO	DO			
	Погодозависимый контроллер.Управление трех- или двухпозиционным приводом или управление горелкой, циркуляционным насосом и ГВС. Аналоговое управление для конечных пользователей. Конфигурирование только вручную.	3	1	–	3	AC 230 В	RVP201.0	330,15
	Погодозависимый контроллер для нагрева и контроля отдельной зоны. Один нагревательный контур. Приложение для установок к котельной, а также с районным теплоснабжением. Использование многофункциональных реле для реализации дополнительных функции контроля. Шина LPB.	5	1	–	3	AC230V	RVP340	371,33
	Погодозависимый контроллер для нагрева и контроля отдельной зоны с одновременным контролем температуры котла. Один нагревательный контур. Приложение для установок к котельной, а также с районным теплоснабжением. Использование многофункциональных реле для реализации дополнительных функции контроля. Шина LPB.	5	1	–	4	AC 230 В	RVP350	491,32
	Погодозависимый контроллер для нагрева и контроля отдельной зоны с одновременным контролем температуры котла. Два нагревательных контура. Приложение для установок к котельной, а также с районным теплоснабжением (RVP340) . Контроль ГВС с электрическим нагревателем и солнечным коллектором. Использование многофункциональных реле для реализации дополнительных функции контроля. Шина LPB.	12	–	–	11	AC 230 В	RVP360	590,72

Внешний вид	Описание	Модель	Цена, евро (без НДС)
Дополнительное оборудование			
	Комнатный пульт для управления регуляторами отопления из жилого помещения, встроенный датчик температуры воздуха в помещении	QAA50.110/101	103,68
	Комнатный пульт для расширенного управления регуляторами отопления из жилого помещения, встроенный датчик температуры воздуха в помещении, дублирующий дисплей контроллера	QAW70-A	204,48
	Сервисный инструмент для KNX/LPB	OCI700.1	494,16
	WEB-модуль для диспетчеризации 1 контроллера с LPB интерфейсом. Удалённый доступ к установке через мобильное приложение и облачный сервис	OZW672.01	287,55
	WEB-модуль для диспетчеризации 4 контроллеров с LPB интерфейсом. Удалённый доступ к установке через мобильное приложение и облачный сервис	OZW672.04	575,81
	WEB-модуль для диспетчеризации 16 контроллеров с LPB интерфейсом. Удалённый доступ к установке через мобильное приложение и облачный сервис	OZW672.16	859,10

Совместимое оборудование

Описание	Параметры
Задатчики уставки	DC 0...10 В, 0..1000 Ом
Датчик температуры	LG-Ni1000, QAD22, QAE212, QAP21.3, QAP21.2, QAA24, QAC22, QAC32, QAW50, QAW70
Активные датчики	DC 0...10 В, 0...1 В, 0...20 мА, 4...20 мА

RVP211.0 (Пример 1 из 3)

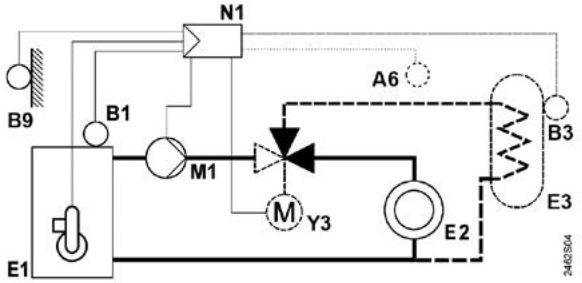

Управлением котлом с отопительным контуром или ГВС

RVP360 (Тип 5-0)

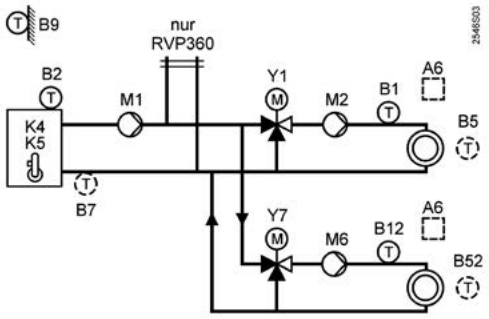

Управлением котлом с магистральным насосом и двумя смесительными контурами

Контроллеры ALBATROS2® RVS

Компактный многофункциональный контроллер для использования в сооружениях с собственными системами отопления и горячего водоснабжения. Стандартная система отопления с радиатором, конвектором, а также системами обогрева пола и потолка, накопительными и буферными баками для подготовки ГВС с использованием котла, теплового насоса, солнечного коллектора. Возможность модульного расширения, удаленный мониторинг и управление. Питание AC 220 В.

Внешний вид	Описание	Модель	Цена, евро (без НДС)
	Погодозависимый котловой контроллер (RVS63.283/101 в компл. с клеммами): 2 контура смесительных, 1 насосный, ГВС, каскадное управление, горелка: модулирование плавное или 3-точечное, 2-ступенчатая, 1-ступенчатая. Контроллер можно использовать в качестве зонного. Шина LPB.	RVS63.283/101	662,40
		RVS63.283/109	по запросу
	Погодозависимый котловой контроллер (RVS43.143/101 в компл. с клеммами): 1 контур смесительный, 1 насосный, ГВС, каскадное управление, горелка: модулирование плавное или 3-точечное (с модулем расширения), 2-ступенчатая, 1-ступенчатая. Контроллер можно использовать в качестве зонного. Шина LPB.	RVS43.345/101	337,11
		RVS43.345/109	по запросу
	Погодозависимый котловой контроллер (клеммы в комплект не входят): 1 контур смесительный, 1 насосный, ГВС, 1-ступенчатая горелка. Контроллер можно использовать в качестве зонного	RVS13.143/109	по запросу
	Погодозависимый зонный контроллер (для RVS46.530/101 в компл. с клеммами): 1 смесительный контур. Шина LPB.	RVS46.530/101	200,64
		RVS46.530/109	по запросу
	Погодозависимый зонный контроллер: 1 смесительный контур + ГВС. Шина LPB.	RVS46.543/109	по запросу
	Погодозависимый контроллер 1- или 2-х ступенчатого теплового насоса (RVS61.843/101 в компл. с клеммами) 1 контур смесительный, 1 насосный, ГВС, каскадное управление, управление солнечным коллектором, защита от замерзания. Шина LPB.	RVS61.843/101	751,68
		RVS61.843/109	по запросу
	Модуль расширения для контроллеров RVS (подключение макс. 2 модулей к 1 любому контроллеру RVS)	AVS75.390/101	172,80
		AVS75.390/109	по запросу
	Панель оператора котла (рус. яз., с подсветкой экрана, для встраивания в котел или шкаф управления). Подключается к контроллеру RVS. Питание осуществляется непосредственно от контроллера по BSB	AVS37.294/501	163,20
	Панель оператора накладная, поворотно-накладная кнопка, кнопка сброса, класс защиты IP40 (рус. яз., с подсветкой экрана, для встраивания в котел или шкаф управления). Подключается к контроллеру RVS. Питание осуществляется непосредственно от контроллера по BSB	AVS74.261/109	по запросу
	Панель оператора утопленного монтажа, глубина погружения 26 мм (рус. яз., с подсветкой экрана, для встраивания в котел или шкаф управления). Подключается к контроллеру RVS. Питание осуществляется непосредственно от контроллера по BSB	AVS74.761/109	по запросу
	Комнатный термостат (дневной/ночной режим) с коммуникацией по шине данных BSB. 1 термостат на 1 смесительный контур. Макс. удаление от контроллера RVS прибл. 200 м	QAA55.110/101	88,13
	Комнатный термостат универсальный (дневной/ночной режим) с коммуникацией по шине данных BSB. 1 термостат на 1 смесительный контур. Макс. удаление от контроллера RVS прибл. 200 м, рус. яз., с подсветкой экрана с трехпроводным соединением	QAA74.614/101	249,60

Внешний вид	Описание	Модель	Цена, евро (без НДС)
	Датчик наружной температуры (радиус удаления от контроллера RVS прибл. 5-6 м при подключении по кабелю). NTC 1K, -50 +70C, 12 мин. (макс длина 120 м для медного кабеля 1,5 кв.мм)	QAC34/101	по запросу
	Датчик температуры накладной, NTC 10K, -30 +125C, 6 сек	QAD36/101	по запросу
	Датчик температуры накладной, NTC 10K, -30 +125C, 6 сек. В комплекте кабель 4м и коннектор в сборе	QAD36/201	по запросу
	Датчик температуры жидкости погружной кабельный, NTC 10K, -0 + 95C, 30 сек.	QAZ36.481/101	30,96
		QAZ36.522/109	по запросу
Дополнительное оборудование			
	Сервисный инструмент (преобразователь интерфейса USB - LPB) для настройки системы отопления с шиной данных LPB для визуализации, обработки и записи заданных параметров на месте установки оборудования (в комплекте входит программа ACS700 (русс. яз.) - лицензии не требуется)	OCI700.1	494,16
	Блок коммутации питания при встраивании контроллера RVS в котел	AVS16.290/109	по запросу
	Универсальный погружной датчик для котлов и теплообменников, NTC 10K, -30 + 125C, 10 сек., длина кабеля 120 мм	QAL36.225	по запросу
	Интерфейс Modbus (Slave) для интеграции с контроллером RV43.345, передача технологических сигналов и рабочих точек данных. Возможен доступ к нескольким контроллерам.	OCI351.01/101	292,80
		OCI351.01/109	по запросу
	Шлюз LPB/OpenTherm OCI365.0.. для интеграции контроллера BMU и контроллера OpenTherm в шине LPB	OCI365.03/101	по запросу
	WEB модуль для диспетчеризации 1 контроллера с LPB интерфейсом. Удалённый доступ к установке через мобильное приложение и облачный сервис.	OZW672.01	287,55
	WEB модуль для диспетчеризации 4 контроллеров с LPB интерфейсом. Удалённый доступ к установке через мобильное приложение и облачный сервис.	OZW672.04	575,81
	WEB модуль для диспетчеризации 16 контроллеров с LPB интерфейсом. Удалённый доступ к установке через мобильное приложение и облачный сервис.	OZW672.16	859,10

Совместимое оборудование

Описание	Параметры
Датчик температуры теплоносителя	NTC 10K, Pt 1000
Датчик уличной температуры	NTC 1K
Привод клапана	2- и 3-точечное управление

Смешанный каскад RVS43, RVS63, RVS53, RVS41/61

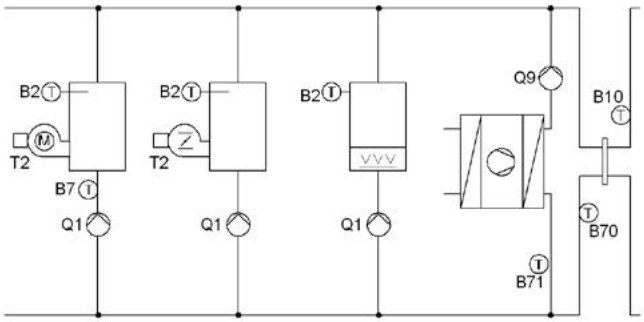

Котел, ГВС, несколько контуров отопления RVS4../6.., RVS46 и RVS46

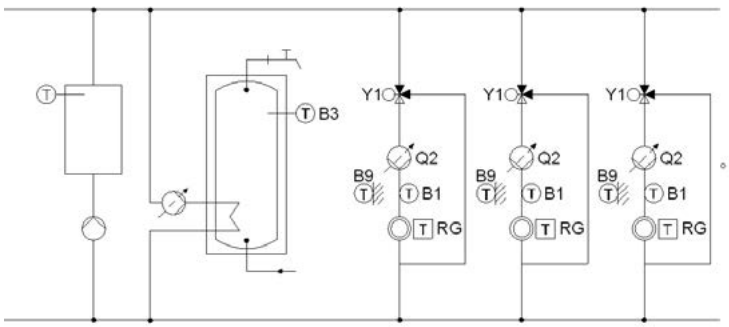

Коммуникация LPB

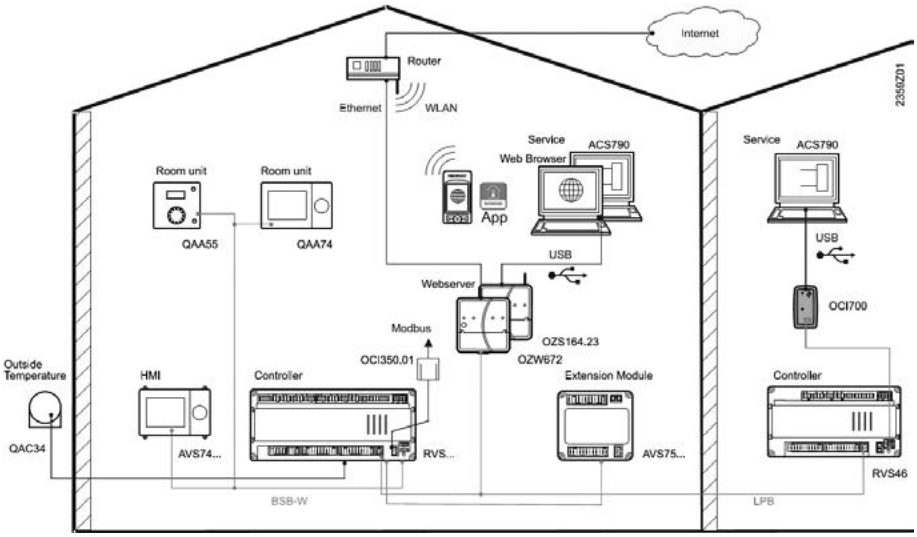

Контроллеры Synco 700

Модульный контроллер каскада для применения в блочно-модульных и встроенных котельных для малых и средних зданий с коммуникацией KNX. Управление сдвоенными насосами. Удаленный мониторинг и управление. Настройка (конфигурирование) производится с помощью ЖК панели RMZ79.. вручную или при помощи ПК и сервисного инструмента OCI700.1. Возможность монтажа на стену, на DIN-рейку или в дверь щита автоматики. Питание AC 24В. Подробная информация доступна по адресу www.siemens.com/HIT-RU.

Внешний вид	Описание	Входы	Выходы		Питание	Модель	Цена, евро (без НДС)
		UI	AO	DO			
	Модульный погодозависимый контроллер каскада котлов (до 6 котлов в каскаде)	8	2	7	AC 24 В	RMK770-1	795,20
	Модульный контроллер входов аварийных сигналов и логических операций	8	4	6	AC 24 В	RMS705B-1	585,75
	Универсальный модуль	8	–	–	AC 24 В	RMZ785	185,31
	Универсальный модуль	4	–	4	AC 24 В	RMZ787	185,31
	Универсальный модуль	4	2	2	AC 24 В	RMZ788	263,41
	Универсальный модуль (только для RMK)	6	2	4	AC 24 В	RMZ789	317,37
Дополнительное оборудование							
	Модульный соединитель для отдельно стоящих модулей расширения					RMZ780	105,79
	Съемная (накладная) ЖК-панель					RMZ790	157,62
	Выносная ЖК-панель					RMZ791	235,72
	Сервисный инструмент для конфигурирования, мониторинга и диспетчеризации свободно конфигурируемых контроллеров семейств RVD, Synco и Albatros					OCI700.1	494,16
	Web-модуль для диспетчеризации 1 контроллера с KNX-интерфейсом					OZW772.01	287,55
	Web-модуль для диспетчеризации 4 контроллеров с KNX-интерфейсом					OZW772.04	575,81
	Web-модуль для диспетчеризации 16 контроллеров с KNX-интерфейсом					OZW772.16	859,10
	Трансформатор 30 Вт в корпусе, AC 24 В					SEM62.1	25,49
	Трансформатор 30 Вт в корпусе, AC 24 В (с предохранителем)					SEM62.2	29,75

RMK770

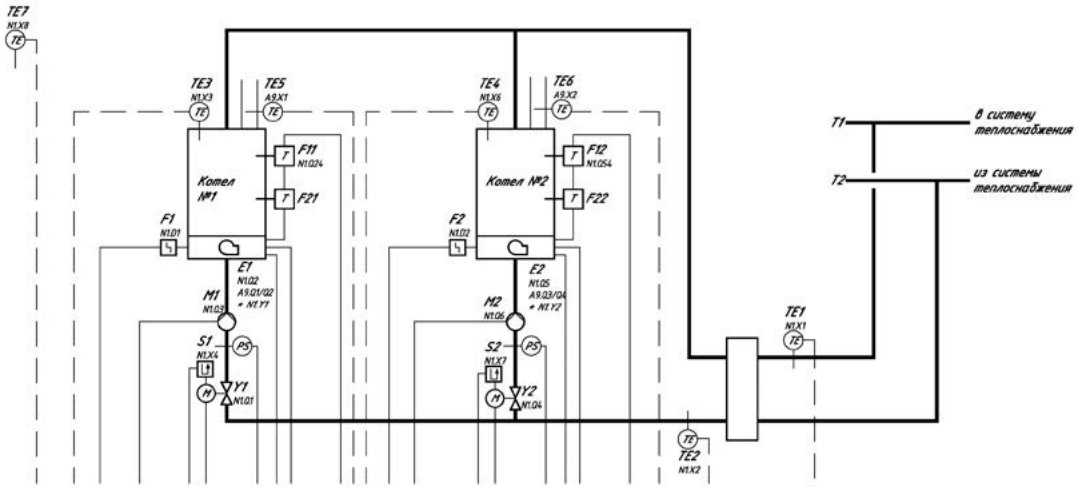

Каскад с двумя котлами на контроллере RMK770-1

Совместимое оборудование

Описание	Параметры
Внешнее управление	DC 0...10 В, 0..2500 Ом
Датчик температуры	LG-Ni 1000, Pt1000, DC 0...10 В
Клапан с приводом	3-точечное, плавное 0...10 В управление

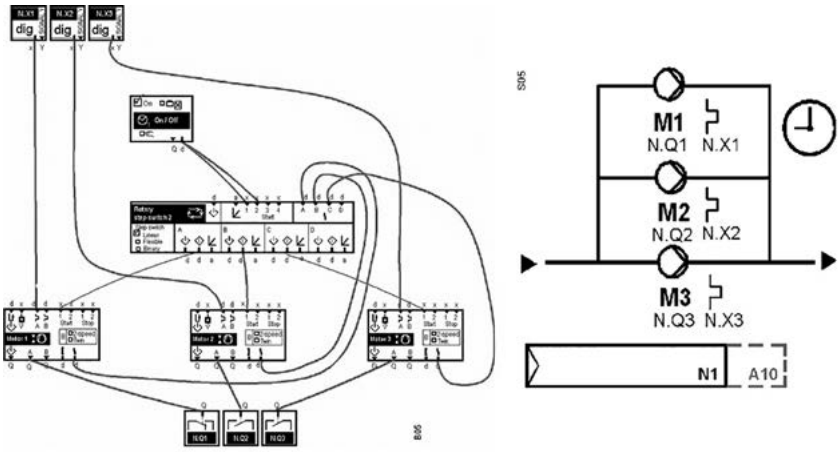

Управление строенными насосами RMS705B-1

Контроллеры RWF50 и RWF55

Компактный универсальный контроллер. Используется в основном для управления температурой котла и давлением пара в установках, работающих на жидком топливе или газе, управляемых автоматами горения LAL..., LFL.... и др. Оснащен двумя четырехразрядными сегментными дисплеями для отображения фактического значения (красный цвет) и уставки (зеленый цвет). В модулированном режиме устройство RWF работает как ПИД-контроллер. В двухступенчатом режиме работы устройство RWF осуществляет регулирование на базе заданного порога переключения. С помощью логического входа можно произвести переключение на вторую уставку или перенести уставку. В серийном исполнении предлагается функция автоматической оптимизации для определения параметров ПИД-контроллера. Структуры контроллера P/PI/PD/PID. Степень защиты в соответствии с DIN EN 60529. Передняя панель IP66. Задняя панель IP20. Питание AC 220 В.

Внешний вид	Описание	Входы		Выходы		Питание	Модель	Цена, евро (без НДС)
		AI	DI	AO	DO			
	Один аналоговый вход, один логический вход, трехпозиционный выход – два реле, которые обеспечивают открытие и≈закрытие исполнительного механизма. Габаритные размеры 48 x 48 x 107 мм	1	1	–	1	AC 230 В	RWF50.20A9	279,36
							RWF50.21A9	по запросу
	Один аналоговый вход, один логический вход, аналоговый выход 0...10 В обеспечивает открытие и закрытие исполнительного механизма. Габаритные размеры 48 x 48 x 107 мм	1	1	1	–	AC 230 В	RWF50.30A9	360,00
							RWF50.31A9	по запросу
	Три аналоговых входа (аналогично RWF40), 3-позиционный выход и аналоговый выход 0(4)...20 мА, 0...10 В. Погодозависимый сдвиг уставки. Отображение технологического параметра, отображение уставки, PID. Интерфейс связи ModBus (Slave) RS-485 для подключения к ПЛК-системам. Интерфейс USB для подключения к ПК с установленной ACS411 для наладки. Габаритные размеры 48 x 96 x 124 мм	3	2	1	4	AC 230 В	RWF55.50A9	600,96
							RWF55.51A9	по запросу
	Три аналоговых входа (аналогично RWF40), 3-позиционный выход и аналоговый выход 0(4)...20 мА, 0...10 В. Погодозависимый сдвиг уставки. Отображение технологического параметра, отображение уставки, PID. Интерфейс связи Profibus-DP (Slave) RS-485 для подключения к ПЛК-системам. Интерфейс USB для подключения к ПК с установленной ACS411 для наладки. Габаритные размеры 48 x 96 x 124 мм	3	2	1	4	AC 230 В	RWF55.60A9	886,08
							RWF55.61A9	по запросу

Совместимое оборудование

Описание	Параметры
Задатчики уставки	DC 0...10 В, 0...1000 Ом
Датчики температуры	Pt100, Pt1000, Ni100, Ni1000, LG-Ni1000, Fe-CuNi «J», NiCr-Ni «K», Cu-CuNi «T», NiCrSi-NiSi «N», Pt-RhPt «S», Pt-RhPt «R», Pt-RhPt «B»
Активные датчики	DC 0...10 В, 0...1 В, 0...20 мА, 4...20 мА

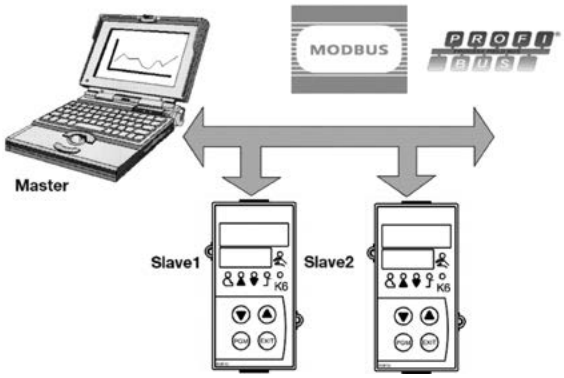

Главный компьютер (Master) управляет обменом данными и может адресовать до 99 контроллеров на адреса устройств (Slave)

Газовые клапаны VG с приводами SKP

Применяются при организации процесса горения на теплогенераторах и технологических линиях. Клапан представляет собой модульную конструкцию из двух отдельных элементов, что позволяет комбинировать седло клапана разного диаметра с различными приводами в зависимости от поставленных задач. Более компактная конструкция по сравнению с традиционными клапанами, легкий вес.

Внешний вид	Описание		Модель	Цена, евро (без НДС)
Привод газового клапана				
	Предохранительная отсечка, 2-ступенчатая работа, быстрое закрытие (замедленное открытие), очень низкая потребляемая мощность		SKP15.000E2	343,68
	Регулирование постоянного давления до 2,2 кПа, модулирующая или многоступенчатая работа, быстрое закрытие (замедленное открытие), очень низкая потребляемая мощность		SKP25.001E2	534,72
	Регулирование дифференциального давления, с регулятором давления до 150 кПа, работа с другими диапазонами давления возможна при использовании сменной установочной пружины см. «Дополнительное оборудование»		SKP25.403E2	514,56
	Регулирование соотношения давлений, модулируемые газовые горелки с принудительным дутьем, соотношение газ / воздух остается постоянным по всему диапазону нагрузки		SKP75.001E2	686,40
Седло газового клапана				
	...сдвоенного седельного типа, внутреннее резьбовое соединение 1½"...2", давление на входе 600 мбар	1½"	VGD20.403	267,84
		2"	VGD20.503	293,76
	...сдвоенного седельного типа, фланцевое соединение Ду 40...150, с двойным седлом для увеличения проходного сечения, давление на входе 700-1000 мбар	40	VGD40.040	1 228,80
		50	VGD40.050	1 267,20
		65	VGD40.065	1 248,00
		80	VGD40.080	1 920,00
		100	VGD40.100	3 628,80
		125	VGD40.125	5 251,20
		150	VGD40.150	8054,40
	...седельного типа, внутреннее резьбовое соединение ½"...3", давление на входе 1200 мбар	½"	VGG10.154P	167,04
		1½"	VGG10.404P	157,44
		2"	VGG10.504P	186,24
Дополнительное оборудование				
	Нагревательный элемент, для применения при низких температурах окружающей среды (ниже -10 °C)		AGA63.5A27	303,36
	Соединительный кабель для двух SKPx5		AGA62.000A000	38,50
	Штекерная розетка, для электропитания обоих исполнительных механизмов на двойном клапане (VGD...)		AGA68	26,88
	Кабельная розетка для клапанного исполнительного механизма (источник питания), тройной полюс с заземлением, 6...9 мм диаметр / макс. 1,5 мм²		AGA64	по запросу
	Соединитель для концевого выключателя, тройной полюс с заземлением, 4.5...11 мм диаметр / макс. 1,5 мм²		AGA65	по запросу

Внешний вид	Описание		Модель	Цена, евро (без НДС)
Дополнительное оборудование				
	Комплект прокладок AGA66 - для установки между приводом и клапаном (VG... / VR...) - повышают степень защиты с IP54 до IP65		AGA66	38,50
	Задатчик положения пружины, точная регулировка заданных значений для привода SKP25... Вариант упаковки с одной пружиной в соответствии с заданным значением	Цвет желтый, 1,5...12 кПа	AGA30.0	155,52
		Цвет красный 10...25 кПа	AGA30.1	155,52
		Цвет прозрачный 10...36 кПа	AGA30.2	155,52
	Адаптировано для SKP25. Задатчик с комплектом монтажа привода SAS...		AGA30.7	по запросу
	Установочная пружина для SKP25, опция к стандартной пружине AGA29	желтая, 15...120 мбар	AGA22	8,97
		красная, 100...250 мбар	AGA23	14,02
		Для SKP25.3, соответствует установленной стандартной пружине, ±1.5 мбар	AGA28	14,02
		Для SKP25.0, соответствует установленной стандартной пружине, 0...22 мбар	AGA29	14,02

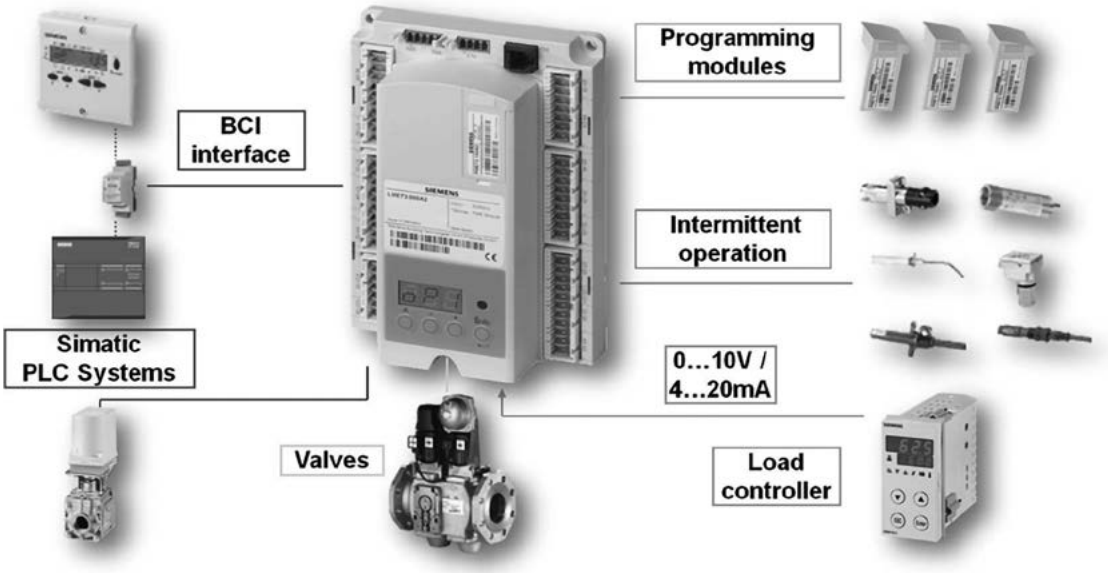

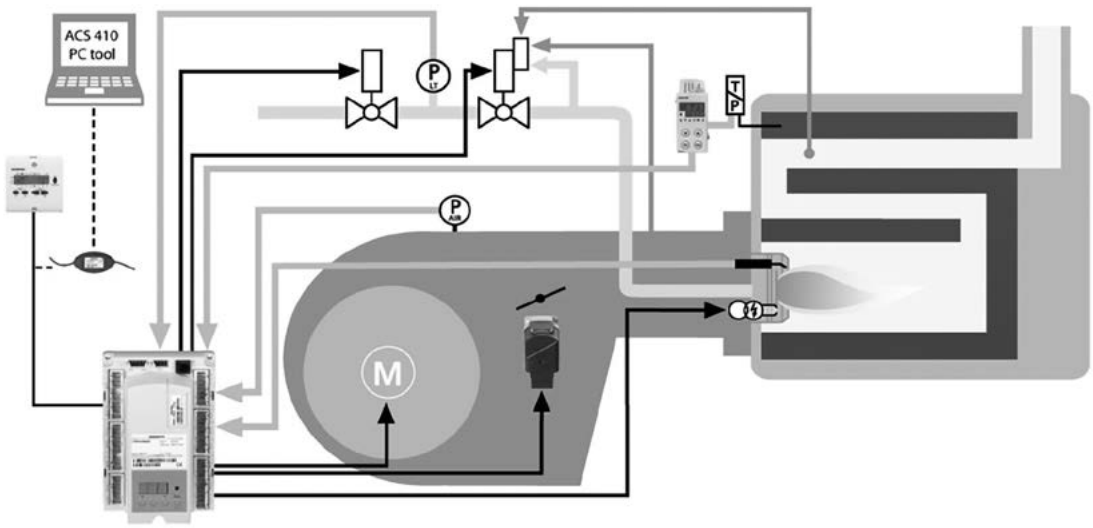

ДАТЧИКИ

Датчики температуры

Внешний вид	Диапазон измерения	Выходной сигнал	Глубина монтажа	Описание	Модель	Упак. шт.	Цена, евро (без НДС)
Погружные датчики температуры							
	-50...+180 °C	LG-Ni 1000	65 мм	Монтаж без защитной гильзы, PN16	QAE26.90	1	56,88
			125 мм		QAE26.91	1	58,32
			240 мм		QAE26.93	1	59,67
	-30...+125 °C	Pt 1000	100 мм	Защитная гильза ALT заказывается отдельно	QAE2112.010	1	46,44
			150 мм		QAE2112.015	1	48,78
		LG-Ni 1000	100 мм	Защитная гильза ALT в комплекте, PN10	QAE2120.010	1	65,79
			150 мм		QAE2120.015	1	69,30
	-10...+120 °C	0...10 В	100 мм	Защитная гильза ALT заказывается отдельно	QAE2164.010	1	127,80
			150 мм		QAE2164.015	1	134,10
		Modbus RTU	100 мм	Защитная гильза ALT заказывается отдельно	QAE2154.010/MO	1	141,30
			100 мм	Защитная гильза для QAE (латунь), PN10	ALT-SB100	1	11,57
			150 мм		ALT-SB150	1	12,55
			100 мм	Защитная гильза для QAE (сталь), PN16	ALT-SS100	1	18,25
			150 мм		ALT-SS150	1	19,22
Канальные датчики температуры							
	-50...+80 °C	Pt 1000	0,4 м	–	QAM2112.040	1	54,36
		Pt 1000	2,0 м	4 шт. зажимов в комплекте	QAM2112.200	1	117,00
		LG-Ni 1000	0,4 м	–	QAM2120.040	1	61,65
		LG-Ni 1000	2,0 м	4 шт. зажимов комплекте	QAM2120.200	1	116,10
		LG-Ni 1000	6,0 м	6 шт. зажимов комплекте	QAM2120.600	1	179,10
	-50...+50 °C	0...10 В	0,4 м	–	QAM2161.040	1	131,40
		Modbus RTU	0,4 м		QAM2151.040/MO	1	145,80
Проводные датчики температуры							
	-30...+180 °C	LG-Ni 1000	100 мм	Защитная гильза ALT-SB100 заказывается отдельно	QAP21.2	1	51,30
	-30...+130 °C				QAP21.3	1	40,23
	-25...+95 °C				QAP22	1	18,27
Накладные датчики температуры							
	-30...+130 °C	LG-Ni 1000	Накладной резистивный датчик, в комплект входит хомут регулируемой длины для труб диам. 15...140 мм		QAD21/201	40	по запросу
					QAD22	1	32,85
		Pt 1000			QAD2012	1	25,65

Внешний вид	Диапазон измерения	Выходной сигнал	Глубина монтажа	Описание	Модель	Упак. шт.	Цена, евро (без НДС)
	-35...+90 °C	LG-Ni 1000	Накладной резистивный датчик, в комплект входит хомут регулируемой длины для труб диам. 10...50 мм		QAD26.220/109	100	по запросу
					QAD26.220	1	34,38
Уличные датчики температуры							
	-50...+70 °C	LG-Ni 1000	Резистивный датчик для измерения температуры с минимальным воздействием солнечной радиации, воздушных потоков и температуры стены здания		QAC22	1	28,35
		NTC 575			QAC31/101	40	по запросу
		Pt 1000			QAC2012	1	20,97
	-50...+50 °C	0...10 В	Аналоговый датчик температуры, рабочее напряжение AC 24 В или DC 13,5...35 В		QAC3161	1	100,80
Комнатные датчики температуры							
	0...50 °C	Pt 1000	Резистивный датчик для измерения температуры внутри помещения		QAA2012	1	28,53
		LG-Ni 1000			QAA24	1	35,28
		0...10 В	Аналоговый датчик температуры без дисплея		QAA2061	1	96,30
			Аналоговый датчик температуры с дисплеем		QAA2061D	1	162,00
Датчики защиты от заморозки							
	0...+15 °C	0...10 В	2м	Аналоговый датчик защиты от заморозки	QAF63.2-J	1	163,76
			6м		QAF63.6-J	1	201,14
	0...+15 °C	0...10 В, перекидной контакт	2м	Аналоговый датчик защиты от заморозки со встроенным термостатом	QAF64.2-J	1	200,25
			6м		QAF64.6-J	1	235,85
	-5...+15 °C	Перекидной контакт	3м	Термостат защиты от заморозки с автоматическим сбросом	QAF81.3	1	153,97
			6м		QAF81.6	1	156,64
			6м	С блокировкой и ручным сбросом	QAF81.6M	1	169,10

Датчики давления

Внешний вид	Диапазон измерения	Выходной сигнал	Описание	Модель	Упак. шт.	Цена, евро (без НДС)
Датчики давления (вода)						
	0...1 бар	0...10В (есть версии 4...20мА)	Аналоговый датчик давления, напряжение питания AC 24 В или DC 18...33 В, внешняя резьба G ½". Температура среды до +125 °C, при больших температурах необходимо использовать комплект AQB2001	QBE2003-P1	1	234,00
	0...1,6 бар			QBE2003-P1.6	1	234,00
	0...2,5 бар			QBE2003-P2.5	1	234,00
	0...4 бар			QBE2003-P4	1	234,00
	0...6 бар			QBE2003-P6	1	234,00
	0...10 бар			QBE2003-P10	1	234,00
	0...16 бар			QBE2003-P16	1	234,00
	0...25 бар			QBE2003-P25	1	234,00
	0...40 бар			QBE2003-P40	1	234,00
	0...60 бар			QBE2003-P60	1	234,00
	0...10 бар (0...1,0 МПа)	0...10 В	Аналоговый датчик давления, рабочее давление системы 25 бар, напряжение питания AC 24 В или DC 18...33 В, внешняя резьба G ½"	QBE9001-P10	100	по запросу
	0...16 бар (0...1,6 МПа)			QBE9001-P16	100	по запросу
	0...40 бар (0...4,0 МПа)			QBE9001-P25	100	по запросу
	0...1 бар (0...100 кПа)	0...10В (есть версии 4...20мА)	Аналоговый датчик перепада давления, рабочее давление системы 25 бар (50 бар для датчиков - D10, - D16), напряжение питания AC 24 В или DC 18...33 В, соединение с внутренней резьбой G ⅛"	QBE3000-D1	1	493,20
	0...1.6 бар (0...160 кПа)			QBE3000-D1.6	1	493,20
	0...2.5 бар (0...250 кПа)			QBE3000-D2.5	1	493,20
	0...4 бар (0...0,4 МПа)			QBE3000-D4	1	493,20
	0...6 бар (0...0,6 МПа)			QBE3000-D6	1	493,20
	0...10 бар (0...1 МПа)			QBE3000-D10	1	493,20
	0...16 бар (0...1,6 МПа)			QBE3000-D16	1	493,20
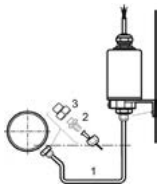	Набор для выносного монтажа датчиков давления QBE (ниппели, уплотнители, переходники, одна медная трубка с накидными гайками длиной 1 м)			AQB2001	1	80,19
	Набор для выносного монтажа датчиков перепада давления QBE.... (двойной комплект оборудования AQB2001)			AQB2002	1	170,10
	Кронштейн для настенного крепления датчиков QBE			AQB2004	1	19,17
Датчик-реле потока						
	Расход 0,8...94,2 м³/ч	Реле 15 А	DN20...200	Внешняя резьба G ½"	QVE1900	1	139,50
	Расход 0,9..30 м³/ч	Реле 1 А			QVE1901	1	111,60
	Расход до 1,2 м³/ч	Реле 1 А	DN10	Внутр. резьба Rp ⅜"	QVE1902.010	1	109,80
	Расход до 1,8 м³/ч		DN15	Внутр. резьба Rp ½"	QVE1902.015	1	109,80
	Расход до 4,8 м³/ч		DN20	Внутр. резьба Rp ¾"	QVE1902.020	1	110,70
	Расход до 7,8 м³/ч		DN25	Внутр. резьба Rp 1"	QVE1902.025	1	113,40

Внешний вид	Диапазон измерения	Выходной сигнал	Описание	Модель	Упак. шт.	Цена, евро (без НДС)
Датчики перепада давления (воздух)						
	20...300 Па	Перекидной контакт	Датчик перепада давления, в комплекте с монтажным комплектом FK-PZ3 с трубкой 2 м	QBM81-3	1	58,05
	50...500 Па			QBM81-5	1	58,05
	100...1000 Па			QBM81-10	1	58,05
	500...2000 Па			QBM81-20	1	58,05
	1000...5000 Па			QBM81-50	1	58,05
	-50...50 Па, -100...100 Па, 0...100 Па	0...10 В	Аналоговый датчик перепада давления, напряжение питания AC 24 В или DC 18...33 В, без дисплея, в комплекте с монтажным комплектом FK-PZ3 с трубкой 2 м	QBM2030-1U	1	155,70
	0...200 Па, 0...250 Па, 0...500 Па			QBM2030-5	1	155,70
	0...1000 Па, 0...1500 Па, 0...3000 Па			QBM2030-30	1	155,70
	-50...50 Па	0...10 В (есть версии 4...20мА)	Аналоговый датчик перепада давления, напряжение питания AC 24 В или DC 18...33 В, без дисплея / **Есть метрологический сертификат! Есть версия с калибровочным сертификатом! Монтажные комплекты заказываются отдельно.**	QBM3020-1U	1	261,00
	0...100 Па			QBM3020-1	1	225,00
	0...300 Па			QBM3020-3	1	225,00
	0...500 Па			QBM3020-5	1	225,00
	0...1000 Па			QBM3020-10	1	225,00
	0...2500 Па			QBM3020-25	1	225,00
	0...100 Па		Аналоговый датчик перепада давления, напряжение питания AC 24 В или DC 18...33 В, с дисплеем / **Есть метрологический сертификат! Есть версия с калибровочным сертификатом! Монтажные комплекты заказываются отдельно.**	QBM3020-1D	1	275,40
	0...300 Па			QBM3020-3D	1	275,40
	0...500 Па			QBM3020-5D	1	275,40
	0...1000 Па			QBM3020-10D	1	275,40
	0...2500 Па			QBM3020-25D	1	275,40
	1x 0...1250 Па	Modbus RTU	Датчик перепада давления с Modbus RTU и дополнительными входами / выходами **Монтажные комплекты заказываются отдельно.**	QBM9710/109C	20	161,98
	1x 0...2500 Па			QBM9720/109C	20	161,98
	1x 0...5500 Па			QBM9750/109C	20	161,98
	1x 0...7000 Па			QBM9770/109C	20	161,98
	1x 0...1250 Па & 1x 0...1250 Па			QBM9711/109C	20	198,47
	1x 0...1250 Па & 1x 0...1250 Па			QBM9711/109M	20	234,07
	1x 0...1250 Па & 1x 0...2500 Па			QBM9712/109C	20	198,47
	1x 0...1250 Па & 1x 0...2500 Па			QBM9712/109M	20	234,07
	1x 0...1250 Па & 1x 0...7000 Па			QBM9717/109C	20	198,47
	1x 0...2500 Па & 1x 0...2500 Па			QBM9722/109C	20	198,47
	1x 0...7000 Па & 1x 0...7000 Па			QBM9777/109C	20	198,47

Датчики влажности

Внешний вид	Диапазон измерения	Выходной сигнал	Описание	Модель	Упак.	Цена, евро (без НДС)
Канальные датчики влажности						
	Влажность 0...100 %	0...10 В	Аналоговый датчик влажности (температуры), поставляется с монтажным фланцем и кабельным входным уплотнителем M16	QFM2100	1	185,40
	Влажность 0...100 %, темп. -35...+50 °C	Влажность 0...10 В, темп. LG-Ni 1000		QFM2120	1	205,20
	Влажность 0...100 %, темп. 0...+50 °C или -35...+35 °C	Влажность 0...10 В, темп. 0...10 В		QFM2160	1	194,40
	Влажность 0...100 %, темп. -40... 70°C	Modbus RTU		QFM2150/MO	1	209,70
Гигростаты						
	Влажность 30...90 %	Перекидной контакт	Внешний задатчик	QFA1000	1	68,40
			Внутренний задатчик	QFA1001	1	69,57
Комнатные датчики влажности						
	Влажность 0...100 %	0...10 В	Аналоговый датчик влажности (температуры)	QFA2000	1	176,40
	Влажность 0...100 %, темп. 0...+50 °C	Влажность 0...10 В, темп. LG-Ni 1000		QFA2020	1	180,90
				QFA2060	1	186,30
	Влажность 0...100 %, темп. 0...+50 °C / -35...+35 °C / -40...+70 °C	Влажность 0...10 В, темп. 0...10 В	Аналоговый датчик влажности и температуры с дисплеем	QFA2060D	1	229,50
Комнатные высокоточные датчики влажности с возможностью уличного монтажа (при помощи набора AQF3100)						
	Влажность 0...100 %	0...10 В	Аналоговый датчик влажности и температуры / **Есть метрологический сертификат!**	QFA3100	1	273,60
	Влажность 0...100 %, темп. 0...+50 °C / -40...+70 °C / -35...+35 °C	0...10 В		QFA3160	1	288,90
	Набор для наружного монтажа QFA31... (с защитой от излучений)			AQF3100	1	156,60

Датчики качества воздуха

Внешний вид	Диапазон измерения	Выходной сигнал	Описание	Модель	Упак. шт.	Цена, евро (без НДС)
Комнатный датчик качества воздуха (CO_2) и органических загрязнений (VOC)						
	VOC	0...10 В, 4...20 мА	Аналоговый датчик	QPA1000	1	192,60
	CO_2 – 0...2000 ppm		Аналоговый датчик	QPA2000	1	360,00
	CO_2 –0...2000 ppm, VOC		Аналоговый датчик	QPA2002	1	456,30
			Аналоговый датчик с дисплеем	QPA2002D	1	512,10
	CO_2 – 0...2000 ppm, темп. 0...+50 °C / -35...+35 °C		Аналоговый датчик	QPA2060	1	439,20
			Аналоговый датчик с дисплеем	QPA2060D	1	494,10
	CO_2 – 0...2000 ppm, темп. 0...+50 °C / -35...+35 °C, влажность 0...100 %		Аналоговый датчик	QPA2062	1	541,80
			Аналоговый датчик с дисплеем	QPA2062D	1	596,70
	CO2 - 0...2000 ppm		Аналоговый датчик	QPA1004	1	252,00
	CO2 - 0...2000 ppm, темп. -0...50 °C		Аналоговый датчик	QPA1064	1	310,50

Внешний вид	Диапазон измерения	Выходной сигнал	Описание	Модель	Упак. шт.	Цена, евро (без НДС)
Комнатный датчик органических загрязнений (VOC)						
	VOC	Перекидной контакт	Датчик-реле качества воздуха для применения в вентиляции и удаления посторонних запахов из помещения	QPA84	1	112,50
Канальный датчик качества воздуха (CO_2) и органических загрязнений (VOC)						
	CO_2 – 0...2000 ppm	0...10 В, 4...20 мА	Аналоговый датчик	QPM2100	1	499,50
	CO_2 – 0...2000 ppm, VOC		Аналоговый датчик	QPM2102	1	611,10
			Аналоговый датчик с дисплеем	QPM2102D	1	666,00
	CO_2 – 0...2000 ppm, темп. 0...+50 °C / -35...+35 °C		Аналоговый датчик	QPM2160	1	553,50
			Аналоговый датчик с дисплеем	QPM2160D	1	657,90
	CO_2 – 0...2000 ppm, темп. 0...50 °C / -35...+35 °C, влажность 0...100 %		Аналоговый датчик	QPM2162	1	646,20
			Аналоговый датчик с дисплеем	QPM2162D	1	702,00
	CO_2 - 0...2000 ppm		Аналоговый датчик	QPM1104	1	297,00
	CO_2 - 0...2000 ppm, темп. -0...50 °C		Аналоговый датчик	QPM1164	1	351,00
	CO_2 - 0...2000 ppm, VOC	Modbus RTU	Датчик с Modbus	QPM2102/MO	1	657,00
	CO_2 - 0...2000 ppm, темп. - 35...+50 °C		Датчик с Modbus	QPM2150/MO	1	594,00
	CO_2 - 0...2000 ppm, темп. - 35...+50 °C, влажность 0...100%		Датчик с Modbus	QPM2152/MO	1	693,00

Прочие датчики

Внешний вид	Диапазон измерения	Выходной сигнал	Описание	Модель	Упак. шт.	Цена, евро (без НДС)
Датчик росы (для холодных потолков и других систем ОВК)						
	Влажность 95 ±4%	Перекидной контакт	Датчик реле	QXA2100	1	99,00
			Датчик-реле с выносным чувствительным элементом	QXA2101	1	123,30
Датчик скорости воздушного потока						
	0...15 м/с	0...10 В	Датчик применяется для мониторинга скорости (расхода) воздушного потока в воздуховодах	QVM62.1	1	260,10
Датчик для измерения интенсивности солнечного излучения						
	0...1000 Вт/м²	0...10 В, 4...20 мА	Датчик для измерения интенсивности солнечного излучения, IP65	QLS60	1	502,20
Датчик температуры топочных газов						
	-20...+400 °C	Pt1000	Датчик для измерения температуры топочных газов в дымоходах	FGT-PT1000	1	396,00

* Полный ассортимент датчиков представлен на портале подбора оборудования www.siemens.com/hit-ru

КЛАПАНЫ И ПРИВОДЫ

Acvatix – основной компонент для любой экономичной и эффективной установки ОВК. Компания «Сименс» предлагает надежные клапаны и приводы, совместимые с любыми системами управления и энергосбережения при производстве, распределении или потреблении тепла или холода. Оборудование идеально подходит для построения систем районного теплоснабжения, паровых систем и водоснабжения, а также для модернизации или реконструкции существующих систем.

Тип среды			Серия клапанов														
	Температура среды		V..F22..	V..F32..	V..F42..	VVF43..	VXF43..	VVF53..	VXF53..	VVF61..	V..G44..	VVG549	VVG41..	VXG41..	VVF42..K	VVF43..K	VVF53..K
	T_{min} [°C]	T_{max} [°C]															
Тип соединения			**Фланец**								**Резьба**				**Фланец**		
Номинальное давление, PN (Бар)			6	10	16	16	16	25	25	40	16	25	16	16	16	16	25
Низкотемпературная вода	1	120	■	■	■	■	■	■	■	■	■	■	■	■	■	■	■
	1	130	■	■	■	■	■	■	■	■	-	■	■	■	■	■	■
Высокотемпературная вода	130	150	-	■	■	■	■	■	■	■	-	-	■	■	■	■	■
	150	180	-	-	-	■	■	■	■	■	-	-	-	-	-	■	■
	180	220	-	-	-	-	-	■	■	■	-	-	-	-	-	-	■
Вода с антифризом	-25	130	-	-	-	-	-	-	-	■	-	-	■	■	-	-	-
	-20	130	-	-	-	■	■	■	■	■	-	-	■	■	-	-	-
	-10	130	■	■	■	■	■	■	■	■	-	-	■	■	-	-	-
	-5	130	■	■	■	■	■	■	■	■	-	-	■	■	■	■	■
	2	130	■	■	■	■	■	■	■	■	-	■	■	■	■	■	■
	130	150	-	■	■	■	■	■	■	■	-	-	■	■	■	■	■
Солевой раствор	-25	130	-	-	-	-	-	-	-	■	-	-	■	■	-	-	-
	-20	130	-	-	-	■	■	■	■	■	-	-	■	■	-	-	-
	-10	130	■	■	■	■	■	■	■	■	-	-	■	■	-	-	-
	-5	130	■	■	■	■	■	■	■	■	-	-	■	■	■	■	■
	130	150	-	■	■	■	■	■	■	■	-	-	■	■	■	■	■
Насыщенный пар	100	150	-	-	-	■	-	■	-	■	-	-	■	-	-	■	■
	150	200	-	-	-	■	-	■	-	■	-	-	-	-	-	■	■
	200	220	-	-	-	-	-	■	-	■	-	-	-	-	-	-	■
Перегретый пар	120	150	-	-	-	■	-	■	-	■	-	-	■	-	-	■	■
	150	220	-	-	-	■	-	■	-	■	-	-	-	-	-	■	■
Горячее масло	20	220	-	-	-	■	■	■	■	■	-	-	-	-	-	■	■

Структура номера серии клапана

Тип клапана	V	V	F	6	3	.	65	-	50	L
Клапан (**V** означает Valve)	**V**									
Количество ходов	**V**: 2-ходовой **X**: 3-ходовой	**V/X**								
Тип соединения	**F**: фланец **G**: резьба		**F/G**							
Класс давления	**2**: PN6, **3**: PN10, **4**: PN16, **5**: PN25, **6**: PN40			**2/6**						
Поколение клапана					**1/7**					
Номинальный диаметр (DN)	от **15**: DN15 до **250**: DN250						**15/150**			
Показатель Kvs	Kvs = **1.6, 2.5, 4, 6.3, 10, 16** и т.д.								**1.6/...**	
Спецверсии	**L** (низкий шум), **K** (разгруженный по давлению), **F** (Франция)									**L/K/F**

Примеры

VVG44.20-6.3: 2-х ходовой клапан с резьбовым соединением, PN16, DN20, Kvs 6,3
VXF22.25-2.5: 3-х ходовой клапан с фланцевым соединением, PN6, DN25, Kvs 2,5

Седельные клапаны

Фланцевые клапаны 2-ходовые

Внешний вид	PN	DN	Kvs	Допустимый перепад давления на клапане для закрытия Δps и регулирования Δpmax (кПа)										Модель	Цена, евро (без НДС)
				SAX...		SKD...		SKB...		SAV...		SKC...			
				Δps	Δpmax	Δps	Δpmax	Δps	Δpmax	Δps	Δpmax	Δps	Δpmax		
Регулирующий клапан, 2-ходовой, PN6 (среда: вода, вода с антифризом, -10...+130 °C)															
	6	25	2,5	600	300	600	300	600	300	-		–	–	VVF22.25-2.5	158,42
	6	25	4											VVF22.25-4	158,42
	6	25	6,3											VVF22.25-6.3	158,42
	6	25	10											VVF22.25-10	158,42
	6	40	16	550						600	300			VVF22.40-16	186,01
	6	40	25											VVF22.40-25	186,01
	6	50	40	350		450								VVF22.50-40	232,29
	6	65	63	200	150	250	200			450				VVF22.65-63	312,39
	6	80	100	125	75	175	125	450		250	225			VVF22.80-100	448,56
	6	100	160	–	–	–	–	–	–	160	125	300	250	VVF22.100-160	728,91
Регулирующий клапан, 2-ходовой, PN10 (среда: вода, вода с антифризом, -10...+150 °C)															
	10	15	1,6	1000	400	1000	400	1000	400	-		–		VVF32.15-1.6	171,77
	10	15	2,5											VVF32.15-2.5	171,77
	10	15	4											VVF32.15-4	171,77
	10	25	6,3											VVF32.25-6.3	201,14
	10	25	10											VVF32.25-10	201,14
	10	40	16	550		750				1000	400			VVF32.40-16	243,86
	10	40	25											VVF32.40-25	243,86
	10	50	40	350	300	450				750				VVF32.50-40	307,94
	10	65	63	200	150	250	200	700		450				VVF32.65-63	415,63
	10	80	100	125	75	175	125	450		250	225			VVF32.80-100	559,81
	10	100	160	–						160	125	300	250	VVF32.100-160	847,28
	10	125	250							125	90	190	160	VVF32.125-250	1 059,10
	10	150	400							80	60	125	100	VVF32.150-400	1 326,10
Регулирующий клапан, 2-ходовой, PN16 (среда: вода, вода с антифризом, -10...+150 °C)															
	16	15	1,6	1600	400	1600	400	1600	400	-		–		VVF42.15-1.6	202,03
	16	15	2,5											VVF42.15-2.5	202,03
	16	15	4											VVF42.15-4	202,03
	16	20	6,3											VVF42.20-6.3	217,16
	16	25	6,3											VVF42.25-6.3	234,96
	16	25	10											VVF42.25-10	234,96
	16	32	16	900		1200								VVF42.32-16	258,99
	16	40	16	550		750				1250	400			VVF42.40-16	286,58
	16	40	25											VVF42.40-25	286,58
	16	50	31,5	350	300	450		1200		750				VVF42.50-31.5	361,34
	16	50	40											VVF42.50-40	361,34
	16	65	50	200	150	250	200	700		450				VVF42.65-50	486,83
	16	65	63											VVF42.65-63	486,83
	16	80	80	125	75	175	125	450		250	225			VVF42.80-80	660,38
	16	80	100											VVF42.80-100	660,38
	16	100	125	–						160	125	300	250	VVF42.100-125	996,80
	16	100	160											VVF42.100-160	996,80
	16	125	200							125	90	190	160	VVF42.125-200	1 254,90
	16	125	250											VVF42.125-250	1 254,90
	16	150	315							80	60	125	100	VVF42.150-315	1 548,60
	16	150	400											VVF42.150-400	1 548,60

Внешний вид	PN	DN	Kvs	Допустимый перепад давления на клапане для закрытия Δps и регулирования Δpmax (кПа)										Модель	Цена, евро (без НДС)
				SAX...		SKD...		SKB...		SAV...		SKC...			
				Δps	Δpmax	Δps	Δpmax	Δps	Δpmax	Δps	Δpmax	Δps	Δpmax		
Регулирующий клапан, 2-ходовой, PN16 (среда: вода, вода с антифризом, -5...+150 °C)															
	16	50	40	1600	400	1600	400	1600	400	–		–		VVF42.50-40K	582,06
	16	65	63											VVF42.65-63K	704,88
	16	80	100											VVF42.80-100K	907,80
	16	100	160	–						1600	400	1600	400	VVF42.100-160K	1 272,70
	16	125	250											VVF42.125-250K	1 691,00
	16	150	360							1400				VVF42.150-360K	2 296,20
Регулирующий клапан, 2-ходовой, PN16 (среда: вода, вода с антифризом, пар, -20...+220 °C)															
	16	65	50	–						450	400	700	650	VVF43.65-50	832,15
	16	65	63											VVF43.65-63	832,15
	16	80	80							250	225	450	400	VVF43.80-80	1 076,90
	16	80	100											VVF43.80-100	1 076,90
	16	100	125							160	125	300	250	VVF43.100-125	1 486,30
	16	100	160											VVF43.100-160	1 486,30
	16	125	200							125	90	175	160	VVF43.125-200	2 020,30
	16	125	250											VVF43.125-250	2 020,30
	16	150	315							80	60	125	100	VVF43.150-315	2 812,40
	16	150	400											VVF43.150-400	2 812,40
Регулирующий клапан, 2-ходовой, PN16 (версия клапана VVF43, скомпенсированная по давлению)															
	16	65	63	–						1600			800	VVF43.65-63K	1 059,10
	16	80	100											VVF43.80-100K	1 388,40
	16	100	150											VVF43.100-150K	1 708,80
	16	125	220											VVF43.125-220K	2 331,80
	16	150	315											VVF43.150-315K	3 230,70
	16	200	450									1200		VVF43.200-450K	5 500,20
	16	250	630									1000		VVF43.250-630K	8 232,50
Регулирующий клапан, 2-ходовой, PN25 (среда: вода, вода с антифризом, пар, -20...+220 °C)															
	25	15	0.16	2500	1200	2500	1200	2500	1200	–		–		VVF53.15-0.16	274,12
	25	15	0.2											VVF53.15-0.2	274,12
	25	15	0.25											VVF53.15-0.25	274,12
	25	15	0.32											VVF53.15-0.32	274,12
	25	15	0.4											VVF53.15-0.4	274,12
	25	15	0.5											VVF53.15-0.5	274,12
	25	15	0.63											VVF53.15-0.63	274,12
	25	15	0.8											VVF53.15-0.8	274,12
	25	15	1											VVF53.15-1	274,12
	25	15	1,25											VVF53.15-1.25	274,12
	25	15	1,6											VVF53.15-1.6	274,12
	25	15	2											VVF53.15-2	274,12
	25	15	2,5											VVF53.15-2.5	274,12
	25	15	3,2											VVF53.15-3.2	274,12
	25	15	4											VVF53.15-4	274,12
	25	20	6,3											VVF53.20-6.3	295,48

Внешний вид	PN	DN	Kvs	Допустимый перепад давления на клапане для закрытия Δps и регулирования Δpmax (кПа)										Модель	Цена, евро (без НДС)
				SAX...		SKD...		SKB...		SAV...		SKC...			
				Δps	Δpmax	Δps	Δpmax	Δps	Δpmax	Δps	Δpmax	Δps	Δpmax		
Регулирующий клапан, 2-ходовой, PN25 (среда: вода, вода с антифризом, пар, -20...+220 °C)															
	25	25	5	1600	1200	2100	1200	2500	1200					VVF53.25-5	315,06
	25	25	6,3											VVF53.25-6.3	315,06
	25	25	8											VVF53.25-8	315,06
	25	25	10											VVF53.25-10	315,06
	25	32	16	900	750	1200	1100							VVF53.32-16	388,04
	25	40	12,5	550	500	750	650	2000		1250	1150			VVF53.40-12.5	457,46
	25	40	16											VVF53.40-16	457,46
	25	40	20											VVF53.40-20	457,46
	25	40	25											VVF53.40-25	457,46
	25	50	31,5	350	300	450	400	1200	1150	750	700			VVF53.50-31.5	626,56
	25	50	40											VVF53.50-40	626,56
	25	65	63	–						450	400	700	650	VVF53.65-63	1 014,60
	25	80	100							250	225	450	400	VVF53.80-100	1 326,10
	25	100	160							160	125	300	250	VVF53.100-160	1 815,60
	25	125	250							125	90	175	160	VVF53.125-250	2 465,30
	25	150	400							80	60	125	100	VVF53.150-400	3 426,50
Регулирующий клапан, 2-ходовой, PN25 (версия клапана VVF53, скомпенсированная по давлению)															
	25	50	36	–		2500	1250	2500	1250	–		–	–	VVF53.50-40K	782,31
	25	65	63			–	–	–	–			2500	1250	VVF53.65-63K	1 219,30
	25	80	100											VVF53.80-100K	1 584,20
	25	100	150											VVF53.100-150K	2 091,50
	25	125	220											VVF53.125-220K	2 848,00
	25	150	315											VVF53.150-315K	3 942,70
	25	200	450									1200	800	VVF53.200-450K	6 594,90
	25	250	630									1000		VVF53.250-630K	9 879,00
Регулирующий клапан, 2-ходовой, PN40 (среда: вода, вода с антифризом, пар, -25...+220 °C)															
	40	15	0.2	–		4000	2000	4000	2000	–		–		VVF63.15-0.2	970,00
	40	15	0.32											VVF63.15-0.32	970,00
	40	15	0.5											VVF63.15-0.5	970,00
	40	15	0.8											VVF63.15-0.8	970,00
	40	15	1,25											VVF63.15-1.25	970,00
	40	15	2											VVF63.15-2	970,00
	40	15	3,2											VVF63.15-3.2	970,00
	40	20	5			3500								VVF63.20-6.3	1068,00
	40	25	5			2100								VVF63.25-5	1068,00
	40	25	8											VVF63.25-8	1068,00
	40	32	15			1200	1100	3200						VVF63.32-16	1246,00
	40	40	12,5			750	650	2000	1800					VVF63.40-12.5	1335,00
	40	40	20											VVF63.40-20	1335,00
	40	50	31,5			450	400	1200	1150					VVF63.50-31.5	1708,80
	40	65	50			–		–				700	650	VVF63.65-50	2225,00
	40	80	80									450	400	VVF63.80-80	2750,10
	40	100	125									300	250	VVF63.100-125	3622,30
	40	125	200									175	160	VVF63.125-200	4619,10
	40	150	280									125	100	VVF63.150-280	6141,00

Внешний вид	PN	DN	Kvs	Допустимый перепад давления на клапане для закрытия Δps и регулирования Δpmax (кПа)										Модель	Цена, евро (без НДС)
				SAX...		SKD...		SKB...		SAV...		SKC...			
				Δps	Δpmax	Δps	Δpmax	Δps	Δpmax	Δps	Δpmax	Δps	Δpmax		
Регулирующий клапан,2-ходовой, PN40 (версия клапана VVF63 скомпенсированная по давлению)															
	40	50	36	–		4000	1500	4000	2000	–		–		VVF63.50-40K	2136,00
	40	65	63	–		–	–	–	–	–		4000	2000	VVF63.65-63K	2670,00
	40	80	100											VVF63.80-100K	3382,00
	40	100	150											VVF63.100-150K	4272,00
	40	125	220											VVF63.125-220K	5429,00
	40	150	315											VVF63.150-315K	6853,00

Фланцевые клапаны 3-ходовые

Внешний вид	PN	DN	Kvs	Допустимый перепад давления на клапане для разделительных и смесительных контуров (кПа)										Модель	Цена, евро (без НДС)
				SAX...		SKD...		SKB...		SAV...		SKC...			
				смес	разд	смес	разд	смес	разд	смес	разд	смес	разд		
Регулирующий клапан, 3-ходовой, PN6 (среда: вода, вода с антифризом, -10...+130 °C)															
	6	25	2,5	300	100	300	100	300	100	–		–		VXF22.25-2.5	158,42
	6	25	4											VXF22.25-4	158,42
	6	25	6,3											VXF22.25-6.3	158,42
	6	25	10											VXF22.25-10	158,42
	6	40	16							300	100			VXF22.40-16	186,01
	6	40	25											VXF22.40-25	186,01
	6	50	40											VXF22.50-40	232,29
	6	65	63	150	50	200	80							VXF22.65-63	312,39
	6	80	100	75		125	50			225	50			VXF22.80-100	448,56
	6	100	160	–						125		250	100	VXF22.100-160	728,91
Регулирующий клапан, 3-ходовой, PN10 (среда: вода, вода с антифризом, -10...+150 °C)															
	10	15	1,6	400	100	400	100	400	100	–		–		VXF32.15-1.6	171,77
	10	15	2,5											VXF32.15-2.5	171,77
	10	15	4											VXF32.15-4	171,77
	10	25	6,3											VXF32.25-6.3	201,14
	10	25	10											VXF32.25-10	201,14
	10	40	16							400	100			VXF32.40-16	243,86
	10	40	25											VXF32.40-25	243,86
	10	50	40	300										VXF32.50-40	307,94
	10	65	63	150	50	200	80							VXF32.65-63	415,63
	10	80	100	75	–	125	50			225	50			VXF32.80-100	559,81
	10	100	160	–						125		250	50	VXF32.100-160	847,28
	10	125	250							90		160		VXF32.125-250	1 059,10
	10	150	400							60		100		VXF32.150-400	1 326,10

Внешний вид	PN	DN	Kvs	Допустимый перепад давления на клапане для разделительных и смесительных контуров (кПа)										Модель	Цена, евро (без НДС)
				SAX...		SKD...		SKB...		SAV...		SKC...			
				смес	разд	смес	разд	смес	разд	смес	разд	смес	разд		
Регулирующий клапан, 3-ходовой, PN16 (среда: вода, вода с антифризом, -10...+150 °C)															
	16	15	1,6	400	100	400	100	400	100	–		–		VXF42.15-1.6	202,03
	16	15	2,5											VXF42.15-2.5	202,03
	16	15	4											VXF42.15-4	202,03
	16	20	6,3											VXF42.20-6.3	217,16
	16	25	6,3											VXF42.25-6.3	234,96
	16	25	10											VXF42.25-10	234,96
	16	32	16											VXF42.32-16	258,99
	16	40	16							400	100			VXF42.40-16	286,58
	16	40	25											VXF42.40-25	286,58
	16	50	31,5	300										VXF42.50-31.5	361,34
	16	50	40											VXF42.50-40	361,34
	16	65	50	150	50	200	80							VXF42.65-50	486,83
	16	65	63											VXF42.65-63	486,83
	16	80	80	75		125	50			225	50			VXF42.80-80	660,38
	16	80	100											VXF42.80-100	660,38
	16	100	125	–						125		250	50	VXF42.100-125	996,80
	16	100	160											VXF42.100-160	996,80
	16	125	200							90		160		VXF42.125-200	1 254,90
	16	125	250											VXF42.125-250	1 254,90
	16	150	315							60		100		VXF42.150-315	1 548,60
	16	150	400											VXF42.150-400	1 548,60
Регулирующий клапан, 3-ходовой, PN25 (среда: вода, вода с антифризом, -20...+220 °C)															
	25	15	1,6	1200	200	1200	200	1200	200	–		–		VXF53.15-1.6	337,31
	25	15	2,5											VXF53.15-2.5	337,31
	25	15	4											VXF53.15-4	337,31
	25	20	6,3											VXF53.20-6.3	368,46
	25	25	6,3											VXF53.25-6.3	420,97
	25	25	10											VXF53.25-10	420,97
	25	32	16	750	1100									VXF53.32-16	485,94
	25	40	16	500	650					1150	200			VXF53.40-16	532,22
	25	40	25											VXF53.40-25	532,22
	25	50	40	300	100	400	1150			700				VXF53.50-40	752,94
	25	65	63	–						400	100	650	200	VXF53.65-63	1 263,80
	25	80	100							225	50	400	200	VXF53.80-100	1 637,60
	25	100	160							125		250	150	VXF53.100-160	2 171,60
	25	125	250							90		160	100	VXF53.125-250	2 856,90
	25	150	400							60		100	70	VXF53.150-400	3 907,10

Внешний вид	PN	DN	Kvs	Допустимый перепад давления на клапане для разделительных и смесительных контуров (кПа)										Модель	Цена, евро (без НДС)
				SAX...		SKD...		SKB...		SAV...		SKC...			
				смес	разд	смес	разд	смес	разд	смес	разд	смес	разд		
Регулирующий клапан,3-ходовой, PN16 (среда: вода, вода с антифризом, -20...+220 °C)															
	16	65	50	–						400	100	650	200	VXF43.65-50	1 023,50
	16	65	63											VXF43.65-63	1 023,50
	16	80	80							225	50	400		VXF43.80-80	1 343,90
	16	80	100											VXF43.80-100	1 343,90
	16	100	125							125		250	150	VXF43.100-125	1 780,00
	16	100	160											VXF43.100-160	1 780,00
	16	125	200							90		160	100	VXF43.125-200	2 340,70
	16	125	250											VXF43.125-250	2 340,70
	16	150	315							60		100	70	VXF43.150-315	3 204,00
	16	150	400											VXF43.150-400	3 204,00
Регулирующий клапан, 3-ходовой, PN40 (среда: вода, вода с антифризом, -25...+220 °C)															
	40	15	1,6	–	1200	200	1200	200		–	–			VXF63.15-1.6	по запросу
	40	15	2,5											VXF63.15-2.5	по запросу
	40	15	4											VXF63.15-4	по запросу
	40	20	6,3											VXF63.20-6.3	по запросу
	40	25	6,3											VXF63.25-6.3	по запросу
	40	25	10											VXF63.25-10	по запросу
	40	32	16		1100									VXF63.32-16	по запросу
	40	40	16		650									VXF63.40-16	по запросу
	40	40	25											VXF63.40-25	по запросу
	40	50	31,5		400		1150							VXF63.50-31.5	по запросу
	40	65	50		–		–					650	200	VXF63.65-50	по запросу
	40	80	80									400	200	VXF63.80-80	по запросу
	40	100	125									250	150	VXF63.100-125	по запросу
	40	125	200									160	100	VXF63.125-200	5 740,50
	40	150	315									100	70	VXF63.150-315	7 431,50

Резьбовые клапаны

Внешний вид	Присоед. размер дюймы	DN	Kvs	Допустимый перепад давления на клапане для закрытия Δps и регулирования Δpmax (кПа)								Модель	Упак. шт.	Цена, евро (без НДС)
				SAT...		SAX...		SKD...		SKB...				
				Δps	Δpmax	Δps	Δpmax	Δps	Δpmax	Δps	Δpmax			
Резьбовые клапаны, 2-ходовые, PN25 (среда: вода, вода с антифризом, 1...130 °C, кратковременно до +150 °C)														
	G ¾	15	0,25	2500	1200	–						VVG549.15-0.25	1	82,50
	G ¾	15	0,40									VVG549.15-0.4	1	82,50
	G ¾	15	0,63									VVG549.15-0.63	1	82,50
	G ¾	15	1,00	1500								VVG549.15-1	1	82,50
	G ¾	15	1,60									VVG549.15-1.6	1	82,50
	G ¾	15	2,50									VVG549.15-2.5	1	82,50
	G 1	20	4,30	1600								VVG549.20-4K	1	108,58
	G 1¼	25	6,00									VVG549.25-6.3K	1	146,85

Внешний вид	Присоед. размер дюймы	DN	Kvs	Допустимый перепад давления на клапане для закрытия Δps и регулирования Δpmax (кПа)								Модель	Упак. шт.	Цена, евро (без НДС)
				SAS...		SAX...		SKD...		SKB...				
				Δps	Δpmax	Δps	Δpmax	Δps	Δpmax	Δps	Δpmax			
Резьбовые клапаны, 2-ходовые, PN16 (среда: вода, вода с антифризом, 1...120 °C)														
	G 1	15	0,25	1600	400	–						VVG44.15-0.25	1	102,35
	G 1	15	0,4									VVG44.15-0.4	1	102,35
	G 1	15	0,63									VVG44.15-0.63	1	102,35
	G 1	15	1	725								VVG44.15-1	1	102,35
	G 1	15	1,6									VVG44.15-1.6	1	102,35
	G 1	15	2,5	400								VVG44.15-2.5	1	102,35
	G 1	15	4									VVG44.15-4	1	102,35
	G 1¼	20	6,3	750								VVG44.20-6.3	1	107,69
	G 1½	25	10	400								VVG44.25-10	1	124,60
	G 2	32	16	250	250							VVG44.32-16	1	169,10
	G 2¼	40	25	125								VVG44.40-25	1	219,83
Резьбовые клапаны, 2-ходовые, PN16 (среда: вода, вода с антифризом, пар до 3 бар, -25...+150 °C)														
	G 1	15	0,63	–		1600	800	1600	800	1600	800	VVG41.11	1	220,72
	G 1	15	1									VVG41.12	1	220,72
	G 1	15	1,6									VVG41.13	1	220,72
	G 1	15	2,5									VVG41.14	1	220,72
	G 1	15	4									VVG41.15	1	220,72
	G 1¼	20	6,3									VVG41.20	1	255,43
	G 1½	25	10			1550						VVG41.25	1	290,14
	G 2	32	16			875		1275				VVG41.32	1	323,07
	G 2¼	40	25			525	525	775	775			VVG41.40	1	361,34
	G 2¾	50	40			300	300	450	450	1225		VVG41.50	1	403,17
Резьбовые клапаны, 3-ходовые, PN16 (среда: вода, вода с антифризом, +1...+120 °C)														
	G 1	15	0,25	–	400	–						VXG44.15-0.25	1	102,35
	G 1	15	0,40									VXG44.15-0.4	1	102,35
	G 1	15	0,63									VXG44.15-0.63	1	102,35
	G 1	15	1									VXG44.15-1	1	102,35
	G 1	15	2									VXG44.15-1.6	1	102,35
	G 1	15	3									VXG44.15-2.5	1	102,35
	G 1	15	4									VXG44.15-4	1	102,35
	G 1¼	20	6,30									VXG44.20-6.3	1	107,69
	G 1½	25	10									VXG44.25-10	1	124,60
	G 2	32	16		250							VXG44.32-16	1	169,10
	G 2¼	40	25		125							VXG44.40-25	1	219,83
Резьбовые клапаны, 3-ходовые, PN16 (среда: вода, вода с антифризом, -25...+150 °C)														
	G1	15	4	–	–	800	–	800	–	800		VXG41.15	1	220,72
	G1¼	20	6,30									VXG41.20	1	255,43
	G1¼	25	10									VXG41.25	1	290,14
	G2	32	16									VXG41.32	1	323,07
	G2¼	40	25			525		775				VXG41.40	1	361,34
	G2¾	50	40			300		450				VXG41.50	1	403,17

Внешний вид	Присоед. размер, дюймы	DN	Kvs	SSB...		SSC...		Модель	Упак. шт.	Цена, евро (без НДС)
				Δp_s	Δp_{max}	Δp_s	Δp_{max}			
Резьбовой регулирующий клапан с ходом штока 5,5 мм, 2-ходовой, PN16										
	G ½	10	0,25	725	400	–		VVP45.10-0.25	1	36,94
	G ½	10	0,4	725	400			VVP45.10-0.4	1	36,94
	G ½	10	0,63	725	400			VVP45.10-0.63	1	36,94
	G ½	10	1	725	400			VVP45.10-1	1	36,94
	G ½	10	1,6	725	400			VVP45.10-1.6	1	36,94
	G ¾	15	2,5	350	350			VVP45.15-2.5	1	46,10
	G1	20	4	350	350	350	350	VVP45.20-4	1	55,71
	G 1¼	25	6,3	300	300	300	300	VVP45.25-6.3	1	94,34
	G 1¼	25	10	–		300	300	VVP45.25-10	1	122,82
	G 1½	32	16			175	175	VVP45.32-16	1	161,98
	G 2	40	25			75	75	VVP45.40-25	1	211,82
Резьбовой регулирующий клапан с ходом штока 5,5 мм, 3-ходовой, PN16										
	G ½	10	0,25	–	400	–	–	VXP45.10-0.25	1	46,16
	G ½	10	0,4		400			VXP45.10-0.4	1	46,16
	G ½	10	0,63		400			VXP45.10-0.63	1	45,39
	G ½	10	1		400			VXP45.10-1	1	45,39
	G ½	10	1,6		400			VXP45.10-1.6	1	45,39
	G ¾	15	2,5		350			VXP45.15-2.5	1	54,47
	G1	20	4		350		350	VXP45.20-4	1	63,72
	G 1¼	25	10		300		300	VXP45.25-10	1	126,38
	G 1¼	25	6,3		–		300	VXP45.25-6.3	1	103,24
	G 1½	32	16		–		175	VXP45.32-16	1	170,88
	G 2	40	25		–		75	VXP45.40-25	1	219,83
Резьбовой регулирующий клапан с ходом штока 5,5 мм, 3-ходовой, с байпасом										
	G ½	10	0,25	–	400	–	–	VMP45.10-0.25	1	54,65
	G ½	10	0,4		400			VMP45.10-0.4	1	55,89
	G ½	10	0,63		400			VMP45.10-0.63	1	54,65
	G ½	10	1		400			VMP45.10-1	1	54,65
	G ½	10	1,6		400			VMP45.10-1.6	1	54,65
	G ¾	15	2,5		350			VMP45.15-2.5	1	68,53
	G 1	20	4		350			VMP45.20-4	1	83,93

Внешний вид	Присоед. размер, дюймы	DN	Kvs	STP...		SFP..., SSP...		Модель	Упак. шт.	Цена, евро (без НДС)
				Δp_s	Δp_{max}	Δp_s	Δp_{max}			
Резьбовой регулирующий клапан с ходом штока 2,5 мм, 2-ходовой, PN16										
	G ½	10	0,25	700	400	1000	400	VVP47.10-0.25	1	30,79
	G ½	10	0,4	700	400	1000	400	VVP47.10-0.4	1	30,79
	G ½	10	0,63	250	250	500	400	VVP47.10-0.63	1	30,79
	G ½	10	1	250	250	500	400	VVP47.10-1	1	30,79
	G ½	10	1,6	150	150	300	300	VVP47.10-1.6	1	30,79
	G ¾	15	2,5	150	150	300	300	VVP47.15-2.5	1	36,58
	G 1	20	4	100	100	175	175	VVP47.20-4	1	45,84
Резьбовой регулирующий клапан с ходом штока 2,5 мм, 3-ходовой, PN16										
	G ½	10	0,25	–	400	–	400	VXP47.10-0.25	1	37,20
	G ½	10	0,4		400		400	VXP47.10-0.4	1	37,20
	G ½	10	0,63		250		400	VXP47.10-0.63	1	36,22
	G ½	10	1		250		400	VXP47.10-1	1	36,22
	G ½	10	1,6		150		300	VXP47.10-1.6	1	36,22
	G ¾	15	2,5		150		300	VXP47.15-2.5	1	43,25
	G 1	20	4		100		175	VXP47.20-4	1	50,91
Резьбовой регулирующий клапан с ходом штока 2,5 мм, 3-ходовой, с байпасом										
	G ½	10	0,25	–	400	–	400	VMP47.10-0.25	1	44,23
	G ½	10	0,25					VMP47.10-0.25S	1	51,44
	G ½	10	0,4					VMP47.10-0.4	1	43,25
	G ½	10	0,4					VMP47.10-0.4S	1	51,44
	G ½	10	0,63		250			VMP47.10-0.63	1	43,25
	G ½	10	0,63		250			VMP47.10-0.63S	1	44,06
	G ½	10	1		250			VMP47.10-1	1	43,25
	G ½	10	1,6		150		300	VMP47.10-1.6	1	43,25
	G ½	10	1,6		150			VMP47.10-1.6S	1	44,06
	G ½	10	1		250			VMP47.10-1S	1	44,06
	G ¾	15	2,5		150			VMP47.15-2.5	1	53,31
	G ¾	15	2,5		150			VMP47.15-2.5S	1	54,11

Приводы для седельных клапанов

Внешний вид	Усилие	Управление		Рабочее напряжение	Возвратная пружина	Модель	Упак. шт.	Цена, евро (без НДС)
		Сигнал	Время					
Электромоторные приводы для клапанов с ходом штока 5,5 мм (температура теплоносителя 1...130 °C)								
	400 Н	3-точечный	120 сек	AC 230 В	–	SAS31.00	1	170,88
			30 сек			SAS31.03	1	170,88
			120 сек		Да / <28 сек	SAS31.50	1	260,77
			30 сек		Да / <14 сек	SAS31.53	1	260,77
		DC 0...10 В, DC 4...20 mA, 0...1000 Ом, обратная связь	30 сек	AC/DC 24 В	–	SAS61.03	1	203,81
		ModbusRTU				SAS61.03/MO	1	264,33
		DC 0...10 В, DC 4...20 mA, 0...1000 Ом, обратная связь			Да / <14 сек	SAS61.33	1	313,28
						SAS61.53	1	313,28
		3-точечный	120 сек		–	SAS81.00	1	170,88
			30 сек			SAS81.03	1	170,88
					Да / <14 сек	SAS81.33	1	263,44
	300 Н	3-точечный	8 сек	AC 230 В	–	SAT31.008	1	174,44
			15 сек		Да / <8 сек	SAT31.51	1	263,44
		DC 0...10 В	8 сек	AC/DC 24 В	–	SAT61.008	1	203,81
		DC 4...20 мА, 0...1000 Ом	15 сек		Да / <8 сек	SAT61.51	1	313,28
Электромоторные приводы для клапанов с ходом штока 20 мм (температура теплоносителя 1...130 °C)								
	800 Н	3-точечный	120 сек	AC 230 В	–	SAX31.00	1	289,25
			30 сек			SAX31.03	1	303,49
		DC 0...10 В, 4...20 mA, 0...1000 Ом, обратная связь		AC/DC 24 В		SAX61.03	1	372,91
		ModbusRTU				SAX61.03/MO	1	428,98
		3-точечный	120 сек			SAX81.00	1	289,25
			30 сек			SAX81.03	1	303,49

Внешний вид	Модель привода	Описание		Модель	Упак. шт.	Цена, евро (без НДС)
Принадлежности для приводов SAX, SAS, SAT						
	SAX, SAS, SAT	Доп. контакт, замыкается/размыкается при определенном положении штока клапана, которое задается механическим образом при монтаже	Одинарный доп. контакт	ASC10.51	1	43,34
	SAX31 SAX83	Потенциометр обратной связи	1000 Ом	ASZ7.5/1000	1	183,34
	SAX	Обогрев штока для работы при температуре теплоносителя <0 °C	AC 24 V	ASZ6.6	1	186,01
		Защитный кожух для работы на улице	Повышает защиту до IP54	ASK39.1	1	104,13

Внешний вид	Усилие	Управление		Рабочее напряжение	Возвратная пружина	Модель	Упак. шт.	Цена, евро (без НДС)
		Сигнал	Время					
Электромоторные приводы для клапанов с ходом штока 20/40 мм (температура теплоносителя -25..+130 °C до 150 °C при горизонтальном монтажном положении)								
	1600 Н	3-точечный	120 сек	AC 230 В	нет	SAV31.00	1	562,48
		DC 0...10 В, 4...20 mA, 0...1000 Ом		AC/DC 24 В		SAV61.00	1	611,43
		3-точечный				SAV81.00	1	562,48
Электрогидравлические приводы для клапанов с ходом штока 20 мм (температура теплоносителя -25...+150 °C)								
	1000 Н	3-точечный	120 сек	AC 230 В	нет	SKD32.50	1	453,90
					да	SKD32.51	1	564,26
			30 сек			SKD32.21	1	591,85
			120 сек	AC 24 В	нет	SKD82.50	1	453,90
					да	SKD82.51	1	564,26
		DC 0...10 В, 4...20 mA, 0...1000 Ом, обратная связь	30 сек		да	SKD62	1	595,41
					нет	SKD60	1	488,61
Электрогидравлические приводы для клапанов с ходом штока 20 мм (температура теплоносителя -25...+220 °C)								
	2800 Н	3-точечный	120 сек	AC 230 В	нет	SKB32.50	1	775,19
					да	SKB32.51	1	934,50
				AC 24 В	нет	SKB82.50	1	775,19
					да	SKB82.51	1	934,50
		DC 0...10 В, 4...20 mA, 0...1000 Ом, обратная связь			да	SKB62	1	1005,70
					нет	SKB60	1	844,61
Электрогидравлические приводы для клапанов с ходом штока 20/40 мм (температура теплоносителя -25...+220 °C)								
	2800 Н	3-точечный	120 сек	AC 230 В	нет	SKC32.60	1	864,19
					да	SKC32.61	1	1 014,60
				AC 24 В	нет	SKC82.60	1	864,19
					да	SKC82.61	1	1 014,60
		DC 0...10 В, 4...20 mA, 0...1000 Ом, обратная связь			да	SKC62	1	1 085,80
					нет	SKC60	1	943,40

Внешний вид	Модель привода	Описание		Модель	Упак. шт.	Цена, евро (без НДС)
Принадлежности для приводов SKD, SKB, SKC						
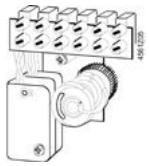	SKx6	Доп. контакт, замыкается/размыкается при определенном положении штока клапана, которое задается механическим образом при монтаже	Одинарный доп. контакт	ASC1.6	1	38,36
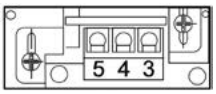	SKx32, SKx82		Сдвоенный доп. контакт	ASC9.3	1	92,56
		Потенциометр обратной связи	1000 Ом	ASZ7.3	1	190,46
			135 Ом	ASZ7.31	1	190,46
			200 Ом	ASZ7.32	1	190,46

Внешний вид	Усилие	Управление		Возвратная пружина	Рабочее напряжение	Модель	Упак. шт.	Цена, евро (без НДС)
		Сигнал	Время					
Электромоторные приводы для клапанов зонального регулирования 5,5 мм (температура теплоносителя 1...110 °C)								
	100 Н	3-точечный	150 сек	нет	AC 230 В	SSA31	1	73,78
					AC 24 В	SSA81	1	63,72
		DC 0...10 В	34 сек		AC / DC 24 В	SSA61	1	93,45
	135 Н	2-точечный	10 сек	Без напряжения клапан закрыт	AC 230 В	SFP21/18	1	67,55
					AC 24 В	SFP71/18	1	67,55
	160 Н	3-точечный	150 сек	нет	AC 230 В	SSP31	1	87,22
					AC 24 В	SSP81	1	76,18
		DC 0...10 В	34 сек		AC/DC 24 В	SSP61	1	111,25
	200 Н	3-точечный	150 сек	нет	AC 230 В	SSB31	1	86,95
					AC 24 В	SSB81	1	75,83
		DC 0...10 В	75 сек		AC / DC 24 В	SSB61	1	111,25
	300 Н	3-точечный	150 сек	нет	AC 230 В	SSC31	1	118,37
					AC 24 В	SSC81	1	110,36
		DC 0...10 В	30 сек		AC / DC 24 В	SSC61	1	166,43
Электротермические приводы для клапанов зонального регулирования 2,5 мм (температура теплоносителя 1...110 °C)								
	100 Н	2-точечный	210 сек	Без напряжения клапан открыт	AC 230 В	STP23	1	35,78
	100 Н	DC 0...10 В	30 сек		AC 24 В	STP63	1	74,67
	100 Н	2-точечный, ШИМ	270 сек		AC / DC 24 В	STP73	1	35,78
	100 Н	2-точечный,	210 сек	Без напряжения клапан закрыт	AC 230 В	STA23	1	31,60
	100 Н	DC 0...10 В	30 сек		AC 24 В	STA63	1	74,67
	100 Н	2-точечный, ШИМ	270 сек		AC / DC 24 В	STA73	1	32,22
	90 Н	2-точечный	210 сек		AC 230 В	STA23HD	1	28,30
	90 Н	2-точечный	270 сек		AC / DC 24 В	STA73HD	1	28,84

Шаровые клапаны

Регулирующие клапаны

Внешний вид	При-соед. размер, дюймы	DN	Kvs	GQD...9A		GDB...9E		GMA...9E		GLB...9E		GSD161.9A		GLD161.9A		Модель	Цена, евро (без НДС)
				Δp_{max}	Δp_s	Δp_{max}	Δp_s	Δp_{max}	Δp_s	Δp_{max}	Δp_s	Δp_{max}	Δp_s	Δp_{max}	Δp_s		
Резьбовой 2-ходовой шаровой клапан, PN40 (среда: вода, вода с антифризом, -10...+120 °C)																	
	Rp ½	15	1	350	1400	350	1400	350	1400	350	1400	350	1400	350	1400	VAI61.15-1	51,62
			1,6													VAI61.15-1.6	51,62
			2,5													VAI61.15-2.5	51,62
			4													VAI61.15-4	51,62
			6,3													VAI61.15-6.3	51,62
			10													VAI61.15-10	51,62
	Rp ¾	20	4													VAI61.20-4	60,34
			6,3													VAI61.20-6.3	60,34
			10													VAI61.20-10	60,34
	Rp 1	25	6,3													VAI61.25-6.3	74,14
			10													VAI61.25-10	74,14
			16													VAI61.25-16	74,14
	Rp 1¼	32	10	–					1000		1000	–	–		1000	VAI61.32-10	106,80
			16													VAI61.32-16	106,80
			25													VAI61.32-25	106,80
	Rp 1½	40	16						800		800				800	VAI61.40-16	127,27
			25													VAI61.40-25	127,27
			40													VAI61.40-40	127,27
	Rp 2	50	25						600		600				600	VAI61.50-25	165,54
			40													VAI61.50-40	165,54
			63													VAI61.50-63	165,54
	G ½	15	1	350	1400	350	1400	350	1400	350	1400	350	1400	350	1400	VAG61.15-1	60,88
			1,6													VAG61.15-1.6	60,88
			2,5													VAG61.15-2.5	60,88
			4													VAG61.15-4	60,88
			6,3													VAG61.15-6.3	60,88
	G ¾	20	4													VAG61.20-4	69,33
			6,3													VAG61.20-6.3	69,33
			10													VAG61.20-10	69,33
	G 1	25	6,3													VAG61.25-6.3	90,78
			10													VAG61.25-10	90,78
			16													VAG61.25-16	90,78
	G 1¼	32	10	–					1000		1000	–	–		1000	VAG61.32-10	126,38
			16													VAG61.32-16	126,38
			25													VAG61.32-25	126,38
	G 1½	40	16						800		800				800	VAG61.40-16	150,41
			25													VAG61.40-25	150,41
			40													VAG61.40-40	150,41
	G 2	50	25						600		600				600	VAG61.50-25	204,70
			40													VAG61.50-40	204,70
			63													VAG61.50-63	204,70

Внешний вид	При-соед. размер, дюймы	DN	Kvs	GQD...9A		GDB...9E		GMA...9E		GLB...9E		GSD161.9A		GLD161.9A		Модель	Цена, евро (без НДС)
				Δp_{max}	Δp_s	Δp_{max}	Δp_s	Δp_{max}	Δp_s	Δp_{max}	Δp_s	Δp_{max}	Δp_s	Δp_{max}	Δp_s		
Резьбовой 3-ходовой шаровой клапан, PN40 (среда: вода, вода с антифризом, -10...+120 °C)																	
	Rp ½	15	1,6	350	–	350	–	350	–	350	–	350	–	350	–	VBI61.15-1.6	90,78
			2,5													VBI61.15-2.5	90,78
			4													VBI61.15-4	90,78
			6,3													VBI61.15-6.3	90,78
	Rp ¾	20	4													VBI61.20-4	103,24
			6,3													VBI61.20-6.3	103,24
	Rp 1	25	10													VBI61.25-10	129,94
	Rp 1¼	32	16	–		–										VBI61.32-16	182,45
	Rp 1½	40	25													VBI61.40-25	249,20
	Rp 2	50	40													VBI61.50-40	356,89
	Rp 2	50	63													VBI61.50-63	356,89
	G ½	15	1,6	350	–	350	–	350	–	350	–	350	–	350	–	VBG61.15-1.6	121,04
			2,5													VBG61.15-2.5	121,04
			4													VBG61.15-4	121,04
			6,3													VBG61.15-6.3	121,04
	G ¾	20	4													VBG61.20-4	137,95
			6,3													VBG61.20-6.3	137,95
	G 1	25	10													VBG61.25-10	172,66
	G 1¼	32	16	–		–										VBG61.32-16	247,42
	G 1½	40	25													VBG61.40-25	283,91
	G 2	50	40													VBG61.50-40	358,67

Переключающие и запорные клапаны

Внешний вид	При-соед. размер	DN	Kvs	GSD...9A		GQD...9A		GMA...9E		GLB...9E		Модель	Упак. шт.	Цена, евро (без НДС)
				Δp_{max}	Δp_s	Δp_{max}	Δp_s	Δp_{max}	Δp_s	Δp_{max}	Δp_s			
Резьбовой 2-ходовой шаровой клапан, вкл/выкл, PN40 (среда: вода, вода с антифризом, -10...+120 °C)														
	Rp ½	15	15	350	1400	350	1400	350	1400	350	1400	VAI60.15-15	1	36,67
	Rp ¾	20	22									VAI60.20-22	1	44,14
	Rp 1	25	22									VAI60.25-22	1	51,62
	Rp 1¼	32	35	–	–	–	–		1000		1000	VAI60.32-35	1	77,07
	Rp 1½	40	68						800		800	VAI60.40-68	1	92,56
	Rp 2	50	96						600		600	VAI60.50-96	1	148,63
	G ½	15	9	350	1400	350	1400	350	1400	350	1400	VAG60.15-9	1	57,49
	G ¾	20	17									VAG60.20-17	1	64,26
	G 1	25	22									VAG60.25-22	1	83,75
	G 1¼	32	35	–					1000		1000	VAG60.32-35	1	119,26
	G 1½	40	68						800		800	VAG60.40-68	1	143,29
	G 2	50	96						600		600	VAG60.50-96	1	198,47

Внешний вид	Присоед. размер	DN	Kvs	GSD...9A		GQD...9A		GMA...9E		GLB...9E		Модель	Упак. шт.	Цена, евро (без НДС)
				Δp_{max}	Δp_s	Δp_{max}	Δp_s	Δp_{max}	Δp_s	Δp_{max}	Δp_s			
Резьбовой 3-ходовой шаровой клапан, переключающий, PN40 (среда: вода, вода с антифризом, -10...+120 °C)														
	Rp ½	15	5	350	–	350	–	350	–	350	–	VBI60.15-5L	1	55,80
	Rp ¾	20	9									VBI60.20-9L	1	65,42
	Rp 1	25	9									VBI60.25-9L	1	80,99
	Rp 1¼	32	13	–		–						VBI60.32-13L	1	116,59
	Rp 1½	40	25									VBI60.40-25L	1	185,12
	Rp 2	50	37									VBI60.50-37L	1	241,19
	Rp ½	15	12	350	–	350	–	350	–	350	–	VBI60.15-12T	1	65,42
	Rp ¾	20	16									VBI60.20-16T	1	74,23
	Rp 1	25	16									VBI60.25-16T	1	93,45
	Rp 1¼	32	25	–		–						VBI60.32-25T	1	133,50
	Rp 1½	40	40									VBI60.40-49T	1	162,87
	Rp 2	50	50									VBI60.50-73T	1	199,36
	G ½	15	8	350	–	350	–	350	–	350	–	VBG60.15-8T	1	113,92
	G ¾	20	13									VBG60.20-13T	1	131,72
	G 1	25	13									VBG60.25-13T	1	166,43
	G 1¼	32	25	–		–						VBG60.32-25T	1	238,52
	G 1½	40	49									VBG60.40-49T	1	275,01
	G 2	50	73									VBG60.50-73T	1	352,44

6-ходовые клапаны

Внешний вид	Присоед. размер, дюймы	Kvs, левый порт	Kvs, правый порт	Совместимые размеры присоединительных фитингов			GDB161.9E *	GDB111.9E/KN *	Модель	Упак. шт.	Цена, евро (без НДС)
				15	20	25	Δp_{max}	Δp_{max}			
6-ходовой резьбовой шаровой клапан, PN16, (среда: вода, вода с антифризом, +5...90 °C), DN20											
	Rp ¾	0,25	2,5		x				VWG41.20-0.25-2.5	1	163,76
	Rp ¾	0,25	3,45		x	x			VWG41.20-0.25-3.45	1	163,76
	Rp ¾	0,25	4,25						VWG41.20-0.25-4.25	1	163,76
	Rp ¾	0,4	2,5						VWG41.20-0.4-2.5	1	163,76
	Rp ¾	0,4	3,45						VWG41.20-0.4-3.45	1	163,76
	Rp ¾	0,4	4,25						VWG41.20-0.4-4.25	1	163,76
	Rp ¾	0,65	2,5	1)	x	x			VWG41.20-0.65-2.5	1	163,76
	Rp ¾	0,65	3,45	1)	x	x			VWG41.20-0.65-3.45	1	163,76
	Rp ¾	0,65	4,25	1)	x	x			VWG41.20-0.65-4.25	1	163,76
	Rp ¾	1	2,5	1)	x	x			VWG41.20-1.0-2.5	1	163,76
	Rp ¾	1	3,45	1)	x	x			VWG41.20-1.0-3.45	1	163,76
	Rp ¾	1	4,25	1)	x	x			VWG41.20-1.0-4.25	1	163,76
	Rp ¾	1,3	2,5	1)	x	x			VWG41.20-1.3-2.5	1	163,76
	Rp ¾	1,3	3,45	1)	x	x			VWG41.20-1.3-3.45	1	163,76
	Rp ¾	1,3	4,25	1)	x	x			VWG41.20-1.3-4.25	1	163,76
	Rp ¾	1,6	2,5	1)	x	x			VWG41.20-1.6-2.5	1	163,76
	Rp ¾	1,6	3,45	1)	x	x			VWG41.20-1.6-3.45	1	163,76
	Rp ¾	1,6	4,25	1)	x	x			VWG41.20-1.6-4.25	1	163,76

Внешний вид	Присоед. размер, дюймы	Kvs, левый порт	Kvs, правый порт	Совместимые размеры присоединительных фитингов			GDB161.9E *	GDB111.9E/KN *	Модель	Упак. шт.	Цена, евро (без НДС)
				15	20	25	Δp_{max}	Δp_{max}			
6-ходовой резьбовой шаровой клапан, PN16, (среда: вода, вода с антифризом, +5...90 °C), DN20											
	Rp ¾	2,5	2,5	1)	x	x			VWG41.20-2.5-2.5	1	163,76
	Rp ¾	2,5	3,45	1)	x	x			VWG41.20-2.5-3.45	1	163,76
	Rp ¾	2,5	4,25	1)	1)	1)			VWG41.20-2.5-4.25	1	163,76
	Rp ¾	3,45	3,45	1)	1)	1)			VWG41.20-3.45-3.45	1	163,76
	Rp ¾	4,25	4,25	1)	1)	1)			VWG41.20-4.25-4.25	1	163,76
6-ходовой резьбовой шаровой клапан, PN16, (среда: вода, вода с антифризом, +5...90 °C), DN10											
	Rp ½	0,25	0,4	x					VWG41.10-0.25-0.4	1	127,27
	Rp ½	0,25	0,65	x					VWG41.10-0.25-0.65	1	127,27
	Rp ½	0,25	1	x					VWG41.10-0.25-1.0	1	127,27
	Rp ½	0,25	1,3	x					VWG41.10-0.25-1.3	1	127,27
	Rp ½	0,25	1,6	x					VWG41.10-0.25-1.6	1	127,27
	Rp ½	0,25	1,9	x					VWG41.10-0.25-1.9	1	127,27
	Rp ½	0,4	0,4	x					VWG41.10-0.4-0.4	1	127,27
	Rp ½	0,4	0,65	x					VWG41.10-0.4-0.65	1	127,27
	Rp ½	0,4	1	x					VWG41.10-0.4-1.0	1	127,27
	Rp ½	0,4	1,3	x					VWG41.10-0.4-1.3	1	127,27
	Rp ½	0,4	1,6	x					VWG41.10-0.4-1.6	1	127,27
	Rp ½	0,4	1,9	x					VWG41.10-0.4-1.9	1	127,27
	Rp ½	0,65	0,65	x					VWG41.10-0.65-0.65	1	127,27
	Rp ½	0,65	1	x			200	200	VWG41.10-0.65-1.0	1	127,27
	Rp ½	0,65	1,3	x					VWG41.10-0.65-1.3	1	127,27
	Rp ½	0,65	1,6	x					VWG41.10-0.65-1.6	1	127,27
	Rp ½	1	1,9	x					VWG41.10-0.65-1.9	1	127,27
	Rp ½	1	1	x					VWG41.10-1.0-1.0	1	127,27
	Rp ½	1	1,3	x					VWG41.10-1.0-1.3	1	127,27
	Rp ½	1	1,6	x					VWG41.10-1.0-1.6	1	127,27
	Rp ½	1	1,9	x					VWG41.10-1.0-1.9	1	127,27
	Rp ½	1,3	1,3	x					VWG41.10-1.3-1.3	1	127,27
	Rp ½	1,3	1,6	x					VWG41.10-1.3-1.6	1	127,27
	Rp ½	1,3	1,9	x					VWG41.10-1.3-1.9	1	127,27
	Rp ½	1,6	1,6	x					VWG41.10-1.6-1.6	1	127,27
	Rp ½	1,6	1,9	x					VWG41.10-1.6-1.9	1	127,27
	Rp ½	1,9	1,9	x					VWG41.10-1.9-1.9	1	127,27

* диаметр монтажных фитингов подбирается на каждый порт

1) Поток будет ограничен. Для DN15: 1,6 м³/ч; для DN20: 3,45 м³/ч; для DN25: 4,0 м³/ч

Приводы для шаровых клапанов

Внешний вид	Усилие	Сигнал управления	Время открытия	Возвратная пружина	Рабочее напряжение	Модель	Упак. шт.	Цена, евро (без НДС)
Для регулирующих шаровых клапанов								
	2 Нм	3-точечный	30 сек	Да (15 сек)	AC / DC 24 В	GQD131.9A	1	165,54
		DC 0...10 В				GQD161.9A	1	182,45
		DC 0/2...10 В		–		GSD161.9A	1	103,24
	5 Нм	3-точечный	150 сек	–	AC 230 В	GDB341.9E	1	89,89
					AC 24 В	GDB141.9E	1	95,23
		KNX-TP				GDB111.9E/KN	1	190,46
		DC 0...10 В				GDB161.9E	1	121,04
	7 Нм	3-точечный	90 сек	Да (15 сек)	AC 24 В	GMA131.9E	1	194,91
		DC 0...10 В				GMA161.9E	1	229,62
	8 Нм	DC 0/2...10 В	30 сек	-	AC / DC 24 В	GLD161.9E	1	184,23
	10 Нм	3-точечный	150 сек	–	AC 230 В	GLB341.9E	1	110,36
					AC 24 В	GLB141.9E	1	110,36
		ModbusRTU				GLB111.9E/MO	1	216,27
		DC 0...10 В				GLB161.9E	1	151,30
Для переключающих и вкл/выкл шаровых клапанов								
	2 Нм	Открыть/ закрыть	30 сек	–	AC/DC 24 В	GSD141.9A	1	70,76
					AC 230 В	GSD341.9A	1	70,76
	2 Нм	2-точечный	30 сек	Да (15 сек)	AC/DC 24 В	GQD121.9A	1	107,69
					AC 230 В	GQD321.9A	1	107,69
	7 Нм	2-точечный	90 сек	Да (15 сек)	AC/DC 24 В	GMA121.9E	1	180,67
					AC 230 В	GMA321.9E	1	194,91
	10 Нм	3-точечный	150 сек	–	AC 24 В	GLB141.9E	1	110,36
					AC 230 В	GLB341.9E	1	110,36

Дисковые клапаны «баттерфляй» и поворотные клапаны

Внешний вид	PN	DN	Kvs	Допустимый перепад давления на клапане для закрытия Δps и регулирования Δpmax (кПа)		Модель	Упак. шт.	Цена, евро (без НДС)
				SAL...10	SAL...T40			
				Δps	Δps			
«Баттерфляй» клапан (среда: вода, вода с антифризом, -10...120 °C)								
	16	40	50	500	–	VKF41.40	1	162,87
	16	50	80			VKF41.50	1	180,67
	16	65	200			VKF41.65	1	195,80
	16	80	400			VKF41.80	1	224,28
	16	100	760			VKF41.100	1	251,87
	16	125	1000	300		VKF41.125	1	328,41
	16	150	2100	250	400	VKF41.150	1	390,71
	16	200	4000	125	300	VKF41.200	1	589,18

Примечание: Уровень утечки VKF41... см. тех. описание.

Внешний вид	PN	DN	Kvs	Допустимый перепад давления на клапане для закрытия Δps и регулирования Δpmax (кПа)							Модель	Упак. шт.	Цена, евро (без НДС)
				SAL... T20	SAL... T40	SQL36E 50F04	SQL36E 50F05	SQL36 E65	SQL36 E110	SQL36 E160			
				Δps	Δps	Δps	Δps	Δps	Δps	Δps			
Батерфляй клапан с герметичным затвором, класс утечки A по стандарту EN 12266-1 (среда: вода, вода с антифризом, -10..+120 °C)													
	16	40	50	1600	–	1600	–	–	–	–	VKF46.40	1	234,07
	16	50	85								VKF46.50	1	248,31
	16	65	215								VKF46.65	1	286,58
	16	80	420	–	1600	–	1600				VKF46.80	1	300,82
	16	100	800		1200						VKF46.100	1	325,74
	16	125	1010		800		1000				VKF46.125	1	386,26
	16	150	2100		–		–	1600			VKF46.150	1	525,99
	16	200	4000					1000			VKF46.200	1	729,80
	16	250	6400					–	1000		VKF46.250	1	890,00
	16	300	8500								VKF46.300	1	1 326,10
	16	350	11500						600		VKF46.350	1	2 189,40
	16	400	14500						300		VKF46.400	1	2 848,00
	16	450	20500						–	300	VKF46.450	1	5 144,20
	16	500	21000								VKF46.500	1	5 411,20
	16	600	29300								VKF46.600	1	9 434,00

Примечание: Для монтажа приводов SQK33, SAL...T10, SAL...T20 на клапаны VKF дополнительно нужно заказать монтажный набор ASK.

Внешний вид	Описание	Модель	Упак. шт.	Цена, евро (без НДС)
Аксессуары для клапанов «баттерфляй» (заказываются отдельно)				
	Монтажный комплект для использования привода SAL с клапаном VBF21	ASK31N	1	44,50
	Блокируемая ручка привода с фиксацией в конечном положении при 0° и 90° для клапанов VKF46... DN 40...65	ASK46.1	1	39,07
	Блокируемая ручка привода с фиксацией в конечном положении при 0° и 90° для клапанов VKF46... DN 80...125	ASK46.2	1	50,20
	Блокируемая ручка привода с фиксацией в конечном положении при 0° и 90° для клапанов VKF46... DN 150...200	ASK46.3	1	71,65
	Червячная передача с самофиксацией, регулировка в диапазоне от 0° до 90° для клапанов VKF46... DN 250...400	ASK46.4	1	265,22

Внешний вид	Усилие	Сигнал управления	Время перемещ. на 90°		Рабочее напряжение	Модель	Упак. шт.	Цена, евро (без НДС)
			без SEZ31.1	с SEZ31.1				
Приводы для клапанов «баттерфляй» (температура теплоносителя 0...120 °C)								
	40 Нм	3-точечный	25 сек		AC 230 В	SQL36E50F04	1	813,46
						SQL36E50F05	1	813,46
	100 Нм		6 сек	30...180 с		SQL36E65	1	1 032,40
	400 Нм		12 сек	60...360 с		SQL36E110	1	1 824,50
	1200 Нм		24 сек	120...720 с		SQL36E160	1	6 069,80

Внешний вид	Модель привода	Описание	Модель	Упак. шт.	Цена, евро (без НДС)
Принадлежности для приводов SQK, SQL					
	SQL36	Сдвоенный доп.контакт	ASC36	1	102,35
		Потенциометр 1000	ASZ36	1	264,33
		Вспомогательный модуль для увеличения точности регулирования (3-точечный сигнал преобразуется в импульсы с регулируемым соотношением импульс – пауза, каждый импульс поворачивает выходной вал на 2 градуса)	SEZ31.1	1	256,32

Внешний вид	Усилие	Сигнал управления	Время перемещ. на 90°	Рабочее напряжение	Модель	Упак. шт.	Цена, евро (без НДС)
Приводы для клапанов «баттерфляй» SAL (температура теплоносителя 1...100 °C)							
	10 Нм	3-точечный	120 сек	AC 230 В	SAL31.00T10	1	278,57
			30 сек		SAL31.03T10	1	292,81
			120 сек	AC/DC 24 В	SAL81.00T10	1	278,57
			30 сек		SAL81.03T10	1	292,81
		0...10 В, 4...20 мА, обратная связь	120 сек		SAL61.00T10	1	347,10
			30 сек		SAL61.03T10	1	362,23
	20 Нм	3-точечный	120 сек	AC 230 В	SAL31.00T20	1	366,68
			120 сек	AC/DC 24 В	SAL81.00T20	1	366,68
		0...10 В, 4...20 мА, обратная связь	120 сек		SAL61.00T20	1	436,10
	40 Нм	3-точечный	120 сек	AC 230 В	SAL31.00T40	1	366,68
			120 сек	AC/DC 24 В	SAL81.00T40	1	366,68
		0...10 В, 4...20 мА, обратная связь	120 сек		SAL61.00T40	1	436,10

Внешний вид	Модель привода	Описание		Модель	Упак. шт.	Цена, евро (без НДС)
Принадлежности для приводов SAL						
	SAL	Доп. контакт, замыкается/размыкается при определенном положении штока клапана, которое задается механическим образом при монтаже	Одинарный доп. контакт	ASC10.51	1	43,34
	SAL31, SAL81	Потенциометр обратной связи	1000 Ом	ASZ7.5/1000	1	183,34
	SAL	Защитный кожух для работы на улице, повышает защиту до IP54		ASK39.1	1	104,13

Внешний вид	PN	DN	Kvs	SAL...10 Δp_{max}	Модель	Упак. шт.	Цена, евро (без НДС)
Фланцевый 3-ходовой поворотный клапан							
	6	40	25	30	VBF21.40	1	130,83
	6	50	40		VBF21.50	1	178,00
	6	65	63		VBF21.65	1	225,17
	6	80	100		VBF21.80	1	293,70
	6	100	160		VBF21.100	1	432,54
	6	125	550		VBF21.125	1	831,26
	6	125	550		VBF21.150	1	1 103,60

Примечание: Для монтажа приводов SAL...T10 на клапаны VBF дополнительно нужно заказать монтажный набор ASK.

Внешний вид	Описание	Модель	Упак. шт.	Цена, евро (без НДС)
Аксессуары для поворотных клапанов				
	Монтажный набор для использования клапанов VBF21 DN65..150 с приводами SAL...T10	ASK31N	1	44,50
	Монтажный набор для использования клапанов VBF21 DN40..50 с приводами SAL...T10	ASK32N	1	34,71

Клапаны со встроенным электромагнитным приводом

Внешний вид	PN	DN	Kvs	Допустимый перепад давления на клапане для закрытия Δps и регулирования Δpmax (кПа)		Модель	Упак. шт.	Цена, евро (без НДС)
				Δps	Δpmax			
Фланцевый 2-ходовой клапан со встроенным электромагнитным приводом								
	16	15	0,6	1000	1000	MVF461H15-0.6	1	1 050,20
	16	15	1,5			MVF461H15-1.5	1	1 050,20
	16	15	3			MVF461H15-3	1	1 050,20
	16	20	5			MVF461H20-5	1	1 281,60
	16	25	8			MVF461H25-8	1	1 504,10
	16	32	12			MVF461H32-12	1	1 824,50
	16	40	20			MVF461H40-20	1	2 171,60
	16	50	30			MVF461H50-30	1	2 492,00
Резьбовой 2-ходовой клапан со встроенным электромагнитным приводом								
	16	15	0,6	300	300	MXG461.15-0.6	1	674,62
	16	15	1,5			MXG461.15-1.5	1	674,62
	16	15	3			MXG461.15-3.0	1	673,73
	16	20	5			MXG461.20-5.0	1	725,35
	16	25	8			MXG461.25-8.0	1	808,12
	16	32	12			MXG461.32-12	1	873,09
	16	40	20			MXG461.40-20	1	943,40
	16	50	30			MXG461.50-30	1	987,90
Фланцевый 3-ходовой клапан со встроенным электромагнитным приводом								
	16	15	0,6	300	300	MXF461.15-0.6	1	791,21
	16	15	1,5			MXF461.15-1.5	1	791,21
	16	15	3			MXF461.15-3.0	1	791,21
	16	20	5			MXF461.20-5.0	1	873,98
	16	25	8			MXF461.25-8.0	1	961,20
	16	32	12			MXF461.32-12	1	1 050,20
	16	40	20			MXF461.40-20	1	1 139,20
	16	50	30			MXF461.50-30	1	1 308,30
	16	65	50			MXF461.65-50	1	1 530,80
	16	80	80			M3P80FY	1	2 109,30
	16	100	130	200	200	M3P100FY	1	2 750,10

Автоматические регуляторы перепада давления

Механические регуляторы перепада давления (среда: вода, вода с антифризом, пар до 4 бар, 1...150 °C, 2 импульсные трубки ALP16 в комплекте). Используется плунжер, компенсированный по давлению, так что эффективное давление не зависит от коэффициента давления внутри регулятора.

VHG519... сконструирован для поддержания постоянного перепада давления в системе. Это достигается путем воздействия входного и выходного давления системы на мембрану. Отклонения мембраны передаются плунжеру, который закрывает регулятор, когда перепад давления увеличивается.

VSG519... с ограничением расхода сконструирован для обеспечения максимально требуемого в системе расхода. Эта функция осуществляется двумя плунжерами, один из которых может быть отрегулирован до параметров, требуемых заказчиком. Другой плунжер управляется перепадом давления при помощи мембраны. Отклонения мембраны передаются плунжеру, который закрывает регулятор при увеличении перепада давления.

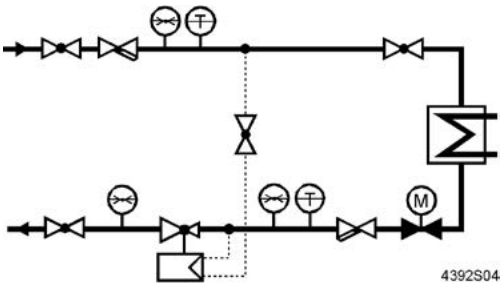

Внешний вид	Присоединительный размер, дюймы	DN	Kvs	Контролируемое давление	Модель	Упак. шт.	Цена, евро (без НДС)
Регулятор перепада давления прямого действия, PN25 (2 импульсные трубки ALP16 в комплекте)							
	G 1	15	2,5	15...60 кПа (0,15...0,6 бар)	VHG519K15-2.5	1	461,91
	G 1	15	5		VHG519K15-5	1	461,91
	G 1¼	20	8		VHG519K20-8	1	508,19
	G 1½	25	10		VHG519K25-10	1	566,04
	G 2	32	15	25...70 кПа (0,25...0,7 бар)	VHG519K32-15	1	717,34
	G 2¼	40	21		VHG519K40-21	1	1 005,70
	G 2¾	50	32		VHG519K50-32	1	1 103,60
	G 1	15	2,5	30...210 кПа (0,3...2,1 бар)	VHG519L15-2.5	1	461,91
	G 1	15	5		VHG519L15-5	1	461,91
	G 1¼	20	8		VHG519L20-8	1	508,19
	G 1½	25	10		VHG519L25-10	1	566,04
	G 2	32	15	40...220 кПа (0,4...2,2 бар)	VHG519L32-15	1	717,34
	G 2¼	40	21		VHG519L40-21	1	1 005,70
	G 2¾	50	32		VHG519L50-32	1	1 103,60
Регулятор перепада давления прямого действия с ограничением расхода, PN25 (2 импульсные трубки ALP16 в комплекте)							
	G 1	15	2,5	15...60 кПа (0,15...0,6 бар)	VSG519K15-2.5	1	588,29
	G 1	15	5		VSG519K15-5	1	588,29
	G 1¼	20	8		VSG519K20-8	1	652,37
	G 1½	25	10		VSG519K25-10	1	711,11
	G 2	32	15	25...70 кПа (0,25..0,7 бар)	VSG519K32-15	1	898,90
	G 2¼	40	21		VSG519K40-21	1	1 326,10
	G 2¾	50	28,5		VSG519K50-28.5	1	1 513,00
	G 1	15	2,5	30...210 кПа (0,3...2,1 бар)	VSG519L15-2.5	1	588,29
	G 1	15	5		VSG519L15-5	1	588,29
	G 1¼	20	8		VSG519L20-8	1	652,37
	G 1½	25	10		VSG519L25-10	1	711,11
	G 2	32	15	40...220 кПа (0,4...2,2 бар)	VSG519L32-15	1	898,90
	G 2¼	40	21		VSG519L40-21	1	1 246,00
	G 2¾	50	28,5		VSG519L50-28.5	1	1 424,00
Импульсные трубки для регуляторов перепада давления							
	Импульсная трубка с резьбовым соединением M8 со стороны регулятора и G ¼ со стороны трубы, длина 1,6 м				ALP16	1	18,96
	Импульсная трубка с резьбовым соединением M8 со стороны регулятора и G ¼ со стороны трубы, длина 2,5 м				ALP25	1	29,73

Комбиклапаны

Комбиклапаны со встроенным регулятором перепада давления сконструированы для обеспечения поступления строго заданного количества теплоносителя, независимо от условий эксплуатации, без необходимости использования дополнительных регулирующих вентилей для гидравлической балансировки.

Резьбовые комбиклапаны

Внешний вид	Присоед. размер, дюймы	DN	H100	Vmax	STA...3... / STP...3...1		SSA... *		Модель	Упак. шт.	Цена, евро (без НДС)
					Δp_{min}	Δp_{max}	Δp_{min}	Δp_{max}			
Комбиклапаны без штуцеров для подключения манометра											
	G ½	10	2,5	200	16	400	16	400	VPP46.10L0.2	1	49,04
	G ¾	15		200	16	400	16	400	VPP46.15L0.2	1	56,78
	G ¾			575	19	400	19	400	VPP46.15L0.6	1	56,78
	G 1	20	4,5	1190	21	400	–	–	VPP46.20F1.4	1	63,37
			5	1330	–	–	22	400			
	G 1¼	25	4,5	1530	39	400	–	–	VPP46.25F1.8	1	74,14
			5,5	1800	–	–	39	400			
	G 1½	32	4,5	3400	24	400	–	–	VPP46.32F4	1	140,62
			5,5	4001	–	–	28	400			
	Rp ½	15	2,5	200	16	400	16	400	VPI46.15L0.2	1	59,36
				575	19	400	19	400	VPI46.15L0.6	1	59,36
	Rp ¾	20	4,5	1190	21	400	–	–	VPI46.20F1.4	1	69,42
			5	1330	–	–	22	400			
	Rp 1	25	4,5	1530	39	400	–	–	VPI46.25F1.8	1	85,53
			5,5	1800	–	–	39	400			
	Rp 1¼	32	4,5	3400	24	400	–	–	VPI46.32F4	1	153,97
			5,5	4001	–	–	28	400			
Комбиклапаны с двумя штуцерами для подключения манометра											
	G ½	10	2,5	200	16	400	16	400	VPP46.10L0.2Q	1	56,78
	G ¾	15			16	400	16	400	VPP46.15L0.2Q	1	61,86
	G ¾		–	575	19	400	19	400	VPP46.15L0.6Q	1	61,86
	G 1	20	4,5	1190	21	400	–	–	VPP46.20F1.4Q	1	66,84
			5	1330	–	–	22	400			
	G 1¼	25	4,5	1530	39	400	–	–	VPP46.25F1.8Q	1	79,48
			5,5	1800	–	–	39	400			
	G 1½	32	4,5	3400	24	400	–	–	VPP46.32F4Q	1	146,85
			5,5	4001	–	–	28	400			
	Rp ½	15	2,5	200	16	400	16	400	VPI46.15L0.2Q	1	64,35
			–	575	19	400	19	400	VPI46.15L0.6Q	1	64,35
	Rp ¾	20	4,5	1190	21	400	–	–	VPI46.20F1.4Q	1	74,94
			5	1330	–	–	22	400			
	Rp 1	25	4,5	1530	39	400	–	–	VPI46.25F1.8Q	1	90,78
			5,5	1800	–	–	39	400			
	Rp 1¼	32	4,5	3400	24	400	–	–	VPI46.32F4Q	1	160,20
			5,5	4001	–	–	28	400			

Внешний вид	Присоед. размер, дюймы	DN	H100	Vmax	SAY... *		Модель	Упак. шт.	Цена, евро (без НДС)
					Δp_{min}	Δp_{max}			
	Rp 1½	40	15,0	9500	25	400	VPI46.40F9.5Q	1	471,70
	Rp 2	50		11500	36	400	VPI46.50F12Q	1	489,50

*Привод STP..3.. может использоваться только с комбиклапанами серии VVP46 на DN10-20 и серии VPI46 на DN15-20

Внешний вид	Описание	Модель	Упак. шт.	Цена, евро (без НДС)
Аксесуары для комбиклапанов				
	Цифровой манометр с диапазоном измерения до 700 кПа (макс. 1000 кПа). Измерительные патрубки ALE11 и батарейки 2xAA не входят в комплект	ALE10	1	1 290,50
	Комплект из двух измерительных патрубков для манометра ALE10	ALE11	1	212,71

Фланцевые комбиклапаны

Внешний вид	PN	DN	Kvs	Допустимый перепад давления на клапане для закрытия Δps и регулирования Δpmax (кПа)						Модель	Упак. шт.	Цена, евро (без НДС)
				SAX31P		SQV91P		SAV...P				
				Δp_s	Δp_{max}	Δp_s	Δp_{max}	Δp_s	Δp_{max}			
Комбиклапаны PN16 (среда: вода, вода с антифризом, 0...120 °C)												
	16	50	2,3–15	600	600	600	600	–		VPF43.50F16	1	по запросу
	16	50	4,3–25							VPF43.50F25	1	по запросу
	16	65	4,4–25							VPF43.65F24	1	по запросу
	16	65	6–35							VPF43.65F35	1	по запросу
	16	80	5,3–34							VPF43.80F35	1	по запросу
	16	80	7–43							VPF43.80F45	1	по запросу
	16	100	12,1–68	–		600	600	600	600	VPF43.100F70	1	по запросу
	16	100	14,8–90							VPF43.100F90	1	по запросу
	16	125	18,5–110							VPF43.125F110	1	4 361,00
	16	125	23–135							VPF43.125F135	1	4 361,00
	16	150	25,6–148							VPF43.150F160	1	4 628,00
	16	150	32–195							VPF43.150F200	1	4 628,00
	16	200	95-210							VPF43.200F210	1	по запросу
	16	200	130-280							VPF43.200F280	1	по запросу
Комбиклапан PN25 (среда: вода, вода с антифризом, 0...120 °C)												
	25	50	2,3–15	600	600	600	600	–	–	VPF53.50F16	1	по запросу
	25	50	4,3–25							VPF53.50F25	1	по запросу
	25	65	4,4–25							VPF53.65F24	1	по запросу
	25	65	6–35							VPF53.65F35	1	по запросу
	25	80	5,3–34							VPF53.80F35	1	по запросу
	25	80	7–43							VPF53.80F45	1	по запросу
	25	100	12,1–68	–		600	600	600	600	VPF53.100F70	1	по запросу
	25	100	14,8–90							VPF53.100F90	1	по запросу
	25	125	18,5–110							VPF53.125F110	1	5 455,70
	25	125	23–135							VPF53.125F135	1	5 455,70
	25	150	25,6–148							VPF53.150F160	1	5 785,00
	25	150	32–195							VPF53.150F200	1	5 785,00
	25	200	95-210							VPF53.200F210	1	по запросу
	25	200	130-280							VPF53.200F280	1	по запросу

Приводы для комбиклапанов

Внешний вид	Усилие	Управление		Рабочее напряжение	Возвратная пружина	Модель	Упак. шт.	Цена, евро (без НДС)
		Сигнал	Время					
Приводы для фланцевых комбиклапанов (температура теплоносителя 1...120 °C)								
Электромоторные приводы для клапанов с ходом штока 20 мм								
	500 Н	3-точечный	30 сек	AC 230 В	–	SAX31P03	1	282,13
				AC/DC 24 В		SAX81P03	1	282,13
		DC 0...10 В, 4...20 mA				SAX61P03	1	345,32

Внешний вид	Усилие	Управление		Рабочее напряжение	Возвратная пружина	Модель	Упак. шт.	Цена, евро (без НДС)
		Сигнал	Время					
Электромоторные приводы для клапанов с ходом штока 20/40 мм								
	1100 Н	3-точечный, DC 0...10 В, 4...20 mA	40...280 сек (изменяемое)	AC 24 В	Да, закрыв.	SQV91P30	1	814,35
					Да, открыв.	SQV91P40	1	814,35
Электромоторные приводы для комбиклапанов VPI46 с ходом штока 15 мм								
	200 Н	3-точечный	30 сек	AC 230 В	–	SAY31P03	1	258,10
		DC 0...10 В, 4...20 mA 0...1000 Ω		AC/DC 24 В		SAY61P03	1	311,50
		3-точечный				SAY81P03	1	258,10
Электромоторные приводы для фланцевых комбиклапанов с ходом штока 40 мм								
	1100 Н	3-точечный	120 сек	AC 230 В	–	SAV31P00	1	551,80
		DC 0...10 В, 4...20 mA		AC/DC 24 В		SAV61P00	1	556,25
		3-точечный				SAV81P00	1	511,75

Внешний вид	Модель привода	Описание		Модель	Упак. шт.	Цена, евро (без НДС)
Принадлежности для приводов SQV91P*						
	SQV91P	Доп. контакт, замыкается/размыкается при определенном положении штока клапана	Сдвоенный доп. контакт	ASC10.42	1	96,12
		Потенциометр обратной связи 0...1000 Ом	1000 Ом	ASZ7.6/1000	1	158,42

*Принадлежности для приводов SAX_P см. в принадлежностях для SAX, подходят ASC10.51, ASZ7.5/xxxx.

Внешний вид	Усилие	Управление		Возвратная пружина	Рабочее напряжение	Модель	Упак. шт.	Цена, евро (без НДС)
		Сигнал	Время					
Электромоторные приводы для клапанов зонального регулирования 5,5 мм (температура теплоносителя 1...110 °C)								
	100 Н	3-точечный	150 сек	–	AC 230 В	SSA31	1	73,78
					AC 24 В	SSA81	1	63,72
		DC 0...10 В	34 сек		AC / DC 24 В	SSA61	1	93,45
	135 Н	2-точечный	10 сек	Без напряжения клапан закрыт	AC 230 В	SFP21/18	1	67,55
					AC 24 В	SFP71/18	1	67,55

Внешний вид	Усилие	Управление		Возвратная пружина	Рабочее напряжение	Модель	Упак. шт.	Цена, евро (без НДС)
		Сигнал	Время					
Электротермические приводы для клапанов зонального регулирования 2,5 мм (температура теплоносителя 1...110 °C)								
	100 Н	2-точечный	210 сек	Без напряжения клапан открыт	AC 230 В	STP23	1	35,78
	100 Н	DC 0...10 В	30 сек		AC 24 В	STP63	1	74,67
	100 Н	2-точечный, ШИМ	270 сек		AC / DC 24 В	STP73	1	35,78
	100 Н	2-точечный,	210 сек	Без напряжения клапан закрыт	AC 230 В	STA23	1	31,60
	100 Н	DC 0...10 В	30 сек		AC 24 В	STA63	1	74,67
	100 Н	2-точечный, ШИМ	270 сек		AC / DC 24 В	STA73	1	32,22
	90 Н	2-точечный	210 сек		AC 230 В	STA23HD	1	28,30
	90 Н	2-точечный	270 сек		AC / DC 24 В	STA73HD	1	28,84

Радиаторные клапаны

Внешний вид	PN	DN	Присоединительный размер, дюймы	Описание	RTN, STA, SSA Δp_{max}	Модель	Упак. шт.	Цена, евро (без НДС)
Прямой радиаторный клапан PN10 (среда: вода, 1...120 °C)								
	10	10	⅜	Радиаторный клапан, 2-ходовой	60	VDN110	1	12,19
	10	15	½			VDN115	1	13,88
	10	20	¾			VDN120	1	20,38
	10	10	⅜	Используется для балансировки или как отсечной клапан	–	ADN10	1	10,86
	10	15	½			ADN15	1	11,39
	10	20	¾			ADN20	1	15,31
	10	15	½	Регулирующий клапан для больших величин Kvs, 2-ходовой	150	VD115CLC	1	15,31
	10	20	¾			VD120CLC	1	20,03
	10	25	1			VD125CLC	1	24,48
Угловой радиаторный клапан PN10 (среда: вода, 1...120 °C)								
	10	10	⅜	Радиаторный клапан, 2-ходовой,	60	VEN110	1	12,19
	10	15	½			VEN115	1	13,88
	10	20	¾			VEN120	1	20,38
	10	10	⅜	Регулировочный клапан (используется для балансировки или как отсечной клапан)	–	AEN10	1	10,86
	10	15	½			AEN15	1	11,39
	10	20	¾			AEN20	1	15,31
	10	10	⅜	Реверсивный клапан, 2-ходовой,	60	VUN210	1	13,26
	10	15	½			VUN215	1	15,31

Внешний вид	Описание	Модель	Упак. шт.	Цена, евро (без НДС)
Аксессуары для радиаторных клапанов				
	Термостатический привод с защитой от заморозки (блестящий цвет корпуса)	RTN51	1	13,35
	Термостатический привод с защитой от заморозки (матовый цвет корпуса)	RTN51G	1	13,35
	Термостатический привод с удаленным датчиком, с защитой от заморозки	RTN71	1	51,09
	Термостатический привод с удаленным датчиком, с защитой от ззаморозки	RTN81	1	55,27
	Защита от демонтажа для клапанов серии VDN../VEN./VUN	ATN2	1	4,68
	Ручка настройки, белая, для VDN.../VEN.../VUN...	ATN4	1	1,50
	Обжимный фитинг для медных труб DN15	AVN15-15	1	16,47
	Обжимный фитинг для металлопластиковых труб DN15	AVN15A16	1	4,99

Внешний вид	Усилие	Управление		Возвратная пружина	Рабочее напряжение	Модель	Упак. шт.	Цена, евро (без НДС)
		Сигнал	Время					
Электротермические приводы для клапанов зонального регулирования 2,5 мм (температура теплоносителя 1...110 °C)								
	100 Н	2-точечный	210 сек	Без напряжения клапан открыт	AC 230 В	STP23	1	35,78
	100 Н	DC 0...10 В	30 сек		AC 24 В	STP63	1	74,67
	100 Н	2-точечный, ШИМ	270 сек		AC / DC 24 В	STP73	1	35,78
	100 Н	2-точечный,	210 сек	Без напряжения клапан закрыт	AC 230 В	STA23	1	31,60
	100 Н	DC 0...10 В	30 сек		AC 24 В	STA63	1	74,67
	100 Н	2-точечный, ШИМ	270 сек		AC / DC 24 В	STA73	1	32,22
	90 Н	2-точечный	210 сек		AC 230 В	STA23HD	1	28,30
	90 Н	2-точечный	270 сек		AC / DC 24 В	STA73HD	1	28,84

Аксессуары для клапанов

Фитинги для резьбовых клапанов или регуляторов перепада давления

Внешний вид	Резьба со стороны клапана	Резьба со стороны трубы	Описание	Модель	Упак. шт.	Цена, евро (без НДС)
	дюймы	дюймы				
Комплект для 2-ходового клапана или регулятора перепада давления						
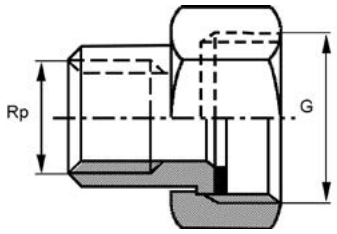	G ½	R ⅜	2 шт. в комплекте, ковкий чугун	ALG132	1	10,59
	G ¾	R ½		ALG142	1	17,18
	G 1	Rp ½		ALG152	1	7,47
	G 1¼	Rp ¾		ALG202	1	9,43
	G 1½	Rp 1		ALG252	1	11,13
	G 2	Rp 1¼		ALG322	1	15,04
	G 2¼	Rp 1½		ALG402	1	17,80
	G 2¾	Rp 2		ALG502	1	29,82
	G 1	Rp ½	2 шт. в комплекте, латунь	ALG152B	1	12,28
	G 1¼	Rp ¾		ALG202B	1	18,33
	G 1½	Rp 1		ALG252B	1	23,14
	G 2	Rp 1¼		ALG322B	1	30,62
	G 2¼	Rp 1½		ALG402B	1	47,53
	G 2¾	Rp 2		ALG502B	1	76,99
Комплект для 3-ходового клапана						
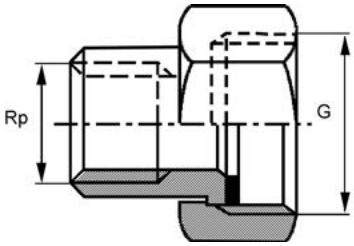	G ½	R ⅜	3 шт. в комплекте, ковкий чугун	ALG133	1	15,84
	G ¾	R ½		ALG143	1	25,72
	G 1	Rp ½		ALG153	1	11,13
	G 1¼	Rp ¾		ALG203	1	14,33
	G 1½	Rp 1		ALG253	1	16,91
	G 2	Rp 1¼		ALG323	1	22,70
	G 2¼	Rp 1½		ALG403	1	26,97
	G 2¾	Rp 2		ALG503	1	45,03
	G 1	Rp ½	3 шт. в комплекте, латунь	ALG153B	1	18,51
	G 1¼	Rp ¾		ALG203B	1	27,59
	G 1½	Rp 1		ALG253B	1	34,62
	G 2	Rp 1¼		ALG323B	1	45,75
	G 2¼	Rp 1½		ALG403B	1	71,20
	G 2¾	Rp 2		ALG503B	1	115,70

Фитинги под сварку для клапана или регулятора перепада давления

Внешний вид	Резьба со стороны клапана	Диаметр со стороны трубы	Описание	Модель	Упак. шт.	Цена, евро (без НДС)
	дюймы	мм				
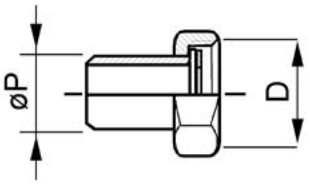	G ¾	21,30	2 шт. в комплекте, сталь	ALS152	1	26,97
	G 1	26,80		ALS202	1	28,66
	G 1¼	33,70		ALS252	1	34,80
	G 1½	33,70	1 шт. в комплекте, сталь	ALS259	1	16,38
	G 2	42,40		ALS329	1	17,62
	G 2¼	48,30		ALS409	1	21,18
	G 2¾	60,3		ALS509	1	27,59

Фитинги для 6-ходовых клапанов

Внешний вид	G	G1	Rp	C	C1	DN	Описание	Модель	Упак. шт.	Цена, евро (без НДС)
	дюймы			мм						
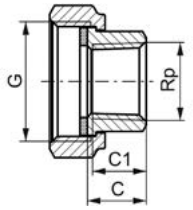	G 1 B	–	1/2	–		15	Комплект из пары латунных резьбовых фитингов с внутренней резьбой (соответствие ISO 228-1) для сред с температурой до 100 °C	ALG15.152B	1	9,17
			3/4			20		ALG15.202B	1	16,29
			1			25		ALG15.252B	1	22,07
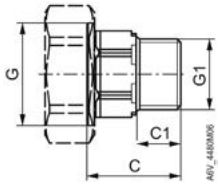	G 1 B	G 1/2 B	–	28	13	15	Комплект из пары латунных резьбовых фитингов с внешней резьбой (соответствие ISO 228-1) для сред с температурой до 100 °C	ALN15.152B	1	7,68
		G 3/4 B		28	12	20		ALN15.202B	1	15,31

ПРИВОДЫ ВОЗДУШНЫХ ЗАСЛОНОК

Стандартные приводы

Внешний вид	Усилие	Площадь заслонки	Управление		Доп. пере-ключ.	Потенци-ометр	Рабочее напряже-ние	Воз-вратная пружи-на	Модель	Упак. шт.	Цена, евро (без НДС)
			Сигнал								
Стандартные приводы воздушных заслонок											
	2 Нм	0,3 м²	2-точечное	–	–	–	AC/DC 24 В	–	GSD121.1A	1	42,49
				Да					GSD126.1A	1	53,38
				–			AC 230 В		GSD321.1A	1	42,49
				Да					GSD326.1A	1	53,38
			2- точечное, 3-точечное	–			AC/DC 24 В	–	GSD141.1A	1	76,62
				Да					GSD146.1A	1	94,64
				–			AC 230 В		GSD341.1A	1	76,62
				Да					GSD346.1A	1	94,64
			DC 0...10 В				AC 230 В	–	GSD361.1A	1	137,41
			2-точечное	-		–	AC/DC 24 В	Да	GQD121.1A	1	99,19
				Да					GQD126.1A	1	114,66
				–			AC 230 В		GQD321.1A	1	99,19
				Да					GQD326.1A	1	114,66
			3-точечное	–			AC/DC 24 В		GQD131.1A	1	114,66
				Да					GQD136.1A	1	131,04
			DC 0...10 В	–					GQD161.1A	1	131,04
				Да					GQD166.1A	1	146,51
	4 Нм	0,9 м²	2- точечное	–	–	–	AC/DC 24 В	Да	GPC121.1A	1	134,68
				Да					GPC126.1A	1	157,43
				–			AC 230 В		GPC321.1A	1	147,42
				Да					GPC326.1A	1	171,08
			3-точечное	–			AC/DC 24 В		GPC131.1A	1	134,68
				Да					GPC136.1A	1	157,43
			DC 0...10 V	–					GPC161.1A	1	176,54
				Да					GPC166.1A	1	199,29
							AC 230 В		GPC361.1A	1	217,49
	5 Нм	0,8 м²	2- точечное, 3-точечное	-	-	AC/DC 24 В	–		GDB141.1E	1	80,72
				-	Да				GDB142.1E	1	123,76
				Да	-				GDB146.1E	1	99,19
			DC 0/2...10 В	-	-				GDB161.1E	1	125,58
			DC 0...35 В	-	-				GDB163.1E	1	135,59
			DC 0...35 В	Да	-				GDB164.1E	1	153,79
			DC 0/2...10 В	Да	-				GDB166.1E	1	143,78
			DC 0/2...10 В		-		AC 230 В		GDB361.1E	1	151,06
			ModbusRTU	–			AC/DC 24 В		GDB111.1E/MO	1	179,27
			2- точечное, 3-точечное				AC 230 В		GDB341.1E	1	80,72
									GDB346.1E	1	99,19

Внешний вид	Усилие	Площадь заслонки	Управление	Доп. переключ.	Потенциометр	Рабочее напряжение	Возвратная пружина	Модель	Упак. шт.	Цена, евро (без НДС)
			Сигнал							
Стандартные приводы воздушных заслонок										
	6 Нм	1 м²	DC 0...10 В, DC 2...10 В, 0...20 мА, 4...20 мА	–	–	AC /DC 24 В	–	GAP191.1E	1	198,38
				Да				GAP196.1E	1	222,04
				–	–		Да	GNP191.1E	1	276,64
				Да				GNP196.1E	1	296,66
	7 Нм	1,5 м²	2-точечный	–	–	AC /DC 24 В	Да	GMA121.1E	1	166,53
				Да				GMA126.1E	1	190,19
			3-точечный	–				GMA131.1E	1	183,82
				Да	–			GMA136.1E	1	205,66
			DC 0...10 В	–				GMA161.1E	1	200,20
				–				GMA163.1E	1	210,21
				Да				GMA164.1E	1	232,96
				Да				GMA166.1E	1	222,04
			ModbusRTU	–				GMA161.1E/MO	1	259,35
			2-точечный	–		AC 230 В		GMA321.1E	1	183,82
				Да				GMA326.1E	1	205,66
	10 Нм	1,5 м²	2- точечное, 3-точечное	–	–	AC/DC 24В	–	GLB141.1E	1	95,55
				–	Да			GLB142.1E	1	137,41
				Да	–			GLB146.1E	1	112,84
			DC 0/2...10 В	–				GLB161.1E	1	151,97
				–				GLB163.1E	1	161,07
				Да				GLB164.1E	1	180,18
				Да				GLB166.1E	1	171,08
			ModbusRTU	–				GLB111.1E/MO	1	207,48
			2- точечное, 3-точечное	–		AC 230 В		GLB341.1E	1	95,55
				Да	–			GLB346.1E	1	112,84
	18 Нм	3 м²	2-точечный	–	–	AC /DC 24 В	Да	GCA121.1E	1	210,21
				Да				GCA126.1E	1	235,69
			3-точечный	–				GCA131.1E	1	228,41
				Да	Да			GCA135.1E	1	271,18
			DC 0...10 В	–	–			GCA161.1E	1	243,88
				–				GCA163.1E	1	253,89
				Да				GCA164.1E	1	280,28
				Да				GCA166.1E	1	268,45
			ModbusRTU	–				GCA161.1E/MO	1	301,21
			2-точечный	–		AC 230 В		GCA321.1E	1	232,96
				Да				GCA326.1E	1	256,62
	20 Нм	3 м²	2- точечное, 3-точечное	–	–	AC/DC 24 В	–	GEB141.1E	1	122,85
				–	Да			GEB142.1E	1	163,80
				Да	–			GEB146.1E	1	144,69
			DC 0/2...10 В	–				GEB161.1E	1	179,27
				–				GEB163.1E	1	190,19
				Да				GEB164.1E	1	210,21
				Да				GEB166.1E	1	200,20
			ModbusRTU	–				GEB161.1E/MO	1	236,60
			2- точечное, 3-точечное	–		AC 230 В		GEB341.1E	1	122,85
				Да				GEB346.1E	1	144,69
			DC 0/2...10 В	–				GEB161.1E	1	206,57

Внешний вид	Усилие	Площадь заслонки	Управление	Доп. переключ.	Потенциометр	Рабочее напряжение	Возвратная пружина	Модель	Упак. шт.	Цена, евро (без НДС)
			Сигнал							
Стандартные приводы воздушных заслонок										
	25 Нм	4 м²	3-точечный	–	–	AC 24 В	–	GBB131.1E	1	147,42
				Да	Да			GBB135.1E	1	190,19
				Да	–			GBB136.1E	1	170,17
			DC 0...10 В	–				GBB161.1E	1	203,84
				–				GBB163.1E	1	213,85
				Да				GBB164.1E	1	238,42
				Да				GBB166.1E	1	221,13
			3-точечный	–		AC 230 В		GBB331.1E	1	147,42
				Да	Да			GBB335.1E	1	190,19
				Да	–			GBB336.1E	1	170,17
	35 Нм	6 м²	3-точечный	–	–	AC 24 В	–	GIB131.1E	1	192,92
				Да	Да			GIB135.1E	1	233,87
				Да	–			GIB136.1E	1	214,76
			DC 0...10 В	–				GIB161.1E	1	248,43
				–				GIB163.1E	1	258,44
				Да				GIB164.1E	1	283,01
				Да				GIB166.1E	1	273,00
			ModbusRTU	–				GIB161.1E/MO	1	306,67
			3-точечный	–		AC 230 В		GIB331.1E	1	192,92
				Да	Да			GIB335.1E	1	233,87
				Да	–			GIB336.1E	1	214,76

Противопожарные приводы

Внешний вид	Усилие	Площадь заслонки	Управление	Доп. переключ.	Потенциометр	Рабочее напряжение	Возвратная пружина	Модель	Упак. шт.	Цена, евро (без НДС)
			Сигнал							
Противопожарные приводы (приводы для огнезадерживающих клапанов)										
	4 Нм	0,6 м²	2-точечное	Да	–	AC/DC 24 В	Да	GRA126.1E/*	1	137,41
				Да				GRA126.1E/T*	1	174,72
				Да		AC 230 В		GRA326.1E/*	1	149,24
				Да				GRA326.1E/T*	1	186,55
	7 Нм	1 м²	2-точечное	Да	–	AC/DC 24 В	Да	GNA126.1E/*	1	164,71
				Да				GNA126.1E/T*	1	202,02
				Да		AC 230 В		GNA326.1E/*	1	179,27
				Да				GNA326.1E/T*	1	216,58
	18 Нм	2,5 м²	2-точечное	Да	–	AC/DC 24 В	Да	GGA126.1E/*	1	201,11
				Да				GGA126.1E/T*	1	241,15
				Да		AC 230 В		GGA326.1E/*	1	232,05
				Да				GGA326.1E/T*	1	272,09
Противопожарные приводы (приводы для клапанов дымоудаления)										
	5 Нм	0,8 м²	2-точечное	Да	–	AC 24В	Нет	GDB146.1E	1	99,19
				Да		AC 230 В		GDB346.1E	1	99,19
	10 Нм	1,5 м²	2-точечное	Да	–	AC 24В	Нет	GLB146.1E	1	112,84
				Да	–	AC 230 В		GLB346.1E	1	112,84

Внешний вид	Усилие	Площадь заслонки	Управление	Доп. переключ.	Потенциометр	Рабочее напряжение	Возвратная пружина	Модель	Упак. шт.	Цена, евро (без НДС)
			Сигнал							
Противопожарные приводы (приводы для клапанов дымоудаления)										
	15 Нм	3 м²	2-точечное	Да	–	AC 24 В	Нет	GEB146.1E	1	144,69
				Да	–	AC 230 В		GEB346.1E	1	144,69
	25 Нм	4 м²	2-точечное	Да	–	AC 24 В	Нет	GBB136.1E	1	170,17
				Да	–	AC 230 В		GBB336.1E	1	170,17
	35 Нм	6 м²	2-точечное	Да	–	AC 24 В	Нет	GIB136.1E	1	214,76
				Да	–	AC 230 В		GIB336.1E	1	214,76

Системы управления для VAV-боксов

Внешний вид	Усилие	Площадь заслонки	Управление	Доп. переключ.	Потенциометр	Рабочее напряжение	Возвратная пружина	Модель	Упак. шт.	Цена, евро (без НДС)
			Сигнал							
Контроллер для регулирования расхода воздуха (VAV, CAV); 3-точечный привод заказывается отдельно										
	Определяется приводом		DC 0...10 В	–		AC 24 В	–	ASV181.1E/3	1	171,99
Приводы для регулирования расхода воздуха (VAV, CAV)										
	5 Нм	–	DC 0...10 В	–		AC 24 В	–	GDB181.1E/3	1	177,45
			KNX					GDB181.1E/KN	1	224,77
			ModbusRTU					GDB181.1E/MO	1	199,29
			BACnet					GDB181.1E/BA	1	207,48
	10 Нм		DC 0...10 В					GLB181.1E/3	1	200,20
			KNX					GLB181.1E/KN	1	247,52
			ModbusRTU					GLB181.1E/MO	1	222,95
			BACnet					GLB181.1E/BA	1	230,23
Инструменты для настройки G...B181.1E/3 и ASV181.1E/3										
	Инструмент для наладки VAV - AST20							AST20	1	462,28

* Переходник определяется размером вала (10x10; 12x12 мм).

ЧАСТОТНЫЕ ПРЕОБРАЗОВАТЕЛИ G120P

Частотные преобразователи G120P SINAMICS: 4 встроенных ПИД-регулятора, функция каскадирования двигателей – один преобразователь может управлять 4 двигателями, энергосберегающий режим, режим байпаса – автоматическое переключение на работу от сети при достижении установленного значения, функции защиты двигателя. Встроенная возможность управления ЧП по протоколам ModBus/RTU, BACnetMS/TP или 0...10 В.
Подробнее см. www.siemens.com/HIT-RU.

Со встроенным фильтром класса A, для промышленных зданий				Со встроенным фильтром класса B, для гражданских зданий			
Мощность кВт	Модель	Упак. шт.	Цена, евро (без НДС)	Мощность кВт	Модель	Упак. шт.	Цена, евро (без НДС)
Частотный преобразователь трехфазный, 400 В, IP20 (без панели управления)							
0,75	G120P-0.75/32A	1	542,92	0,75	G120P-0.75/32B	1	573,30
1,1	G120P-1.1/32A	1	548,80	1,1	G120P-1.1/32B	1	579,18
1,5	G120P-1.5/32A	1	622,30	1,5	G120P-1.5/32B	1	654,64
2,2	G120P-2.2/32A	1	672,28	2,2	G120P-2.2/32B	1	706,58
3	G120P-3/32A	1	811,04	3	G120P-3/32B	1	841,82
4	G120P-4/32A	1	921,20	4	G120P-4/32B	1	965,30
5,5	G120P-5.5/32A	1	959,42	5,5	G120P-5.5/32B	1	1048,60
7,5	G120P-7.5/32A	1	1274,00	7,5	G120P-7.5/32B	1	1381,80
11	G120P-11/32A	1	1548,00	11	G120P-11/32B	1	1675,80
15	G120P-15/32A	1	1960,00	15	G120P-15/32B	1	2077,60
18,5	G120P-18.5/32A	1	2352,00	18,5	G120P-18.5/32B	1	2685,20
22	G120P-22/32A	1	2763,60	22	G120P-22/32B	1	2930,20
30	G120P-30/32A	1	3234,00	30	G120P-30/32B	1	3390,80
37	G120P-37/32A	1	3988,60	37	G120P-37/32B	1	4155,20
45	G120P-45/32A	1	4870,60	45	G120P-45/32B	1	5027,40
55	G120P-55/32A	1	5801,60	55	G120P-55/32B	1	6007,40
75	G120P-75/32A	1	7056,00	75	G120P-75/32B	1	7310,80

Частотный преобразователь трехфазный, 400 В, IP55 (без панели управления)							
0,75	G120P-0.75/35A	1	600,74	0,75	G120P-0.75/35B	1	617,40
1,1	G120P-1.1/35A	1	606,62	1,1	G120P-1.1/35B	1	623,28
1,5	G120P-1.5/35A	1	738,92	1,5	G120P-1.5/35B	1	758,52
2,2	G120P-2.2/35A	1	808,50	2,2	G120P-2.2/35B	1	832,02
3	G120P-3/35A	1	956,48	3	G120P-3/35B	1	989,80
4	G120P-4/35A	1	1068,20	4	G120P-4/35B	1	1107,40
5,5	G120P-5.5/35A	1	1107,40	5,5	G120P-5.5/35B	1	1185,00
7,5	G120P-7.5/35A	1	1421,00	7,5	G120P-7.5/35B	1	1519,00
11	G120P-11/35A	1	1715,00	11	G120P-11/35B	1	1842,40
15	G120P-15/35A	1	2136,40	15	G120P-15/35B	1	2263,80
18,5	G120P-18.5/35A	1	2587,20	18,5	G120P-18.5/35B	1	2704,80
22	G120P-22/35A	1	2969,40	22	G120P-22/35B	1	3116,40
30	G120P-30/35A	1	3684,80	30	G120P-30/35B	1	3831,80
37	G120P-37/35A	1	4419,80	37	G120P-37/35B	1	4557,00
45	G120P-45/35A	1	5272,40	45	G120P-45/35B	1	5448,80
55	G120P-55/35A	1	6585,60	55	G120P-55/35B	1	6762,00
75	G120P-75/35A	1	8134,00	75	G120P-75/35B	1	8388,80
90	G120P-90/35A	1	9359,00	90	G120P-90/35B	1	9692,20

Аксессуары для частотных преобразователей G120P

Внешний вид	Описание	Модель	Упак. шт.	Цена, евро (без НДС)
	Базовая панель оператора с текстовым дисплеем, функция копирования настроек между ЧП	G120P-BOP-2	1	49,89
	Панель оператора с расширенными возможностями: графический дисплей, встроенные текстовые мастера настроек для простых приложений, отображение трендов (давление, температура и т. д.), копирование настроек между ЧП	G120P-IOP-2-BT	1	164,64
	Заглушка для использования частотного преобразователя без панели оператора, необходима для сохранения IP ЧП в отсутствии панели оператора	G120P-BCover	1	26,25
	Комплект для монтажа панели оператора в дверь шкафа автоматики.	G120P-Door-Kit	1	39,80

ТЕРМОСТАТЫ

Термостаты регулирующие, ограничительные и защиты

Внешний вид	Диапазон измерения	Выходной сигнал	Глубина монтажа	Описание	Модель	Упак. шт.	Цена, евро (без НДС)
Термостаты защиты от заморозки							
	0...+15 °C	0...10 В	2 м	Аналоговый датчик защиты от заморозки	QAF63.2-J	1	163,76
			6 м		QAF63.6-J	1	201,14
	0...+15 °C	0...10 В, перекидной контакт	2 м	Аналоговый датчик защиты от заморозки со встроенным термостатом	QAF64.2-J	1	200,25
			6 м		QAF64.6-J	1	235,85
	-5...+15 °C	Перекидной контакт	3 м	Термостат защиты от заморозки с автоматическим сбросом	QAF81.3	1	153,97
			6 м		QAF81.6	1	156,64
			6 м	С блокировкой и ручным сбросом	QAF81.6M	1	169,10

Термостаты капиллярные RAK-T

Капиллярные электромеханические термостаты с возможностью накладного монтажа на трубу (хомутом, максимальный диаметр трубы 100 мм), погружного (при помощи гильзы ALT-SB100) или на стену.

Внешний вид	Температура отключения	Длина капилляра	В комплекте		Класс защиты	Модель	Упак. шт.	Цена, евро (без НДС)
			Гильза	Хомут на трубу				
Термостат защитный с ручным сбросом								
	40...70 °C	700 мм	–	Да	IP65	RAK-ST.1385M	1	81,17
	95...130 °C		100 мм			RAK-ST.1600MP	1	89,00
	95 °C				IP43	RAK-ST.010FP-M	1	59,63
	100 °C					RAK-ST.020FP-M	1	78,05
	110 °C					RAK-ST.030FP-M	1	63,10
	90...110 °C					RAK-ST.1310P-M	1	66,39
	110...130 °C					RAK-ST.1300P-M	1	68,44
	80...100 °C	1600 мм	–			RAK-ST.1430S-M	1	59,72
Термостат ограничительный с ручным сбросом								
	45...60 °C	700 мм	–	–	IP43	RAK-TB.1400S-M	1	55,00
	50...70 °C		100 мм			RAK-TB.1410B-M	1	59,63
	65...80 °C		–			RAK-TB.1420S-M	1	63,10

Внешний вид	Температура отключения	Длина капилляра	В комплекте		Класс защиты	Модель	Упак. шт.	Цена, евро (без НДС)
			Гильза	Хомут на трубу				
Термостат ограничительный с автоматическим (термическим) сбросом								
	15...95 °C	700 мм	100 мм	Да	IP65	RAK-TW.1000HB	1	59,63
	40...120 °C			–		RAK-TW.1200HP	1	90,78
	40...120 °C			Да	IP43	RAK-TW.1200B-H	1	59,63
	15...95 °C		–			RAK-TW.1000S-H	1	57,41
	40...120 °C					RAK-TW.1200S-H	1	57,41
Термостат защиты от заморозки с автоматическим (термическим) сбросом								
	5...65 °C	1600 мм	–	Да	IP65	RAK-TW.5000HS	1	78,94
	5...65 °C				IP43	RAK-TW.5000S-H	1	48,42
	-10...+50 °C					RAK-TW.5010S-H	1	47,62
Термостат регулирующий с автоматическим (термическим) сбросом								
	15...95 °C	700 мм	100 мм	Да	IP43	RAK-TR.1000B-H	1	59,99
	15...95 °C		–			RAK-TR.1000S-H	1	57,85
	15...82 °C		100 мм			RAK-TR.1210B-H	1	57,41

Аксессуары для термостатов серии RAK

Внешний вид	Описание	Глубина погружения	Материал	Модель	Упак. шт.	Цена, евро (без НДС)
	Защитная гильза для монтажа на воздуховод, перфорированная	200 мм	Сталь	ALT-AB200	1	9,43
	Погружная гильза, PN10	100 мм	Латунь	ALT-SB100	1	11,57

Термостаты с биметаллическим контактом RAM-T

Термостат с биметаллическим чувствительным элементом с автоматическим (термическим) сбросом; только накладной монтаж.

Внешний вид	Температура отключения	Описание	Класс защиты	Модель	Упак. шт.	Цена, евро (без НДС)
Термостат регулирующий с автоматическим (термическим) сбросом						
	0...90 °C	Фиксирующая пружина для накладного монтажа в комплекте	IP40	RAM-TR.2000M	1	22,43

Внешний вид	Температура отключения	Описание	Класс защиты	Модель	Упак. шт.	Цена, евро (без НДС)
Термостат ограничительный с автоматическим (термическим) сбросом						
	0...90 °C	Фиксирующая пружина для накладного монтажа в комплекте	IP40	RAM-TW.2000M	1	23,14

Сдвоенные погружные термостаты RAZ-ST

Внешний вид	Температура отключения	Длина капилляра	В комплекте	Класс защиты	Модель	Упак. шт.	Цена, евро (без НДС)
	(TR) 15...95 °C (STB) 100 °C	700 мм	Сдвоенная гильза ALT-DB100J	IP40	RAZ-ST.011FP-J	1	118,37
	(TR) 15...95 °C (STB) 110 °C				RAZ-ST.030FP-J	1	127,27
	(TR) 15...95 °C (STB) 110...130 °C				RAZ-ST.1500P-J	1	122,82
	(TR)15...95 °C (STB) 90...110 °C				RAZ-ST.1510P-J	1	117,48

Аксессуары для термостатов серии RAZ-ST

Внешний вид	Описание	Глубина погружения	Модель	Упак. шт.	Цена, евро (без НДС)
	Сдвоенная гильза для 2 измерительных элементов, материал – латунь PN10	100 мм	ALT-DB100J	1	15,49
		150 мм	ALT-DB150J	1	18,78
		280 мм	ALT-DB280J	1	25,63
		450 мм	ALT-DB450J	1	57,49

Промышленные комнатные термостаты TRG2

Внешний вид	Температура отключения	Описание	Класс защиты	Модель	Упак. шт.	Цена, евро (без НДС)
	-5...+50 °C	При повышении температуры помещения выше предварительно выбранной уставки термостат выключается	IP54	TRG2	1	169,99
		Двушаговый термостат TRG22 содержит 2 переключателя, работающих последовательно. Интервал переключения регулируется в диапазоне 2...12 °C	IP54	TRG22	1	319,51

Комнатные термостаты

Внешний вид	Описание	Только отопление	Только охлаждение	Управление теплым полом	Функция ГВС	Накладной монтаж	Встраиваемый монтаж	Расписание	Регулирование	Питание	Выносной датчик	Выходы	Модель	Упак., шт.	Цена, евро (без НДС)
	Станция управления климатом. Управление отоплением и увлажнением удаленно. 6 встроенных датчиков. Расписание. Приложения для IOS и Android. Самообучающийся алгоритм	да	да	да	да	да	-	да	PID	AC 230 В	да	2 x вкл/выкл	RDS110	1	254,54
	Новинка! Беспроводная станция управления климатом. Управление отоплением, охлаждением и увлажнением удаленно. Управление приемником и умными приводами удаленно.	да	да	-	-	да	-	да	PID	AC 230 В	да	-	RDS110.R	1	по запросу
	Новинка! Беспроводной приемник. Для управления нагревом, увлажнением и осушением.	да	да	-	-	да	-	да	PID	AC 230 В	-	2 x вкл/выкл	RCR114.1	1	по запросу
	Новинка! Беспроводной привод клапана радиатора.	да	-	-	-	-	-	-	-	батарейки	-	-	SSA911.01TH	-	по запросу

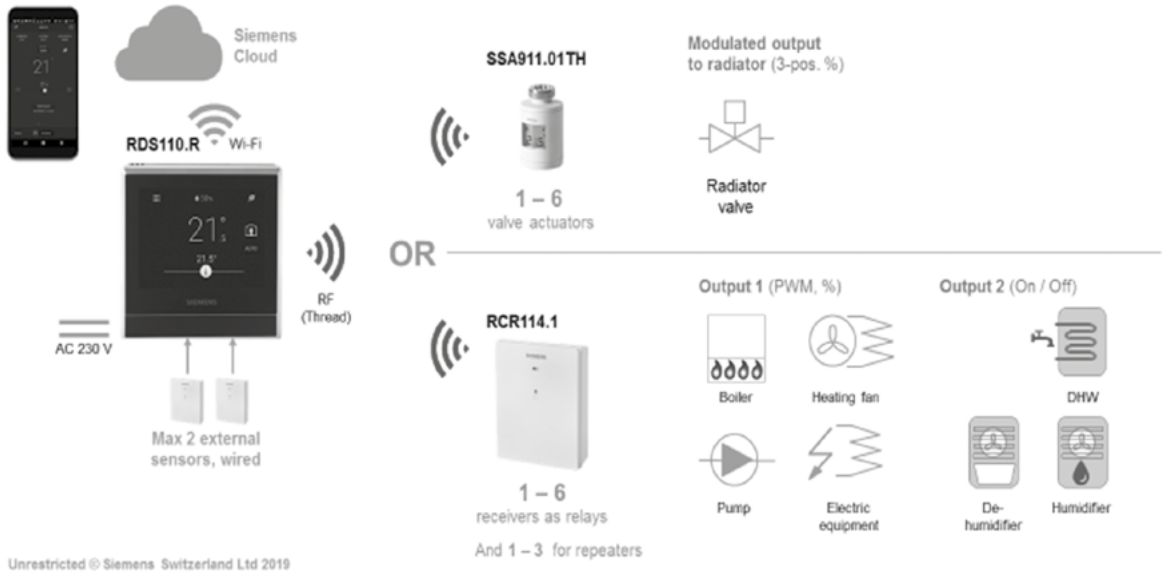

Внешний вид	Описание	Только отопление	Только охлаждение	Управление теплым полом	Функция ГВС	Накладной монтаж	Встраиваемый монтаж	Расписание	Регулирование	Питание	Выносной датчик	Выходы	Модель	Упак., шт.	Цена, евро (без НДС)
	Новинка! Термостат с коммуникацией Modbus для поддержания качества воздуха PM2.5 и CO2	-	-	-	-	-	да		2P	AC 230 В	да	DC 0...10 В для EC вентилятора или 4 релейных для 4-скоростного вентилятора	RDF870MB	1	151,30
	Новинка! Термостат с коммуникацией KNX для поддержания качества воздуха PM2.5 и CO2	-	-	-	-	-	да	-	2P	AC 230 В	да	DC 0...10 В для EC вентилятора или 4 релейных для 4-скоростного вентилятора	RDF870KN	1	160,20
Комнатные термостаты универсальные для нагрева или охлаждения, для управления котлом, радиатором, зональным клапаном, тепловым насосом, фреоновым охладителем и т. д.															
	Комнатный термостат со скрытым задатчиком температуры	Да	Да	–	–	Да	–	–	2P	–	–	1 x вкл/выкл	RAA11	1	18,25
	Комнатный электромеханический термостат	Да	Да	–	–	Да	–	–	2P	–	–	1 x вкл/выкл	RAA21	1	18,78
	Комнатный электромеханический термостат с переключателем вкл/выкл	Да	Да	–	–	Да	–	–	2P	–	–	1 x вкл/выкл	RAA31	1	19,67
Цифровые термостаты для систем отопления (радиаторы отопления, котлы, тепловые насосы, электрические и водяные теплые полы и т. д.)															
	Комнатный термостат с большим дисплеем и поворотным задатчиком	да	–	–	–	да	–	–	2P	батарейки	–	1 x вкл/выкл	RDH100	1	44,32
	Комнатный термостат с большим дисплеем, поворотным задатчиком	да	–	–	–	да	–	24 часа	2P	батарейки	–	1 x вкл/выкл	RDJ100	1	56,25
	Комнатный термостат с большим дисплеем и поворотным задатчиком	Да	–	–	–	Да	–	–	2P	AC 230 В	–	1 x вкл/выкл	RDD100	1	44,23
		Да	–	–	–	Да	–	–	2P	батарейки	–	1 x вкл/выкл	RDD100.1	1	44,23
	Комнатный термостат с большим дисплеем, поворотным задатчиком	Да	–	–	–	Да	–	Да	2P	AC 230 В	–	1 x вкл/выкл	RDE100	1	57,32
		Да	–	Да	–	Да	–	Да	2P	батарейки	Да	1 x вкл/выкл	RDE100.1	1	57,32
	Комнатный термостат 16 А для теплых полов с недельным расписанием (датчик пола QAP1030/UFH заказывается отдельно)	Да	–	Да	–	–	Да	Да	2P	AC 230 В	Да	1 x вкл/выкл	RDE410/EH	1	69,42

Внешний вид	Описание	Только отопление	Только охлаждение	Управление теплым полом	Функция ГВС	Накладной монтаж	Встраиваемый монтаж	Расписание	Регулирование	Питание	Выносной датчик	Выходы	Модель	Упак., шт.	Цена, евро (без НДС)
	Комнатный термостат 16 А для теплых полов (датчик пола QAP1030/UFH заказывается отдельно)	Да	–	Да	–	–	Да	–	2P	AC 230 В	Да	1 x вкл/выкл	RDD310/EH	1	55,45
	Встраиваемый комнатный цифровой термостат для приложений нагрева (радиатор, котел)	Да	–	–	–	–	Да	–	2P	AC 230 В	–	1 x вкл/выкл	RDD310/MM	20	26,26

Внешний вид	Описание	Только отопление	Только охлаждение	Управление теплым полом	Функция ГВС	Накладной монтаж	Встраиваемый монтаж	Расписание	Регулирование	Питание	Выносной датчик	выходы	Модель	Упак., шт.	Цена, евро (без НДС)
Цифровые беспроводные термостаты для применения в системах отопления (радиаторы отопления, котлы, тепловые насосы, водяные теплые полы RDE100.1RF и т. д.)															
	Беспроводной комнатный термостат с большим дисплеем в комплекте с приемником	Да	–	–	–	Да	–	–	2P	батарейки	–	1 x вкл/выкл	RDH100RF/SET	1	97,01
	Беспроводной комнатный термостат с большим дисплеем, недельным расписанием, в комплекте с приемником	Да	–	–	–	Да	–	Да	2P	батарейки	–	1 x вкл/выкл	RDJ100RF/SET	1	110,36
	Беспроводной комнатный термостат с большим дисплеем и сенсорными кнопками, для подключения к RDE-MZ6	Да	–	–	–	Да	–	–	2P	батарейки	–	1 x вкл/выкл	RDD100.1RF	1	63,81
	Беспроводной комнатный термостат с большим дисплеем, сенсорными кнопками и недельным расписанием, для подключения к RDE-MZ6	Да	–	Да	–	Да	–	Да	2P	батарейки	Да	1 x вкл/выкл	RDE100.1RF	1	79,21
	Беспроводной комнатный термостат с большим дисплеем и сенсорными кнопками в комплекте с приемником	Да	–	–	–	Да	–	–	2P	батарейки	–	1 x вкл/выкл	RDD100.1RFS	1	97,01
	Беспроводной комнатный термостат с большим дисплеем, сенсорными кнопками и недельным расписанием, в комплекте с приемником	Да	–	Да	–	Да	–	Да	2P	батарейки	Да	3 x вкл/выкл	RDE100.1RFS	1	137,95
	Мультизональный беспроводной приемник для теплых полов или зональных систем отопления, возможность подключения до 6 термостатов RDD100.1RF и RDE100.1RF. Управляющие выходные сигналы для 6 зон для приводов клапанов или 5 зон и сигнал для насоса/котла												RDE-MZ6	1	175,33

Внешний вид	Описание	2-трубный фанкойл	4-трубный фанкойл	Ручное переключение скоростей вентилятора	Функция вентиляции	Автоматическое управление вентилятором	Встраиваемый монтаж	Расписание	Регулирование	Питание	Коммуникация	Выходы	Модель	Упак., шт.	Цена, евро (без НДС)
Комнатные термостаты для управления фанкойлами и внутрипольными конвекторами с вентиляцией															
	Ручной переключатель скоростей вентилятора	–	–	Да	–	–	–	–	–	–	–	3- ско-ростной вентилятор	RAB91	1	13,26
	Комнатный электромеханический термостат для 2-трубных фанкойлов с ручным переключением отопление/охлаждение	Да	–	Да	–	–	–	–	2P	–	–	1 x вкл/выкл 3-ско ростной вентилятор	RAB11	1	25,81
	Комнатный электромеханический термостат для 2-трубных фанкойлов с ручным переключением отопление/охлаждение и вентиляция	Да	–	Да	–	–	–	–	2P	–	–	1 x вкл/выкл 3-ско ростной вентилятор	RAB11.1	1	31,33
	Комнатный электромеханический термостат для 2-трубных фанкойлов с автоматическим переключением отопление/охлаждение	Да	–	Да	–	–	–	–	2P	–	–	1 x вкл/выкл 3-ско ростной вентилятор	RAB21	1	27,77
	Комнатный электромеханический термостат для 4-трубных фэнкойлов с ручным переключением отопление/охлаждение и вентиляция	–	Да	Да	Да	–	–	–	2P	–	–	1 x вкл/выкл 3-ско ростной вентилятор	RAB31.1	1	33,02
	ХИТ ПРОДАЖ. Цифровой комнатный термостат для 2-трубных фэнкойлов с подсветкой дисплея и установкой в специальную монтажную коробку	Да	–	Да	–	Да	Да	–	2P	AC 230В	–	1 x вкл/выкл 3-ско ростной вентилятор	RDF510	1	31,86
	ХИТ ПРОДАЖ. Цифровой комнатный термостат для 2- или 4-трубных фэнкойлов с подсветкой дисплея и установкой в специальную монтажную коробку	Да	Да	Да	–	Да	Да	–	2P	AC 230В	–	2 x вкл/выкл 3-ско ростной вентилятор	RDF530	1	35,96
	Цифровой комнатный термостат для 2- или 4-трубных фэнкойлов с подсветкой дисплея и установкой в стандартную монтажную коробку	Да	Да	Да	–	Да	Да	–	2P / PI	AC 230В	–	2 x вкл/выкл или 1 x 3-точечный 3-ско ростной вентилятор	RDF600	1	96,12
	Цифровой комнатный термостат для 2- или 4-трубных фэнкойлов с подсветкой дисплея и установкой в специальную монтажную коробку	Да	Да	Да	–	Да	Да	–	2P / PI	AC 230В	–	2 x вкл/выкл или 1 x 3-точечный 3-ско ростной вентилятор	RDF300.02	1	51,53

Внешний вид	Описание	2-трубный фанкойл	4-трубный фанкойл	Ручное переключение скоростей вентилятора	Функция вентиляции	Автоматическое управление вентилятором	Встраиваемый монтаж	Расписание	Регулирование	Питание	Коммуникация	Выходы	Модель	Упак., шт.	Цена, евро (без НДС)
Комнатные термостаты для управления фанкойлами и внутрипольными конвекторами с вентиляцией															
	ХИТ ПРОДАЖ. Цифровой комнатный термостат для 2-трубных фэнкойлов с установкой в специальную монтажную коробку	Да	–	–	–	Да	Да	–	2P	AC 230V	–	1 x вкл/выкл 3-х скоростной вентилятор	RDF310.2/ MM	20	32,31
	Цифровой комнатный термостат для 2- или 4-трубных фэнкойлов с установкой в специальную монтажную коробку	Да	Да	Да	–	Да	Да	–	P / PI	AC 24В	–	2 x DC 0...10 В	RDF340	1	61,50
	Цифровой комнатный термостат для 2- или 4-трубных фанкойлов с подсветкой дисплея, расписанием, управлением с пульта и установкой в стандартную монтажную коробку	Да	Да	Да	–	Да	Да	Да	2P / PI	AC 230В	–	2 x вкл/ выкл или 1 x 3-точечный 3-скоростной вентилятор	RDF600T	1	107,69
	Накладной цифровой комнатный термостат для 2- или 4-трубных фанкойлов с подсветкой дисплея	Да	Да	Да	–	Да	–	–	2P / PI	AC 230В	–	3 x вкл/ выкл или 2 x ШИМ или 2 x 3-точечный 3-скоростной вентилятор	RDG100	1	110,36
	Накладной цифровой комнатный термостат для 2- или 4-трубных фанкойлов с подсветкой дисплея, расписанием и управлением с пульта	Да	Да	Да	–	Да	–	Да	2P / PI	AC 230В	–	3 x вкл/ выкл или 2 x ШИМ или 2 x 3-точечный 3-скоростной вентилятор	RDG100T	1	127,27
	Накладной цифровой комнатный термостат для 2- или 4-трубных фанкойлов с подсветкой дисплея	Да	Да	Да	–	Да	–	–	2P	AC 230В	–	2 x вкл/выкл 3-скоростной вентилятор	RDG110	1	97,90
	Накладной цифровой комнатный термостат для 2- или 4-трубных фанкойлов с подсветкой дисплея, управлением EC-вентилятором и расписанием	Да	Да	Да	–	Да	–	Да	P / PI	AC 24В	–	2 x DC 0...10 В 3-скоростной или EC-вентилятор	RDG160T	1	134,39
	NEW. Новый сенсорный комнатный термостат для 2- или 4-трубных фэнкойлов с подсветкой дисплея и установкой в стандартную монтажную коробку	Да	Да	Да	–	Да	Да	–	P / PI	AC 230В	–	2 x вкл/выкл или 1x3-точечный 3-скоростной вентилятор	RDF800	1	115,70

Внешний вид	Описание	2-трубный фанкойл	4-трубный фанкойл	Ручное переключение скоростей вентилятора	Функция вентиляции	Автоматическое управление вентилятором	Встраиваемый монтаж	Расписание	Регулирование	Питание	Коммуникация	Выходы	Модель	Упак., шт.	Цена, евро (без НДС)
Цифровые комнатные термостаты для управления фанкойлами и внутрипольными конвекторами с вентиляцией с коммуникацией															
	NEW. Цифровой комнатный термостат для 2- или 4-трубных фанкойлов с подсветкой дисплея, коммуникацией KNX и управлением EC-вентилятором. **Встроенный датчик влажности для управления влажностью помещения**	Да	Да	Да	–	Да	–	–	2P / PI	AC 24 В	KNX	2 x вкл/выкл или 2 x DC 0...10 В 3-скоростной или EC-вентилятор	RDG165KN	1	220,72
	Цифровой комнатный термостат для 2- или 4-трубных фанкойлов с подсветкой дисплея и установкой в стандартную монтажную коробку с коммуникацией KNX	Да	Да	Да	–	Да	Да	-–	2P / PI	AC 230 В	KNX	2 x вкл/выкл или 1 x 3-точечный 3-скоростной вентилятор	RDF600KN	1	155,75
	Цифровой комнатный термостат для 2-х или 4-х трубных фэнкойлов с подсветкой дисплея и установкой в специальную монтажную коробку с коммуникацией по протоколу Modbus, с возможностью подключения внешних сигналов	Да	Да	Да	–	Да	Да	–	2P / PI	AC 230 В	M-bus	22 x вкл/выкл или 1 x 3-точечный 3-скоростной вентилятор	RDF302	1	116,59
	Цифровой комнатный термостат для 2-х или 4-х трубных фэнкойлов с подсветкой дисплея и установкой в специальную монтажную коробку с коммуникацией по протоколу Modbus, без возможности подключения внешних сигналов	Да	Да	Да	–	Да	Да	–	2P / PI	AC 230 В	M-bus	22 x вкл/выкл или 1 x 3-точечный 3-скоростной вентилятор	RDF302.B	1	80,10
	Новый сенсорный комнатный термостат для 2- или 4-трубных фанкойлов с подсветкой дисплея и установкой в стандартную монтажную коробку с коммуникацией KNX	Да	Да	Да	–	Да	Да	–	2P/ PI/P	AC 230V	KNX	2 x вкл/выкл или 1 x 3-точечный 3-скоростной вентилятор	RDF800KN		185,12
	Цифровой комнатный термостат для 2- или 4-трубных фанкойлов с подсветкой дисплея с коммуникацией KNX	Да	Да	Да	–	Да	–	–	2P / PI	AC 230V	KNX	3 x вкл/выкл или 2 x ШИМ или 2 x 3-точечный 3-скоростной вентилятор	RDG100KN		172,66
	Цифровой комнатный термостат для 2- или 4-трубных фанкойлов с подсветкой дисплея, коммуникацией KNX, и управлением EC вентилятором	Да	Да	Да	–	Да	–	–	2P / PI	AC 24V	KNX	2 x вкл/выкл или 2 x DC 0...10 В 3-х скоростной или EC вентилятор	RDG160KN	1	184,23

Внешний вид	Описание	Модель	Упак. шт.	Цена, евро (без НДС)
Дополнительное оборудование для термостатов RDF/RDG/RDE				
	Кабельный датчик температуры пола для термостатов RDD310/EH и RDE410/EH 4 м	QAP1030/ UFH	1	17,27
	Комнатный датчик температуры NTC 3 кОм	QAA32	1	16,20
	Пульт дистанционного управления	IRA211	1	27,50
	Преобразователь сигналов. Для преобразования входных сигналов DC 0...10 В в ШИМ AC 24 В для управления до 20 токовыми клапанами	SEM61.4	1	97,27
	Трансформатор в корпусе, с кнопкой включения и предохранителем. Обеспечивает понижение напряжения с AC 230 В до AC 24 В (выходная мощность 30 VA)	SEM62.2	1	29,75

КОМНАТНАЯ АВТОМАТИКА DESIGO

Контроллеры DXR2

Контроллеры для использования в системах комнатной автоматики. Управление климатом, освещением и жалюзи при помощи стандартных или программируемых приложений. Периферийные устройства с интерфейсом KNX PL-Link налаживаются удобно и быстро. Конфигурирование стандартных приложений осуществляется в ABT Site, а программирование – в ABT Pro. При написании собственных программ есть возможность использовать устройства KNX сторонних производителей.

Внешний вид	Приложение по умолчанию	Входы/выходы	Заказной номер	Модель	Цена, евро (без НДС)
Контроллеры DXR2 со встроенным протоколом BACnet/IP					
	Фэнкойл, радиатор, конвектор, 4 светильника, 2 жалюзи	1 DI, 2 UI, 3 реле, 3 AO	S55376-C110	DXR2.E09-101A	276,21
	Фэнкойл, радиатор, конвектор, 4 светильника, 2 жалюзи	1 DI, 2 UI, 1 реле, 1 AO, 4 тиристора	S55376-C111	DXR2.E09T-101A	276,21
	Фэнкойл, радиатор, конвектор, 4 светильника, 2 жалюзи	1 DI, 2 UI, 3 реле, 4 тиристора	S55376-C109	DXR2.E10-101A	276,21
	VAV, VAV с вентилятором, конвектор, радиатор, 4 светильника, 2 жалюзи	1 DI, 2 UI, 2 AO, 6 тиристоров, встроенный датчик давления, 30 точек данных	S55376-C108	DXR2.E12P-102A	304,92
	VAV, VAV с вентилятором, конвектор, радиатор, 4 светильника, 2 жалюзи	1 DI, 2 UI, 2 AO, 6 тиристоров, встроенный датчик давления, 60 точек данных	S55376-C143	DXR2.E12PX-102A	397,98
	Фэнкойл, конвектор, 4 светильника, 2 жалюзи	2 DI, 4 UI, 4 AO, 8 тиристоров	S55376-C107	DXR2.E18-101A	341,55
	VAV, VAV с вентилятором, конвектор, радиатор, 4 светильника, 2 жалюзи	2 DI, 4 UI, 4 AO, 8 тиристоров	S55376-C128	DXR2.E18-102A	341,55
Контроллеры DXR2 со встроенным протоколом BACnet/MSTP					
	Фэнкойл, радиатор, конвектор, 4 светильника, 2 жалюзи	1 DI, 2 UI, 3 реле, 3 AO	S55376-C116	DXR2.M09-101A	255,42
	Фэнкойл, радиатор, конвектор, 4 светильника, 2 жалюзи	1 DI, 2 UI, 1 реле, 1 AO, 4 тиристора	S55376-C117	DXR2.M09T-101A	255,42
	Фэнкойл, радиатор, конвектор, 4 светильника, 2 жалюзи	1 DI, 2 UI, 3 реле, 4 тиристора	S55376-C115	DXR2.M10-101A	255,42
	VAV, VAV с вентилятором, конвектор, радиатор, 4 светильника, 2 жалюзи	1 DI, 2 UI, 2 AO, 6 тиристоров, встроенный датчик давления, 30 точек данных	S55376-C114	DXR2.M12P-102A	280,17
	VAV, VAV с вентилятором, конвектор, радиатор, 4 светильника, 2 жалюзи	1 DI, 2 UI, 2 AO, 6 тиристоров, встроенный датчик давления, 60 точек данных	S55376-C144	DXR2.M12PX-102A	376,20
	Фэнкойл, конвектор, 4 светильника, 2 жалюзи	2 DI, 4 UI, 4 AO, 8 тиристоров	S55376-C113	DXR2.M18-101A	319,77
	VAV, VAV с вентилятором, конвектор, радиатор, 4 светильника, 2 жалюзи	2 DI, 4 UI, 4 AO, 8 тиристоров	S55376-C129	DXR2.M18-102A	319,77

УСТРОЙСТВА KNX PL-LINK

Внешний вид	Описание	Заказной номер	Модель	Цена, евро (без НДС)
	Комнатный модуль с датчиком температуры, управление освещением/жалюзи, белый корпус	S55624-H107	QMX3.P02	133,65
	Комнатный модуль с датчиком температуры, управление освещением/жалюзи, чёрный корпус	S55624-H128	QMX3.P02-1BSC	131,67
	Комнатный датчик температуры, белый корпус	S55624-H103	QMX3.P30	86,43
	Комнатный датчик температуры, чёрный корпус	S55624-H123	QMX3.P30-1BSC	84,74
	Комнатный модуль с датчиком температуры, сегментированный дисплей с подсветкой, сенсорные клавиши, белый корпус	S55624-H105	QMX3.P34	146,52
	Комнатный модуль с датчиком температуры, сегментированный дисплей с подсветкой, сенсорные клавиши, черный корпус	S55624-H126	QMX3.P34-1BSC	143,55
	Комнатный модуль с датчиком температуры, сегментированный дисплей с подсветкой, управление освещением/жалюзи, белый корпус	S55624-H108	QMX3.P37	221,76
	Комнатный модуль с датчиком температуры, сегментированный дисплей с подсветкой, управление освещением/жалюзи, чёрный корпус	S55624-H129	QMX3.P37-1BSC	216,81
	Комнатный датчик температуры и влажности, белый корпус	S55624-H116	QMX3.P40	109,89
	Комнатный датчик температуры и влажности, чёрный корпус	S55624-H124	QMX3.P40-1BSC	107,91

Внешний вид	Описание	Заказной номер	Модель	Цена, евро (без НДС)
	Комнатный датчик температуры, влажности и CO_2, белый корпус	S55624-H104	QMX3.P70	409,86
	Комнатный датчик температуры, влажности и CO_2, чёрный корпус	S55624-H125	QMX3.P70-1BSC	401,94
	Комнатный модуль с датчиком температуры, влажности и CO_2, сегментированный дисплей с подсветкой, управление освещением/жалюзи, белый корпус	S55624-H106	QMX3.P74	464,31
	Комнатный модуль с датчиком температуры, влажности и CO_2, сегментированный дисплей с подсветкой, управление освещением/жалюзи, чёрный корпус	S55624-H127	QMX3.P74-1BSC	456,39
	Комнатный модуль с датчиком температуры	S55624-H118	QMX2.P33	104,94
	Комнатный модуль с датчиком температуры и влажности	S55624-H117	QMX2.P43	151,47
	Сенсорный комнатный модуль 4.3 дюйма	S55624-H109	QMX7.E38	764,28
	Клавишный интерфейс, 4 дискретных входа	5WG1220-2DB31	UP 220D31	97,20
	Датчик освещённости и присутствия	5WG1258-2DB12	UP 258D12	128,00
	Датчик освещённости с регулированием освещённости	5WG1255-2DB21	UP 255D21	120,00
	Электромоторный поворотный привод для шаровых клапанов до DN25	S55499-D203	GDB111.9E/KN	190,46
	Модуль управления шторами, 1 x AC 230 В, 6 А, с монтажной рамкой и интерфейсом BTI	5WG1520-2AB03	UP 520/03	133,00
	Модуль управления шторами, 1 x AC 230 В, 6 А	5WG1520-2AB13	UP 520/13	123,00

Внешний вид	Описание	Заказной номер	Модель	Цена, евро (без НДС)
	Модуль управления шторами, 1 x AC 230 В, 6 А	5WG1520-2AB23	RS 520/23	103,00
	Универсальный диммер, 1 x AC 230 В, 10 ... 250 Вт, с монтажной рамкой и интерфейсом BTI	5WG1525-2AB03	UP 525/03	182,00
	Универсальный диммер, 1 x AC 230 В, 10...250 ВА	5WG1525-2AB13	UP 525/13	172,00
	Универсальный диммер, 1 x AC 230 В, 10...250 Вт, (R,L,C-нагрузки)	5WG1525-2AB23	RS 525/23	152,00

Дополнительное оборудование

Описание	Заказной номер	Модель	Цена, евро (без НДС)
Крышка клеммников DXR.. 110 мм, 2 шт.	S55376-C119	DXA.H110	10,89
Крышка клеммников DXR.. 180 мм, 2 шт.	S55376-C120	DXA.H180	10,89
Комнатный щиток для быстрого монтажа	5WG1641-3AB01	AP641/01	183,00
Защитный корпус для модулей	5WG1118-4AB01	AP118/01	39,20

Важные ограничения:
– Контроллеры DXR2.M... не поддерживают сторонние устройства KNX
– Контроллеры DXR2.M... не поддерживают работу с сенсорной панелью QMX7.E38. Для наладки этой панели требуется работа в ABT Pro
– Контроллеры DXR2 не работают с панелями PXM20
– Сторонние устройства KNX интегрируются только в ABT Pro

ПРОГРАММНО-АППАРАТНЫЙ КОМПЛЕКС DESIGO™

Контроллеры Desigo PX

Свободно программируемые контроллеры для автоматизации систем ОВК зданий. Компактное и модульное исполнение. Непосредственное подключение периферийных устройств. Функции управления (обработка тревог, расписания, анализ трендов, удаленное управление, контроль доступа и т.д.). Работа локально или в сети. Подключение к панелям оператора PXM.. и комнатным модулям QAX.. Коммуникация по стандартному протоколу (серификат BTL) BACnet по LonTalk или IP согласно стандарту BACnet.

Внешний вид	Описание	Входы/выходы	Заказной номер	Модель	Цена, евро (без НДС)
Свободно программируемые контроллеры компактной серии. Состав входов и выходов контроллера оптимизирован для стандартных приложений для инженерных систем зданий.					
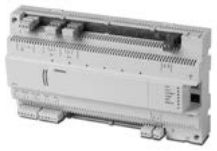	Контроллер с 12 физическими точками данных, BACnet на LonTalk	UIO=8, DI=2, DO=2	BPZ:PXC12.D	PXC12.D	1 108,80
	Контроллер с 12 физическими точками данных, BACnet на IP		S55376-C111	PXC12-E.D	1 227,60
	Контроллер с 22 физическими точками данных, BACnet на LonTalk	UIO=16, DO=6	BPZ:PXC22.D	PXC22.D	1 465,20
	Контроллер с 22 физическими точками данных, BACnet на IP		BPZ:PXC22-E.D	PXC22-E.D	1 613,70
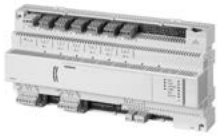	Контроллер с 22 физическими точками данных, с возможностью расширения количества точек при помощи модулей TX-I/O и/или TX Open. BACnet на LonTalk	UIO=16, DO=6 Возможность расширения модулями TX-I/O и TX Open. Максимальное количество физических точек – 38*. Максимальное количество физических и интеграционных точек – 400*	S55372-C118	PXC22.1.D	1 663,20
	Контроллер с 22 физическими точками данных, с возможностью расширения количества точек при помощи модулей TX-I/O и/или TX Open. BACnet на IP		S55372-C119	PXC22.1-E.D	1 841,40
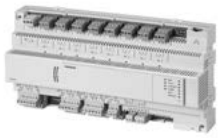	Контроллер с 36 физическими точками данных, с возможностью расширения количества точек при помощи модулей TX-I/O и/или TX Open. BACnet на LonTalk	UIO=24, DI=4, DO=8 Возможность расширения модулями TX-I/O и TX Open. Максимальное количество физических точек – 52*. Максимальное количество физических и интеграционных точек – 400*	S55372-C120	PXC36.1.D	2 583,90
	Контроллер с 36 физическими точками данных, с возможностью расширения количества точек при помощи модулей TX-I/O и/или TX Open. BACnet на IP		S55372-C121	PXC36.1-E.D	2 772,00
Модульные контроллеры серии PXC..D с произвольным набором входов/выходов и DIN форматом. Подключение модулей ввода/вывода TX-I/O и интеграционных модулей TX Open осуществляется непосредственно к контроллеру. Требует установки блока питания модулей TXS1.12F10.					
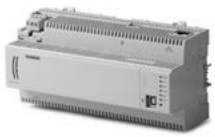	Контроллер на BACnet/IP, до 52 физических точек данных	Количество точек определяется количеством и типом подключаемых модулей расширения TX-I/O и TX Open. Максимальное количество физических точек – 52*. Максимальное количество физических и интеграционных точек – 400*	S55372-C109	PXC50.D	1 465,20
	Контроллер на BACnet/IP, до 52 физических точек данных		S55372-C110	PXC50-E.D	1 910,70
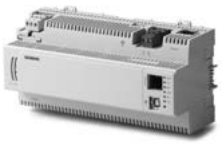	Контроллер на BACnet/LonTalk, до 200 физических точек данных	Количество точек определяется количеством и типом подключаемых модулей расширения TX-I/O и TX Open. Максимальное количество физических точек – 200*. Максимальное количество физических и интеграционных точек – 600*	BPZ:PXC100.D	PXC100.D	2 445,30
	Контроллер на BACnet/IP, до 200 физических точек данных		BPZ:PXC100-E.D	PXC100-E.D	2 722,50

Внешний вид	Описание	Входы/выходы	Заказной номер	Модель	Цена, евро (без НДС)
	Контроллер на BACnet/LonTalk, до 350 физических точек данных	Количество точек определяется количеством и типом подключаемых модулей расширения TX-I/O и TX Open. Максимальное количество физических точек – 350*. Максимальное количество физических и интеграционных точек – 1000*	BPZ:PXC200.D	PXC200.D	4 158,00
	Контроллер на BACnet/IP, до 350 физических точек данных		BPZ:PXC200-E.D	PXC200-E.D	4 544,10
Системные контроллеры PXC00..D без физических точек					
	Системный контроллер на BACnet/LonTalk	Системный контроллер для центральных функций: расписания, тренды, синхронизация аварий	BPZ:PXC00.D	PXC00.D	1 287,00
	Системный контроллер на BACnet/IP		BPZ:PXC00-E.D	PXC00-E.D	1 643,40

* - Действительно для версии FW Desigo V6.1

Модули Desigo PX

Внешний вид	Описание	Заказной номер	Модель	Цена, евро (без НДС)
Модули входов/выходов для контроллеров Desigo PX				
	Модуль на 8 дискретных входов. Индикация зелеными светодиодами. Каждый вход может конфигурироваться индивидуально как сигнальный вход или как счетчик импульсов до 10 Герц макс	BPZ:TXM1.8D	TXM1.8D	211,00
	Модуль на 16 дискретных входов. Индикация 3-цветными светодиодами (зеленый, желтый, красный). Каждый вход может конфигурироваться индивидуально как сигнальный вход или как счетчик импульсов до 10 Герц макс (только 8 входов)	BPZ:TXM1.16D	TXM1.16D	287,00
	Модуль на 6 релейных выходов с индикацией зелеными светодиодами, без локального управления. Релейные выходы могут конфигурироваться индивидуально как: – постоянный или импульсный контакт – одно-позиционнный или мульти-позиционный – выход для 3-точечного регулирования со встроенной моделью управления	BPZ:TXM1.6R	TXM1.6R	315,00
	Модуль на 6 релейных бистабильных выходов с индикацией зелеными светодиодами, без локального управления. Конфигурируемое поведение реле при исчезновении питания	S55661-J103	TXM1.6RL	242,00
	Модуль на 6 релейных выходов с индикацией зелеными светодиодами, с локальным управлением. Релейные выходы могут конфигурироваться индивидуально как: – постоянный или импульсный контакт – одно-позиционнный или мульти-позиционный – выход для 3-точечного регулирования со встроенной моделью управления	BPZ:TXM1.6R-M	TXM1.6R-M	481,00

Внешний вид	Описание	Заказной номер	Модель	Цена, евро (без НДС)
	Модуль для контроллеров TRA на 8 релейных выходов с индикацией зелеными светодиодами, без локального управления. Тиристорные выходы могут конфигурироваться индивидуально как: – постоянно замкнутый контакт – 3-точечное управление – управление ШИМ (PWM)	S55661-J106	TXM1.8T	211,00
	Модуль на 8 релейных выходов для управления жалюзи, светодиодная индикация, без ручного управления. – 4 моторов жалюзи с 2 концевыми выключателями – 2 моторов жалюзи с 3 концевыми выключателями – 2 моторов жалюзи с 2 концевыми выключателями + 1 мотор жалюзи с 3 концевыми включателями – измерения тока для каждого мотора	S55661-J105	TXM1.8RB	233,00
	Модуль измерения сопротивлений с 8 входами индикацией зелеными светодиодами. 8 измерительных входов с индивидуальной конфигурацией для измерения температуры: – Pt100 (4-х проводное подключение) – Pt1000, Ni1000 или T1 (2-х проводное подключение) – Сопротивление 250 Ом или 2500 Ом (2-х проводное подключение)	BPZ:TXM1.8P	TXM1.8P	932,00
	Модуль на 8 универсальных входов/выходов с индикацией зелеными светодиодами, без локального управления. Типы управляющих сигналов: 8 универсальных вх/вых точек, конфигурируются индивидуально как: – DI: сигнальный вход, сигнальный импульсный вход, или как счетчик импульсов макс. до 25 Герц (механический) и до 100 Гц (электронный) – AI: Температурные датчики или DC 0..10 В – AO: DC 0..10 В	BPZ:TXM1.8U	TXM1.8U	422,00
	Модуль на 8 универсальных входов/выходов с индикацией зелеными светодиодами, с локальным управление и ЖК-дисплеем. Типы управляющих сигналов: 8 универсальных вх/вых точек, конфигурируются индивидуально как: – DI: сигнальный вход, сигнальный импульсный вход, или как счетчик импульсов макс. до 25 Герц (механический) и до 100 Гц (электронный) – AI: Температурные датчики или DC 0..10 В – AO: DC 0..10 В	BPZ:TXM1.8U-ML	TXM1.8U-ML	650,00
	Модуль на 8 универсальных входов/выходов с индикацией зелеными светодиодами, без локального управления. Функциональность аналогична TXM1.8U, но с поддержкой токовых входов/выходов. Типы управляющих сигналов: 8 универсальных вх/вых точек, конфигурируются индивидуально как: – DI: сигнальный вход, сигнальный импульсный вход, или как счетчик импульсов макс. до 25 Герц (механический) и до 100 Гц (электронный) – AI: Температурные датчики или DC 0..10 В или 4..20 мА – AO: DC 0..10 В или 4..20 мА (только выходы 5..8)	BPZ:TXM1.8X	TXM1.8X	478,00
	Модуль на 8 универсальных входов/выходов с индикацией зелеными светодиодами, с локальным управление и ЖК-дисплеем. Функциональность аналогична TXM1.8U, но с поддержкой токовых входов/выходов. Типы управляющих сигналов: 8 универсальных вх/вых точек, конфигурируются индивидуально как: – DI: сигнальный вход, сигнальный импульсный вход, или как счетчик импульсов макс. до 25 Герц (механический) и до 100 Гц (электронный) – AI: Температурные датчики или DC 0..10 В или 4..20 мА – AO: DC 0..10 В – AO: 4..20 мА (только выходы 5..8)	BPZ:TXM1.8X-ML	TXM1.8X-ML	704,00
Модули питания и переноса шины для контроллеров Desigo PX				
	TX-I/O Модуль питания 24 В DC, 1200 мА, встроенный предохранитель на 10 А Генерирование / передача DC 24 В, 1.2А для электропитания модулей TX-I/O и периферийных устройств Электропитание AC / DC 24 В для периферийных устройств Передача сигнала по шине Island Bus.	BPZ:TXS1.12F10	TXS1.12F10	246,00

Внешний вид	Описание	Заказной номер	Модель	Цена, евро (без НДС)
	Модуль переноса питания и шины Island Bus, со встроенным предохранителем на 10А. Осуществляет передачу от модуля TXS1.12F10 DC 24 В для питания модулей TX-I/O и периферийного оборудования. Электропитание AC / DC 12...24 В для периферийных устройств. Передача сигнала по шине Island Bus.	BPZ:TXS1.EF10	TXS1.EF10	71,30
	Модуль расширения шины Island Bus на расстояния до 2 x 200 метров. Оснащен светодиодом состояния коммуникации. Монтаж на DIN рейку. Не требуют программирования/параметризации	BPZ:TXA1.IBE	TXA1.IBE	162,00
	Модуль расширения PXX-PBUS позволяет интегрировать существующие модули ввода / вывода PTM I/O в Desigo. В применении с модулями питания TXS1.12F12 предназначен для осуществления замены систем UNIGYR и VISONIK, а также контроллеров PXC64-U, PXC128-U	S55842-Z107	PXX-PBUS	695,97

Оборудование Desigo PX Open

Внешний вид	Описание	Функционал	Заказной номер	Модель	Цена, евро (без НДС)
Системные контроллеры и модули расширения для интеграции оборудования сторонних производителей в Desigo по протоколам KNX, Modbus или M-Bus в верхний уровень системы автоматизации.					
	Системный интеграционный контроллер на BACnet/LonTalk	Свободно программируемые контроллеры с функциями управлени авариями, расписаний, трендов, защита доступа. Ограничения: KNX до 2000* точек / M-Bus – до 250* точек / Modbus – до 250* точек. Возможно увеличение количества точку при помощи модулей PXA40-RSx	S55372-C113	PXC001.D	1 633,50
	Системный интеграционный контроллер на BACnet/IP		S55372-C114	PXC001-E.D	1 811,70
	Модуль расширения	Расширение для контроллера До 800* точек данных (M-bus, Modbus)	S55372-C115	PXA40-RS1	1 069,20
		До 2000* точек данных (M-bus, Modbus)	S55372-C116	PXA40-RS2	2 247,30
	Модуль RS232/485 для интеграции до 160 точек данных в систему Desigo PX	Устройство для интеграции сторонних устройств в систему Desigo PX (версии 4 и выше). Выбор из нескольких стандартных протоколов Интерфейс RS232/485, TCP Два порта Ethernet Подходит для интеграции: Modbus M-Bus G120P Насосы Grundfos и Wilo Danfoss	S55661-J120	TXI2.OPEN	531,63
	Модуль RS232/485 для интеграции до 40 точек данных в систему Desigo PX		S55661-J123	TXI2-S.OPEN	344,52

* - Действительно для версии FW Desigo V6.1

Оборудование Desigo Net

Внешний вид	Описание	Заказной номер	Модель	Цена, евро (без НДС)
Маршрутизаторы и аксессуары для системы Desigo PX				
	Маршрутизатор BACnet, BACnet Ethernet/IP в BACnet/LonTalk или BACnet/MS/TP	S55842-Z105-A100	PXG3.L	1 148,40
	Маршрутизатор BACnet, BACnet Ethernet/IP в BACnet/MS/TP	S55842-Z106-A101	PXG3.M	886,05
	Терминатор шины 52.3 Ω для LonWorks Применяется как оконечное сопротивление для сетей LonWorks	BPZ:RXZ01.1	RXZ01.1	46,63
	Терминатор шины 105 Ω для LonWorks Применяется как оконечное сопротивление для сетей LonWorks	BPZ:RXZ02.1	RXZ02.1	46,63

Аксессуары Desigo PX

Внешний вид	Описание	Заказной номер	Модель	Цена, евро (без НДС)
Маршрутизаторы и аксессуары для системы Desigo PX				
	Панель оператора для сети BACnet/LonTalk	BPZ:PXM20	PXM20	1 357,20
	Набор адресных ключей, номера 1-12 с 1 ключом сброса.	BPZ:TXA1.K12	TXA1.K12	10,80
	Набор адресных ключей, номера 1-24 с 2 ключами сброса.	BPZ:TXA1.K24	TXA1.K24	21,80
	Набор адресных ключей, номера 25-48 с 2 ключами сброса.	BPZ:TXA1.K-48	TXA1.K-48	21,80
	Набор адресных ключей, номера 49-72 с 2 ключами сброса.	BPZ:TXA1.K-72	TXA1.K-72	21,80
	Набор адресных ключей, номера 73-96 с 2 ключами сброса.	BPZ:TXA1.K-96	TXA1.K-96	21,80
	Набор адресных ключей, номера 97-120 с 2 ключами сброса.	BPZ:TXA1.K-120	TXA1.K-120	21,80
	Набор адресных ключей, номера 5, 10, 15...120 с 2 ключами сброса.	BPZ:TXA1.5K120	TXA1.5K120	21,80
	Заменяемые держатели этикеток для модулей TX-I/O, 10 шт.	S55661-J107	TXA1.LH2	5,83
	Бумага для печати этикеток для модулей TX-I/O, 9 этикеток на 1 лист. Минимальный заказа 100 шт.	BPZ:TXA1.LA4	TXA1.LA4	1,21
	Адаптер для загрузки firmware	BPZ:PXA-C2	PXA-C2	31,09
	Адаптер USB – RS232	BPZ:PXA-C3	PXA-C3	131,67

Оборудование Desigo Control Point

Desigo Control Point – платформа мониторинга и управления инженерными системами небольших и средних зданий на BACnet/IP. Веб-интерфейсы системы позволяют осуществлять текстовое/графическое управление уровнем автоматизации и комнатной автоматикой локально или удаленно. Обеспечивается возможность одновременной работы различных клиентов через:

– сенсорные панели Desigo PXM... и web-интерфейсы PXG3.W100-1 и PXG3.W200-1

– устройства со стандартным веб-браузером с поддержкой HTML5.

Внешний вид	Описание	Входы/выходы	Заказной номер	Модель	Цена, евро (без НДС)
	Сенсорная панель управления с диагональю 7.0" на BACnet/IP (со встроенным веб-сервером).		S55623-H128	PXM30.E	1 673,10
	Сенсорная панель управления с диагональю 7.0" (веб-клиент)		S55623-H131	PXM30-1	1 316,70
	Сенсорная панель управления с диагональю 10.1" на BACnet/IP (со встроенным веб-сервером)		S55623-H129	PXM40.E	2 564,10
	Сенсорная панель управления с диагональю 10.1" (веб-клиент)		S55623-H132	PXM40-1	2 009,70
	Сенсорная панель управления с диагональю 15.6" на BACnet/IP (со встроенным веб-сервером)		S55623-H130	PXM50.E	3 900,60
	Сенсорная панель управления с диагональю 15.6" (веб-клиент)		S55623-H133	PXM50-1	3 118,50
	BACnet/IP web-интерфейс со стандартным функционалом		S55842-Z117	PXG3.W100-1	1 059,30
	BACnet/IP web-интерфейс с расширенным функционалом		S55842-Z118	PXG3.W200-1	2 009,70
	Крепежная планка для настенного монтажа панелей PXM40.E, PXM40-1		S55842-Z119	PXA.V40	178,20
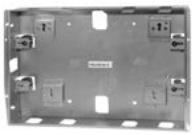	Крепежная планка для настенного монтажа панелей PXM50.E, PXM50-1		S55842-Z120	PXA.V50	267,3

Для заметок

Где получить дополнительную информацию?

Официальный сайт www.siemens.ru/buildings

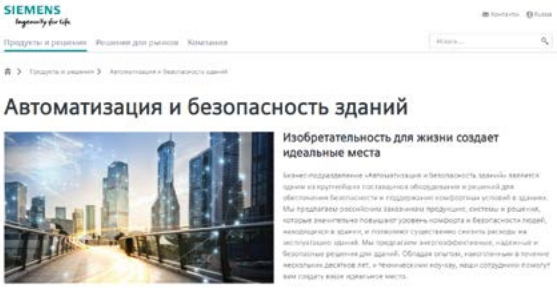

Каталоги, буклеты, прайс-лист

Семинары в офисе «Сименс»

- Обзорный курс по автоматике зданий
- Desigo – обзорный курс по планированию системы
- Desigo Insight – семинар для конечных пользователей
- Энергоэффективное управление инженерными системами
- Автоматическая система газового пожаротушения SINORIX™
- Система пожарной безопасности Cerberus PRO – обзор продукции и планирование
- Системы контроля доступа и охранной сигнализации – обзор продукции и планирование
- Система оповещения Cerberus PACE – обзор продукции и планирование

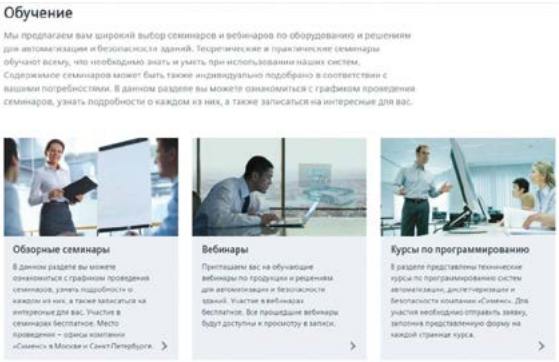

График семинаров в разделе «Обучение»

Вебинары «Сименс»

График вебинаров в разделе «Обучение»

«Клуб проектировщиков» в ВКонтакте

- Новости
- Новинки оборудования
- Анонсы семинаров

https://vk.com/prescriptors_club

ООО «Сименс»
Бизнес-подразделение (BP)
«Автоматизация и безопасность зданий»

РОССИЙСКАЯ ФЕДЕРАЦИЯ:
115184, г. Москва
ул. Большая Татарская, д. 9
тел.: +7 (495) 737 1666, 1821

191186, г. Санкт-Петербург
Набережная реки Мойки, д. 36,
офис 601
тел.: +7 (812) 324 8341, 8326

620075, г. Екатеринбург
ул. К. Либкнехта, д. 4
тел.: +7 (343) 379 2383

420061, г. Казань
ул. Н. Ершова, д. 1а, «Корстон-Казань», офис 737
тел: +7(843) 227 4212

350010, г. Краснодар
ул. Зиповская, д. 5, здание 1, офис 224-242
тел: +7(861) 252 3308, 2579

344018, г. Ростов-на-Дону
ул. Текучёва, д. 139/94, офис 13.31
тел: +7(863) 206 2011

630099, г. Новосибирск
ул. Каменская, д. 7, этаж 16, офис 401а
тел: +7(383) 335 8026

443080, г. Самара
пр-т Карла Маркса, д. 201Б, БЦ «Башня»
тел: +7(846) 374 2094

РЕСПУБЛИКА БЕЛАРУСЬ:
220004, г. Минск
ул. Немига, д. 40, офис 604
тел.: +375 (17) 217 3487

РЕСПУБЛИКА КАЗАХСТАН:
050059, г. Алматы
пр-т Достык, д. 117/6
тел.: +7 (727) 244 9743
www.siemens.kz

Представительство Siemens LLC в УЗБЕКИСТАНЕ:
100084, г. Ташкент
ул. А. Темура, д. 107Б
тел.: +7 (998) 71 120 4123
www.siemens.uz
Info.uz@siemens.com

www.siemens.ru/buildings

bt.ru@siemens.com

https://vk.com/prescriptors_club

http://bit.ly/2gx7CZx

www.siemens.com/hit-ru

Данный документ содержит общие сведения о доступных технических возможностях, которые могут отсутствовать в отдельных моделях. По этой причине требуемые функции следует указывать при заключении договора для каждого отдельного случая. Цена указана справочно, для целей бюджетной оценки. Компания «Сименс» не берет на себя обязательство поставки продукции по указанным ценам.

© ООО «Сименс», 2020

Gtksnab
Оборудование для жизни

Мы ценим каждого клиента и предлагаем широкий ассортимент продукции. Оборудование соответствует всем директивам безопасности и имеет необходимые лицензии. Быстрая доставка по всей России и СНГ. Самовывоз со склада в Москве. Квалифицированные специалисты всегда готовы проконсультировать и помочь подобрать нужные запчасти. Доверьтесь нашему многолетнему опыту и надежности поставок! Интернет-магазин "Gtksnab".

Остались вопросы?
Нужно подобрать или заказать деталь?

Email
order@gtksnab.ru

Телефон
+7 (495)131-57-49

Whatsapp
+7(985) 991-80-53

Telegram
@gtksnab

Сайт
gtksnab.ru